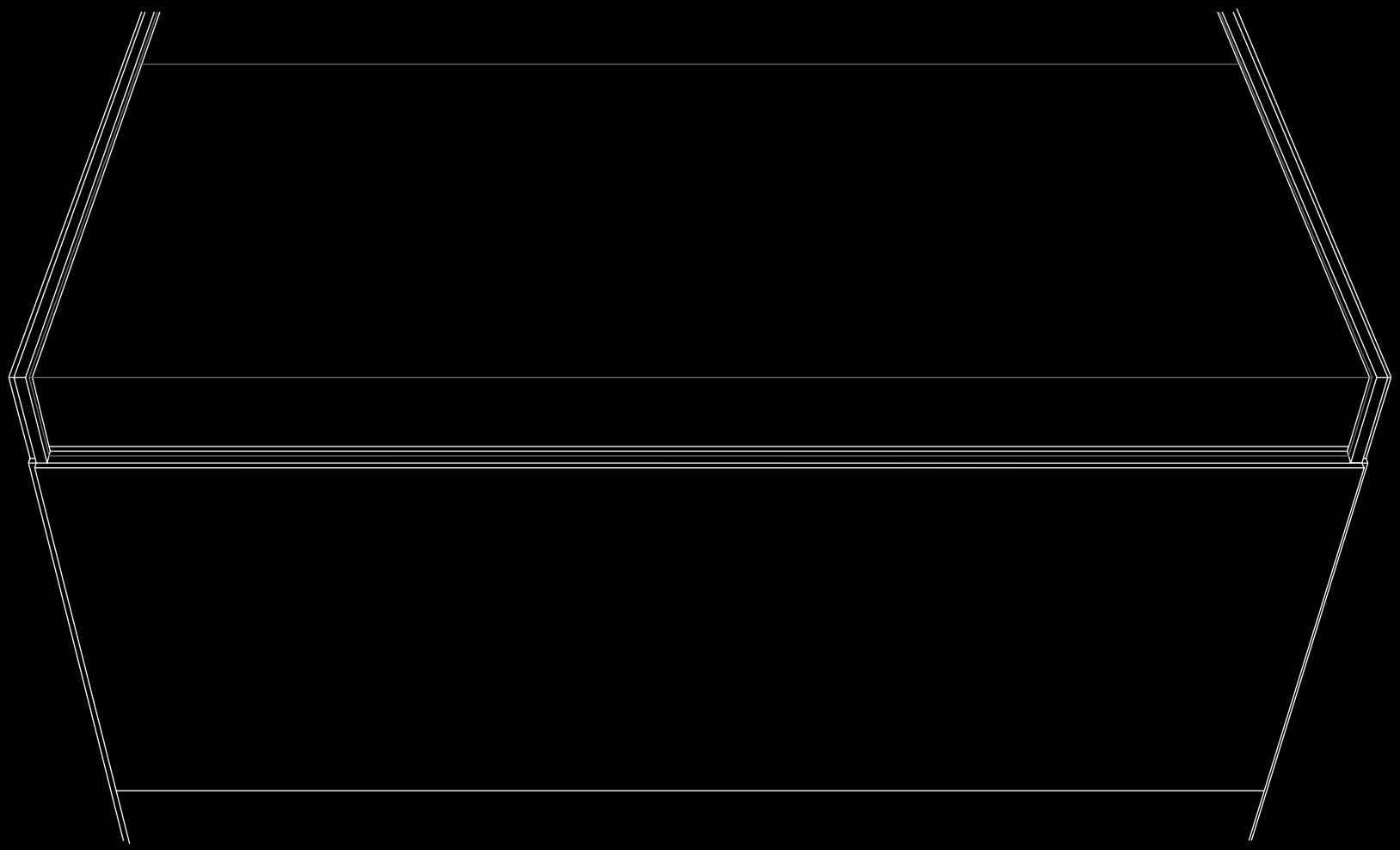

LINE

LINE

Line es el sistema de partición desarrollado l para satisfacer las necesidades del mercado actual, que demanda un producto téc-nico muy competitivo acorde con una estética pura y minimalista.

La mayor parte los componentes del programa han sido diseñados desde cero con el aval de una experiencia de más de 47 años en el sector de las mamparas, un valor añadido definitivo para poner en marcha un programa como Line, que llega al mercado como heredero natural a particiones consolidadas como M92 donde la perfilería tiene mucho más protagonismo.

La amplia gama de Line, tanto en producto como en acabados, te sorprenderá. Ninguna otra partición en el mercado te ofrece un programa tan extenso y una gama tan amplia de acabados, sin olvidar que estos últimos son coherentes con toda nuestra gama de mobiliario.

LINE

•

Line es un programa completamente nuevo. Sus perfiles son desarrollos propios basados en extrusión de aluminio de alta calidad que dan identidad al programa en todas sus variantes.

Line permite partición vidriera de 1 o 2 vidrios. El perfil de cada una de estas variantes es el mismo en rodapié y coronación.

••

Line è una serie completamente nuova. I suoi profilati rappresentano l'evoluzione della linea. Si basano nell'estrusione di alluminio di alta qualità e donano identità alla serie in ogni variante.

Line permette di creare partizioni da 1 o 2 vetri. Il profilo di ognuna di queste varianti è lo stesso nello zoccolo e nella cornice.

•••

Line est un programme entièrement nouveau. Ses profils sont des développements propres basés sur l'extrusion d'aluminium de haute qualité qui donnent une identité au programme dans toutes ses variantes.

Line permet un cloisonnement vitré avec 1 ou 2 vitres. Le profil de chacune de ces variantes est le même sur les plinthes que sur le couronnement.

•

La partición de 1V en combinación con la partición ciega es ideal para conseguir la privacidad necesaria para acometer ciertas tareas dentro de la oficina. En esta página podemos ver una implantación con este tipo de particiones con la opción de puertas batientes Clarit.

••

Il sistema di divisione 1V, in combinazione con la partizione opaca, è ideale per ottenere la privacy necessaria per intraprendere determinate mansioni all'interno dell'ufficio. In questa pagina possiamo vedere un'installazione con questo tipo di sistema divisorio con la porta a battente Clarit.

•••

La cloison à 1 vitre combinée avec la cloison pleine est idéale pour obtenir la confidentialité nécessaire pour s'acquitter de certaines tâches au bureau. Sur cette page, nous pouvons voir une implantation avec ce type de cloison avec l'option à portes battantes Clarit.

Encuentro en T de 1V.
Incastro a T 1V.
Union en T à 1 vitre.

Arranque de 1V.
Attacco 1V.
Base à 1 vitre.

Phone Booth 1

Unión 1V-1V.
Unione 1V-1V.
Jonction 1V-1V.

Arranque de ciego.
Attacco da opaco.
Départ de panneau plein.

Manilla Hoppe.
Maniglia Hoppe.
Poignée Hoppe.

Manilla Sena.
Maniglia Sena.
Poignée Sena.

Manilla Vector.
Maniglia Vector.
Poignée Vector.

Manilla Xara.
Maniglia Xara.
Poignée Xara

LINE

Line cuenta entre su gama con puertas correderas. La puerta corredera es una opción ideal cuando la escasez de espacio es un hándicap, dando una sensación de continuidad plena cuando está abierta.

En Line las puertas correderas son exteriores por lo que pueden ser colocadas sin necesidad de obras complejas. Pueden ser ciegas, vidrieras con perfil de 40 o Clarit.

Line dispone anche di porte scorrevoli nella sua vasta gamma di prodotti. Le porte scorrevoli sono un'opzione ideale per provvedere alla scarsità di spazio, poiché donano una sensazione di piena continuità quando sono aperte.

Le porte scorrevoli della serie Line sono esterne, per cui possono essere collocate senza la necessità di incorrere in lavori di muratura complessi. Possono essere opache e a vetri, con profilati da 40 o Clarit.

Line a dans sa gamme des portes coulissantes. La porte coulissante est une option idéale lorsque le manque d'espace est un handicap, et elle donne une sensation de pleine continuité lorsqu'elle est ouverte.

Dans Line, les portes sont extérieures et peuvent donc être posées sans grands travaux. Elles peuvent être pleines, vitrées avec un profil de 40 ou Clarit.

La partición técnica es ideal para la conducción de cableado, la obtención de grandes niveles de insonorización y la solución más fiable en términos de reciclabilidad y reutilización.

Line no descuida ninguno de estos aspectos y dispone de una extensa gama de módulos y conjuntos que se adaptan a cualquier necesidad, desde la más básica a la más exigente.

Il sistema di divisione tecnico è ideale per la conduzione di cavi e per ottenere elevati livelli di insonorizzazione. È la soluzione più affidabile anche in termini di riciclaggio e riutilizzo.

Line non trascura nessuno di questi aspetti e dispone di un'estesa gamma di moduli e unità che si adattano a ogni tipo di necessità, dalla più semplice a quella più esigente.

La cloison technique est idéale pour la conduite des câbles, l'obtention de grands niveaux d'insonorisation et la solution la plus fiable en termes de recyclabilité et de réutilisation.

Line ne néglige aucun de ces aspects et dispose d'une gamme étendue de modules et d'ensembles qui s'adaptent à n'importe quel besoin, du plus élémentaire au plus exigeant.

Unión 2V-2V.
Unione 2V-2V.
Jonction 2V-2V.

Unión ciego-ciego
Unione opaco-opaco.
Jonction plein-plein.

LINE

•

Como en todo buen sistema de partición, Line cuenta con un desarrollo específico para partición de doble vidrio. Esta solución dota de grandes propiedades acústicas a la mampara y de un alto nivel representativo a los espacios creados, necesario en los despachos de alta dirección. Las puertas tanto ciegas como vidrieras van perfectamente enrasadas con la mampara.

Line también cuenta con perfiles de aluminio en acabado pulido y anodizado, una opción destacable y absolutamente diferencial que da a la partición un acabado de lujo.

••

Come per ogni buon sistema di divisione che si rispetti, Line vanta uno sviluppo specifico per pareti divisorie a vetro doppio. Questa soluzione dispone di pannelli con grandi proprietà acustiche ed è in grado di creare spazi ad alto livello rappresentativo, caratteristica necessaria negli uffici degli alti direttivi. Le porte opache e a vetri vengono pareggiate perfettamente con il pannello.

Line dispone anche di profilati di alluminio con finiture lucide e anodizzate, una soluzione considerevole e diversa dalle altre, che dona al divisorio una finitura di lusso.

⁝•

Comme dans tout bon système de cloisons, Line possède un développement spécifique pour cloison à double vitrage. Cette solution apporte de grandes propriétés acoustiques à la cloison et un haut niveau représentatif aux espaces créés, nécessaire dans les bureaux de haute direction. Les portes, qu'elles soient pleines ou vitrées, sont parfaitement alignées à la cloison.

Line possède propose également des profils en aluminium à finition polie et anodisée, une option remarquable et absolument différentielle qui donne à la cloison une finition de luxe.

DETALLES

DETTAGLI • DÉTAILS

Detalle cerradura puerta ciega 90.
Dettagli serratura porta opaca 90.
Détail fermeture porte pleine 90.

Detalle cerradura puerta 2V de 90.
Dettagli serratura porta 2V 90.
Détail fermeture porte 2V de 90.

Detalle cerradura puerta 1V de 40.
Dettagli serratura porta 1V 40.
Détail fermeture porte 1V de 40.

Transición de puerta de 90 a 2V.
Transizione della porta da 90 a 2V.
Transition de porte de 90 à 2V.

Largueros para hoja de 40 recercada.
Controtelai per ante da 40 ricerchiate.
Montants pour panneau de 40 encadré.

Detalle ilustrado rodapié partición de doble vidrio.
Dettaglio illustrato dello zoccolo del sistema di divisione a vetro doppio.
Détail illustré lisse basse cloison à double vitrage.

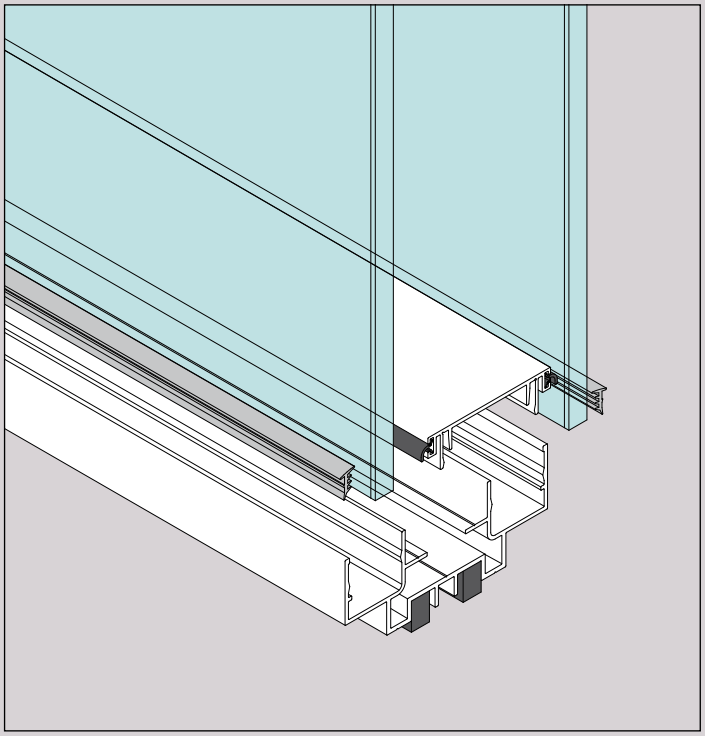

Encuentro T de 2V.
Incastro a T per 2V.
Union en T à 2V.

Detalle ilustrado rodapié partición de un vidrio.
Dettaglio illustrato dello zoccolo del sistema di divisione a un vetro.
Détail illustré lisse basse cloison à une vitre.

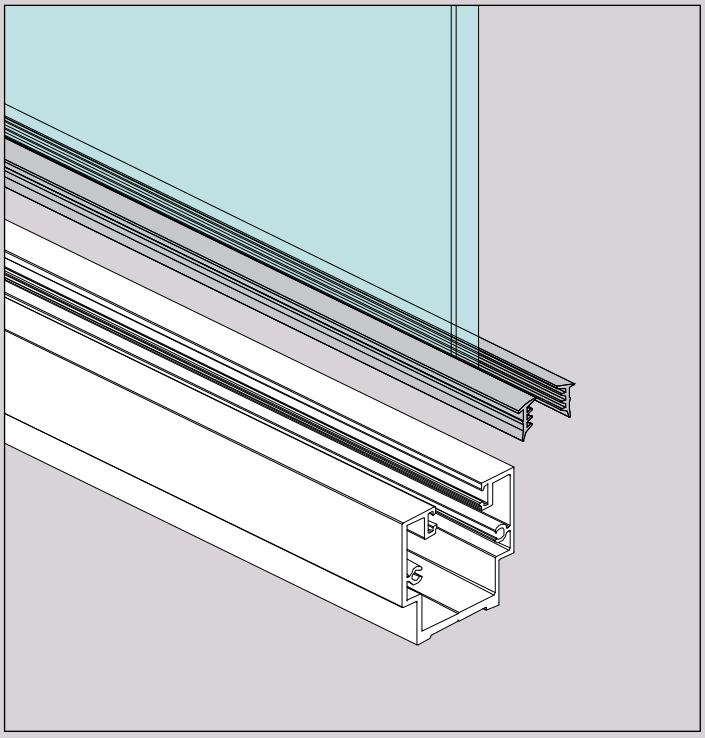

REVESTIMIENTOS

RIVESTIMENTI • REVÊTEMENTS

LACADOS
LACCATI
LAQUAGES

AK Electric blue
Azul eléctrico

HD Mustard yellow
Amarillo mostaza

NE Black
Negro

VV Spring green
Verde primavera

CV Bright red
Rojo vivo

AJ Navy blue
Azul marino

BG Chocolate
Chocolate

GF Deep grey
Gris profundo

GV Greenish grey
Gris verdoso

CG Burgundy
Granate

AG Storm blue
Azul roto

BT Mocha brown
Tostado

GA Anthracite grey
Gris antracita

VT Laurel green
Verde laurel

RO Red
Rojo

AF Ice blue
Azul gélido

BE Smoke
Humo

GE Mouse grey
Gris ratón

VG Khaki green
Verde caqui

CD Orange
Naranja

AE Grey blue
Azul grisáceo

BD Stone
Piedra

GC Light grey
Gris claro

VP Pistachio green
Verde pistacho

CC Vanilla
Vainilla

BA White
Blanco

BC Cream white
Blanco crema

GD Off white
Blanco sucio

VA Sea blue
Aquamarina

CB Faded white
Blanco roto

MADERAS
LEGNO
BOIS

VINILOS
VINILE
VINYLE

MELAMINA
MELAMINA
MELAMINE

RB White oak
Roble blanco

MB White s.g.
Mallada blanca

NB White walnut
Nogal blanco

BA White
Blanco

02 Movinord white
Blanco Movinord

BA White
Blanco

RG Grey oak
Roble gris

MG Grey s.g.
Mallada gris

NG Grey walnut
Nogal gris

01 Cream
Crema

03 Sandstone
Arenisca

GC Light grey
Gris claro

RS Black oak
Roble negro

MS Black s.g.
Mallada negra

NN Walnut
Nogal

05 Moon grey
Gris luna

43 Aluminium
Aluminio

AU Birch
Abedul

RC Cream oak
Roble crema

MC Cream s.g.
Mallada crema

NM Honey walnut
Nogal miel

06 Blue
Azul

AA Acacia
Acacia

RD Honey oak
Roble miel

MD Honey s.g.
Mallada miel

27 Beech
Haya

34 Maple
Maple

RP Brown oak
Roble marrón

MP Brown s.g.
Mallada marrón

35 Decape
Decapé

26 Cherry
Cerezo

ESTRUCTURA Y PANEL METÁLICO

STRUTTURA E PANNELLO METALLICO • ESTRUCTURE ET PANNEAU MÉTALLIQUE

PINTURA EPOXY POLIESTER
VERNICE POLIESTERE EPOSSIDICA
PEINTURE EPOXY POLYESTER

AK Electric blue
Azul eléctrico

HD Mustard yellow
Amarillo mostaza

NE Black
Negro

VV Spring green
Verde primavera

CV Bright red
Rojo vivo

02 Movinord white
Blanco Movinord

AJ Navy blue
Azul marino

BG Chocolate
Chocolate

GF Deep grey
Gris profundo

GV Greenish grey
Gris verdoso

CG Burgundy
Granate

01 Cream
Crema

AG Storm blue
Azul roto

BT Mocha brown
Tostado

GA Anthracite grey
Gris antracita

VT Laurel green
Verde laurel

RO Red
Rojo

03 Sandstone
Arenisca

AF Ice blue
Azul gélido

BE Smoke
Humo

GE Mouse grey
Gris ratón

VG Khaki green
Verde caqui

CD Orange
Naranja

05 Moon grey
Gris luna

AE Grey blue
Azul grisáceo

BD Stone
Piedra

GC Light grey
Gris claro

VP Pistachio green
Verde pistacho

CC Vanilla
Vainilla

06 Blue
Azul

BA White
Blanco

BC Cream white
Blanco crema

GD Off white
Blanco sucio

VA Sea blue
Aquamarina

CB Faded white
Blanco roto

29 Mica grey
Gris mica

04 Marengo
Marengo

PINTURA METALIZADA
VERNICE METALLIZZATA
PEINTURE MÉTALLISÉE

8GP Platinum grey
Gris platino

8GG Graphite grey
Gris grafito

ALUMINIO
ALLUMINIO
ALUMINIUM

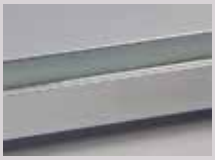

A00 Anodized
Anodizado

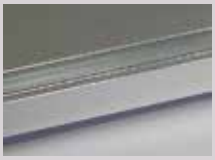

P00 Polished
Pulido

CARACTERÍSTICAS TÉCNICAS

CARATTERISTICHE TECNICHE • CARACTÉRISTIQUES TECHNIQUES

Dimensiones
Modulación horizontal estándar entre ejes:
- Partición ciega: 1200 mm.
- Partición vidriera:
  - 1 o 2 módulos de 1200 para vidrio de 4+4.
  - 1, 2 o 3 módulos de 1200 para vidrio de 5+5.
  - Módulos ilimitados de 1200 para vidrio de 6+6.

Alturas estándar suelo/techo:
- Partición ciega S/T: 2700 y 3050 mm.
- Partición ciega con varios paneles: 2700, 3050, 3500 y 4500 (sólo B ciego y F ciego) mm.
- Partición vidriera S/T: 2700, 3050 y 3500 mm.
- Partición vidriera con varios vidrios: 2700, 3050, 3500 y 4500 mm.
- Mixtos: 2700, 3050, 3500 y 4500 (excepto E) mm.

Capacidad de absorción de tolerancias en altura para partición ciega: ±5 mm.

Espesor del tabique: 90 mm.

Peso/m^2:
- Con tableros aglomerados de partículas de madera: 25 kg/m^2.
- Con panel metálico aplacado con cartón-yeso: 30 kg/m^2.
- Con 2 vidrios de espesor de 12 mm: 60 kg/m^2.
- Con 1 vidrio de espesor de 12 mm: 30 kg/m^2.

Estructura
- Perfiles vistos y estructura interna de acero galvanizado Sendzimir y aluminio 6060-T6.
- Calidad según norma europea EN 10346:2009(DX51D+Z).

Pintura
- Tratamiento previo de desengrase.
- Aplicación electrostática de pintura en polvo poliéster o epoxy-poliéster y polimerizado en horno a 200°C.
- Espesor medio de capa de pintura: 50/90 µ.
- Tolerancia en colorido medidas según DIN 5033.

Paramentos exteriores, lana mineral, puertas y ventanas
- Tableros aglomerados de partículas de madera, canteados y aplacados con revestimientos vinílicos semirrígidos, maderas nobles, melamina, lacado y metálico pintado. Espesor total: 16 mm.
- Aislante interior con panel semirrígido de lana mineral de 30/40 kg/m^3 de densidad y 50 mm de espesor.
- Hojas de puerta de dimensiones 994 x H x 90/40/10 mm:
  - Ciega en aglomerado de partículas de madera, con las mismas posibilidades de revestimiento que los tableros. Peso aproximado de:
    - 75 kg/ud. Espesor 90 y H=3050 Ciega.
    - 65 kg/ud. Espesor 40 y H= 3050 Ciega.
  - Metálicas aplacadas sobre aglomerado, con el mismo tratamiento de pintura. Peso aproximado de:
    -95 kg/ud. Espesor 90 y H=3050 Ciega.
    -60 kg/ud. Espesor 40 y H= 3050 Ciega.
  - Vidrieras con marco de aluminio, con el mismo tratamiento de pintura. Peso aproximado de:
    - 105 kg/ud. Espesor 90 y H=3050 2 Vidrios.
    - 60 kg/ud. Espesor 40 y H=3050 1 Vidrio.
  - Vidrieras sin enmarcar. Peso aproximado de:
    - 71 kg/ud. Espesor 10 y H=3050 Clarit
- Hojas de puerta corredera por el exterior de dimensiones 1931 x H x 40/10 mm:
  - Ciega en aglomerado de partículas de madera, con las mismas posibilidades de revestimiento que los tableros. Peso aproximado de:
    -75 kg/ud. Espesor 40 y H= 3050 Ciega.
  - Metálica aplacada sobre aglomerado, con el mismo tratamiento de pintura. Peso aproximado de:
    -63 kg/ud. Espesor 40 y H= 3050 Ciega.
  - Vidriera con marcnio, con el mismo tratamiento de pintura. Peso aproximado de:
    -70 kg/ud. Espesor 40 y H=3050 1 Vidrio.
  - Vidrieras sin enmarcar. Peso aproximado de:
    -82 kg/ud. Espesor 10 y H=3050 Clarit.

- Ventanas fijas y juntas termoplásticas de doble vidrio, con espacio libre entre ellos de 55 mm, o vidrio simple centrado.
- Vidrios con espesores comprendidos entre 8 y 12 mm.

Accesorios
- Bisagras y resto de accesorios metálicos tratados con los mismos recubrimientos de pintura, cincados, etc, según casos.

Aislamiento acústico
- Módulo ciego (A): R_w=42 dB.
- Módulo vidriero (D) 2 vidrios 6+6: R_w=46 dB.
- Módulo vidriero (D) 2 vidrios 5+5: R_w=42 dB.
- Módulo vidriero (D) 1 vidrio 6+6: R_w=35 dB.

Applus-España según norma UNE-EN-ISO 10140-2.

Resistencia al fuego
- Módulo ciego metálico (A): EI60.

Ensatec según norma UNE-EN 1364-1

Reacción al fuego
- Módulo ciego metálico (A): B-S1,d0.

Ensatec según norma UNE-EN 13501-1

Dimensioni
Modulazione orizzontale tra assi standard:
- Sistema di divisione opaco: 1200 mm.
- Sistema di divisione a vetri:
  - 1 o 2 moduli da 1200 per vetri da 4+4.
  - 1, 2 o 3 moduli da 1200 per vetri da 5+5.
  - Moduli illimitati da 1200 per vetri da 6+6.

Altezze standard pavimento/soffitto:
- Sistema di divisione opaco P/S: 2700 e 3050 mm.
- Sistema di divisione opaco con vari pannelli: 2700, 3050, 3500 e 4500 mm (solo B opaco e F opaco).
- Sistema di divisione a vetri P/S: 2700, 3050 e 3500 mm.
- Sistema di divisione con vari vetri: 2700, 3050, 3500 e 4500 mm.
- Misti: 2700, 3050, 3500 e 4500 mm (eccetto E).

Capacità di assorbimento di tolleranze in altezza per sistema di divisione opaco: ±5 mm.

Spessore del pannello: 90 mm.

Peso/m^2:
- Con pannelli di legno truciolare: 25 kg/m^2.
- Con pannello metallico rivestito di cartongesso: 30 kg/m^2.
- Con 2 vetri dallo spessore di 12 mm: 60 kg/m^2.
- Con 1 vetro dallo spessore di 12 mm: 30 kg/m^2.

Struttura
- Profili a vista e struttura interna in acciaio galvanizzato Sendzimir e alluminio 6060-T6.
- Qualità nel rispetto della norma europea EN 10346:2009 (DX51D+Z).

Vernice
- Pretrattamento di sgrassaggio.
- Applicazione elettrostatica di vernice in polvere di poliestere o poliestere epossidico e polimerizzato in forno a 200 °C.
- Spessore medio di strato di vernice: 50/90 µ.
- Tolleranza del colore misurata in base alla norma DIN 5033.

Paramenti esterni, lana minerale, porte e finestre
- Pannelli di legno truciolare, bordati con rivestimenti vinilici semirigidi, legni nobili, melammina, laccati e metallici verniciati. Spessore totale: 16 mm.
- Isolante interno con pannello semirigido di lana minerale da 30/40 kg/m^3 di densità e 50 mm di spessore.
- Ante della porta dalle dimensioni di 994 x H x 90/40/10 mm:
  - Opaca in legno truciolare, con le stesse possibilità di rivestimento dei pannelli. Peso approssimativo di:
    - 75 kg/unità. Spessore 90 e H=3050 Opaca.
    - 65 kg/unità. Spessore 40 e H=3050 Opaca.
  - Metalliche rivestite su truciolare, con lo stesso trattamento di vernice. Peso approssimativo di:
    - 95 kg/unità. Spessore 90 e H=3050 Opaca.
    - 60 kg/unità. Spessore 40 e H=3050 Opaca.
  - Di vetro con telaio in alluminio, con lo stesso trattamento di vernice. Peso approssimativo di:
    - 105 kg/unità. Spessore 90 e H=3050 2 vetri.
    - 60 kg/unità. Spessore 40 e H=3050 1 vetro.
  - A vetri senza telaio. Peso approssimativo di:
    - 71 kg/unità. Spessore 10 e H=3050 Clarit.

- Ante della porta scorrevole dall'esterno dalle dimensioni di 1931 x H x 40/10 mm:
  - Opaca in legno truciolare, con le stesse possibilità di rivestimento dei pannelli. Peso approssimativo di:
    - 75 kg/unità. Spessore 40 e H=3050 Opaca.
  - Metallica rivestita su truciolare, con lo stesso trattamento di vernice.
    Peso approssimativo di:
    - 63 kg/unità. Spessore 40 e H=3050 Opaca.
  - Di vetro con telaio, con lo stesso trattamento di vernice.
    Peso approssimativo di:
    - 70 kg/unità. Spessore 40 e H=3050 1 vetro.
  - A vetri senza telaio.
    Peso approssimativo di:
    - 82 kg/unità. Spessore 10 e H=3050 Clarit.

- Finestre fisse con guarnizioni termoplastiche e doppi vetri, con uno spazio libero tra di loro da 55 mm, o con un vetro semplice centrato.
- Vetri con spessori compresi tra 8 e 12 mm.

Accessori
- Cerniere e altri accessori metallici trattati con gli stessi rivestimenti di vernice, zincati, ecc., a seconda dei casi.

Isolamento acustico
- Modulo opaco (A): R_w = 42 dB.
- Modulo vetro (D) 2 vetri 6+6: R_w = 46 dB.
- Modulo vetro (D) 2 vetri 5+5: R_w = 42 dB.
- Modulo vetro (D) 1 vetro 6+6 = R_w = 35 dB.
- Porta opaca = 35 dB.
- Modulo metallico = 45 e 50 dB.
- Porta 2V = 34 dB.

Applus - Spagna in base alla norma UNE-EN-ISO 10140-2.

Resistenza al fuoco
- Modulo opaco metallico (A): EI60.

Ensatec in base alla norma UNE-EN 1364-1

Reazione al fuoco
- Modulo opaco metallico (A): B-S1, d0.

Ensatec in base alla norma UNE-EN 13501-1

Dimensions
Modulation horizontale standard entre axes:
- Cloison pleine: 1200 mm.
- Cloison vitrée:
  - 1 ou 2 modules de 1 200 pour vitre de 4+4.
  - 1, 2 ou 3 modules de 1 200 pour vitre de 5+5.
  - Modules illimités de 1 200 pour vitre de 6+6.

Hauteurs standard sol/plafond:
- Cloison pleine S/P : 2 700 et 3 050 mm.
- Cloison pleine avec plusieurs panneaux : 2 700, 3 050, 3 500 et 4 500 (seulement B plein et F plein) mm.
- Cloison vitrée S/P : 2 700, 3 050 et 3 500 mm.
- Cloison vitrée avec plusieurs vitres : 2 700, 3 050, 3 500 et 4 500 mm.
- Mixtes : 2 700, 3 050, 3 500 et 4 500 (sauf E) mm.

Capacité d'absorption de tolérances en hauteur pour cloison pleine: ±5 mm.

Épaisseur de la cloison: 90 mm.

Poids/m²:
- Avec des panneaux agglomérés en particules de bois ; 25 kg/m².
- Avec panneau métallique plaqué à du placoplâtre : 30 kg/m².
- Avec 2 vitres de 12 mm d'épaisseur : 60 kg/m².
- Avec une vitre de 12 mm d'épaisseur : 30 kg/m².

Structure
- Profils apparents et structure interne en acier galvanisé Sendzimir et aluminium 6060-T6.
- Qualité selon norme européenne EN 10346:2009(DX51D+Z).

Peinture
- Traitement préalable de dégraissage.
- Application électrostatique de peinture en poudre polyester ou époxy-polyester et polymérisée au four à 200 ºC.
- Épaisseur moyenne de couche de peinture : 50/90 µ.
- Tolérance du coloris mesurée selon la norme DIN 5033.

Revêtements extérieurs, laine minérale, portes et fenêtres
- Panneaux agglomérés en particules de bois, chanfreinés et plaqués de revêtements en vinyle semi-rigides, bois nobles, mélamine, laque et peinture métallisée. Épaisseur totale : 16 mm.
- Isolation intérieure avec panneau semi-rigide de laine minérale de 30/40 kg/m³ de densité et 50 mm d'épaisseur.
- Vantaux aux dimensions 994 x H x 90/40/10 mm:
  - Plein en aggloméré de particules de bois, avec les mêmes possibilités de revêtement que les panneaux. Poids approximatif de:
    - 75 kg/unité Épaisseur 90 et H = 3 050 pleine.
    - 65 kg/unité Épaisseur 40 et H = 3050 pleine.
  - Métalliques plaqués sur aggloméré, avec le même traitement de peinture.
    Poids approximatif de :
    - 95 kg/unité Épaisseur 90 et H = 3 050 pleine.
    - 60 kg/unité Épaisseur 40 et H = 3 050 pleine.
  - Vitres avec cadre en aluminium, avec le même traitement de peinture. Poids approximatif de :
    - 105 kg/unité Épaisseur 90 et H = 3 050 2 Vitres.
    - 60 kg/unité Épaisseur 40 et H = 3 050 1 Vitre.
  - Vitres sans encadrement. Poids approximatif de:
    - 71 kg/unité Épaisseur 10 et H = 3 050 Clarit

- Vantaux de porte coulissante par l'extérieur aux dimensions 1 931 x H x 40/10 mm:
  - Plein en aggloméré de particules de bois, avec les mêmes possibilités de revêtement que les panneaux. Poids approximatif de:
    - 75 kg/unité Épaisseur 40 et H = 3 050 pleine.
  - Métallique plaqué sur aggloméré, avec le même traitement de peinture.
    Poids approximatif de:
    - 63 kg/unité Épaisseur 40 et H = 3 050 pleine.
  - Vitre avec cadre en aluminium, avec le même traitement de peinture.
    Poids approximatif de :
    - 70 kg/unité Épaisseur 40 et H = 3 050 1 Vitre.
  - Vitres sans encadrement.
    Poids approximatif de:
    - 82 kg/unité Épaisseur 10 et H = 3 050 Clarit.

- Fenêtres fixes et joints thermoplastiques à double vitrage, avec un espace libre entre les vitres de 55 mm, ou vitre simple centrée.
- Vitres avec des épaisseurs comprises entre 8 et 12 mm.

Accessoires
- Charnières et autres accessoires métalliques traités avec les mêmes revêtements de peinture, zingués, etc., selon les cas.

Isolation phonique
- Module plein (A) : R_w = 42 dB.
- Module vitré (D) 2 vitres 6 + 6 : R_w = 46 dB.
- Module vitré (D) 2 vitres 5 + 5 : R_w = 42 dB.
- Module vitré (D) 1 vitre 6 + 6 = R_w = 35 dB.
- Porte pleine = 35 dB.
- Module métallique = 45 et 50 dB.
- Porte 2V = 34 dB.

Applus-España selon norme UNE-EN-ISO 10140-2.

Résistance au feu
- Module plein métallique (A) : EI60.

Ensatec selon norme UNE-EN-ISO 1364-1.

Réaction au feu
- Module plein métallique (A) : B-S1,d0.

Ensatec selon norme UNE-EN-ISO 13501-1.

SECCIONES VERTICALES*

SEZIONI VERTICAL* • SECTIONS VERTICALES*

*** Gama representativa. Más gama e información en nuestro catálogo técnico y configurador.**
* Gamma rappresentativa. Più gamme e informazioni nel nostro catalogo tecnico e per la configurazione.
* Gamme représentative Plus d'éléments et d'informations dans notre catalogue technique et notre configurateur.

E
2V • 1V
2V • 1V
2V • 1V

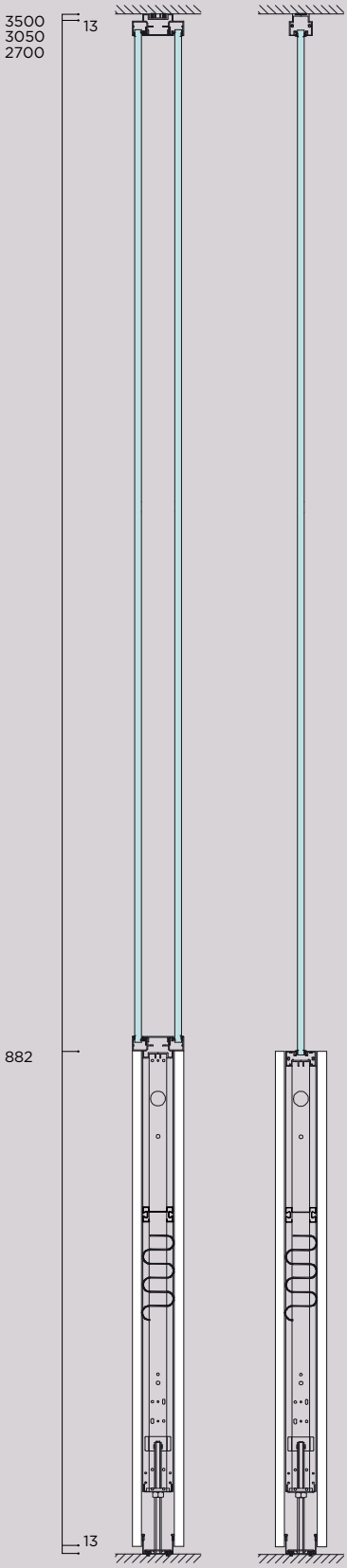

F
2V • 1V
2V • 1V
2V • 1V

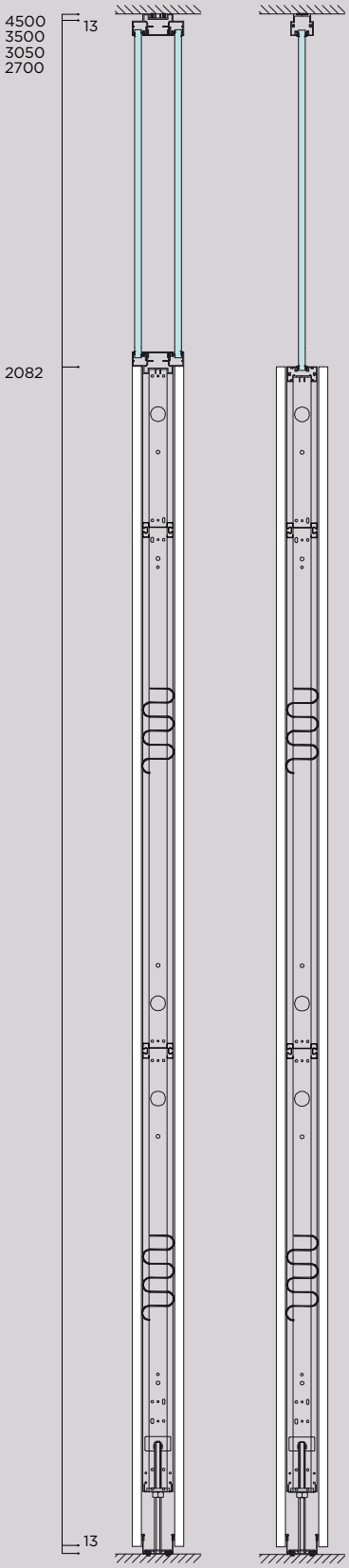

A
Forro
Rivestimento
Revêtement

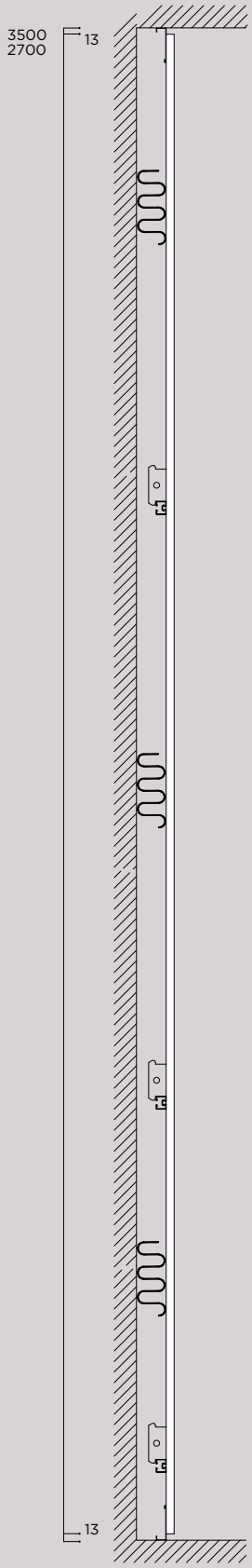

SECCIONES VERTICALES*

SEZIONI VERTICAL* • SECTIONS VERTICALES*

P o Z
Ciego • Enmarcada • Clarit
Opaco • Inquadramento • Clarit
Plein • Encadrement • Clarit

G o W
Ciego • Enmarcada • Clarit
Opaco • Inquadramento • Clarit
Plein • Encadrement • Clarit

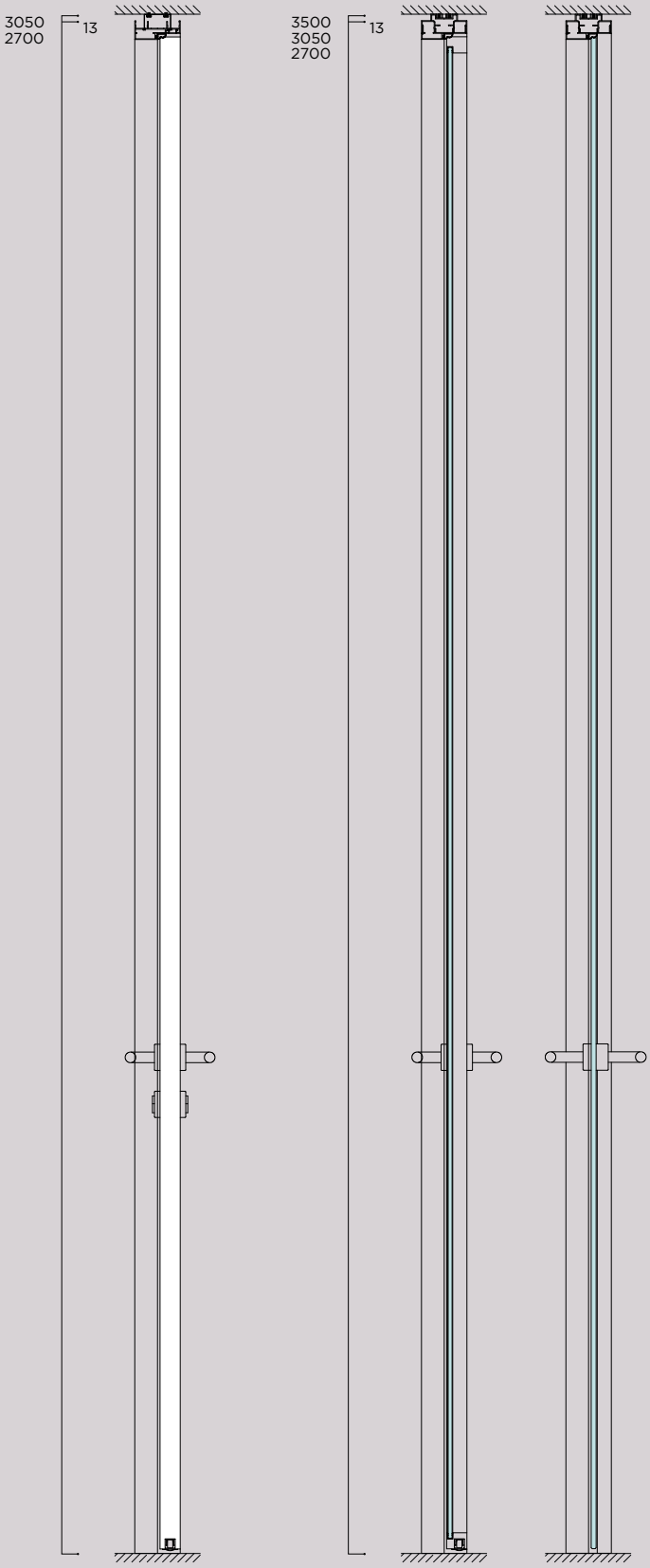

*** Gama representativa. Más gama e información en nuestro catálogo técnico y configurador.**
* Gamma rappresentativa. Più gamme e informazioni nel nostro catalogo tecnico e per la configurazione.
* Gamme représentative Plus d'éléments et d'informations dans notre catalogue technique et notre configurateur.

K o S
Ciego • Enmarcada • Clarit
Opaco • Inquadramento • Clarit
Plein • Encadrement • Clarit

G o W
Puerta corredera: Ciega • Enmarcada • Clarit
Porte coulissante: Opaco • Inquadramento • Clarit
Porte scorrevoli : Plein • Encadrement • Clarit

MÓDULOS

MÓDULI • MODULES

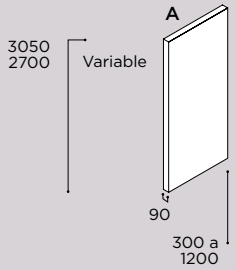

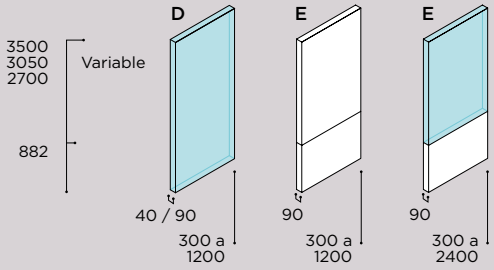

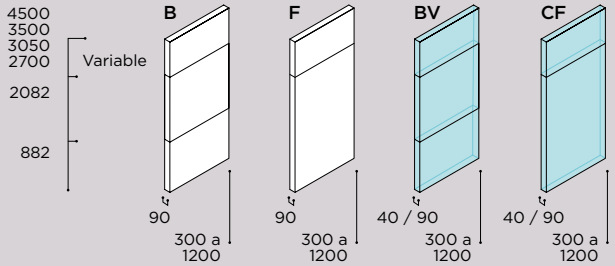

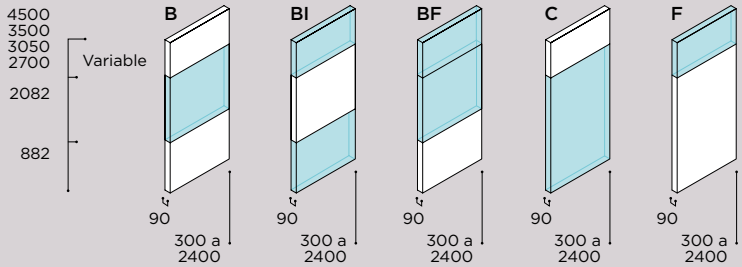

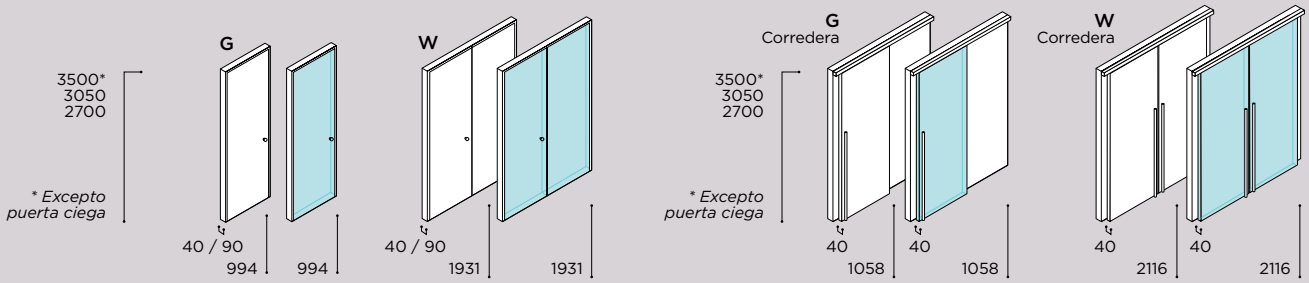

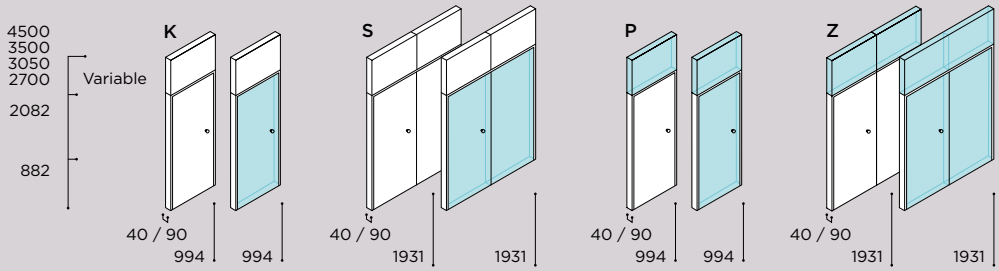

MÓDULOS Y CARACTERÍSTICAS DE FORRO

MODULI E CARATTERISTICHE DEL RIVESTIMENTO • MODULE ET CARACTÉRISTIQUES DE REVÊTEMENT

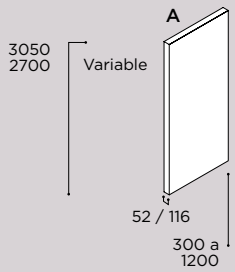

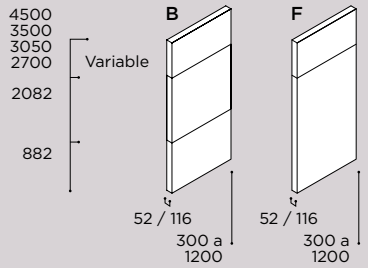

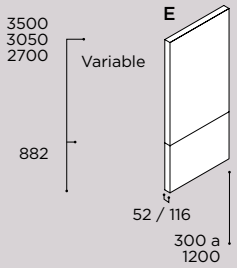

Dimensiones
Modulación horizontal estándar entre ejes:
- Partición ciega: 1200 mm.
- Alturas estándar suelo/techo:
  - ° Partición ciega S/T: 2700 y 3050 mm.
  - ° Partición ciega con varios paneles: 2700, 3050, 3500 y 4500 (sólo B ciego y F ciego) mm.

Capacidad de absorción de tolerancias en altura para forro:
±5 mm.

Espesor del tabique: desde 56 mm hasta 118 mm.

Peso/m²:
- Con tableros aglomerados de partículas de madera: 25 kg/m².
- Con panel metálico aplacado con cartón-yeso: 30 kg/m².

Estructura
- Perfiles vistos y estructura interna de acero galvanizado Sendzimir.
- Calidad según norma europea EN 10346:2009(DX51D+Z).

Pintura
- Tratamiento previo de desengrase.
- Aplicación electrostática de pintura en polvo poliéster o epoxy-poliéster y polimerizado en horno a 200°C.
- Espesor medio de capa de pintura: 50/90 µ.
- Tolerancia en colorido medidas según DIN 5033.

Paramentos exteriores, lana mineral, puertas y ventanas
- Tableros aglomerados de partículas de madera, canteados y aplacados con revestimientos vinílicos semirrígidos, maderas nobles, melamina, lacado y metálico pintado. Espesor total: 16 mm.
- Aislante interior con panel semirrígido de lana mineral de 90 kg/m³ de densidad y 20 mm de espesor.

Accesorios
- Accesorios metálicos tratados con los mismos recubrimientos de pintura, cincados, etc, según casos.

Dimensioni
Modulazione orizzontale tra assi standard:
- Sistema di divisione opaco: 1200 mm.
- Altezze standard P/S:
  - ° Sistema di divisione opaco P/S: 2700 y 3050 mm.
  - ° Sistema di divisione opaco con vari pannelli: 2700, 3050, 3500 e 4500 mm (solo B opaco e F opaco).

Capacità di assorbimento di tolleranze in altezza per il rivestimento:
±5 mm.

Spessore del pannello: da 56 mm fino a 118 mm.

Peso/m²:
- Con pannelli di legno truciolare: 25 kg/m².
- Con pannello metallico rivestito con cartongesso: 30 kg/m².

Struttura
- Profili a vista e struttura interna in acciaio galvanizzato Sendzimir.
- Qualità nel rispetto della norma europea EN 10346:2009 (DX51D+Z).

Vernice
- Pretrattamento di sgrassaggio.
- Applicazione elettrostatica di vernice in polvere di poliestere o poliestere epossidico e polimerizzato in forno a 200 °C.
- Spessore medio di strato di vernice: 50/90 µ.
- Tolleranza del colore misurata in base alla norma DIN 5033.

Paramenti esterni, lana minerale, porte e finestre
- Pannelli di legno truciolare, bordati con rivestimenti vinilici semirigidi, legni nobili, melammina, laccati e metallici verniciati. Spessore totale: 16 mm.
- Isolante interno con pannello semirigido di lana minerale da 90 kg/m³ di densità e 20 mm di spessore.

Accessori
- Accessori metallici trattati con gli stessi rivestimenti di vernice, zincati, ecc., a seconda dei casi.

Dimensions
Modulation horizontale standard entre axes:
- Cloison pleine: 1200 mm.
- Hauteurs standard sol/plafond:
  - ° Cloison pleine S/P : 2 700 et 3 050 mm.
  - ° Cloison pleine avec plusieurs panneaux : 2 700, 3 050, 3 500 et 4 500 (seulement B plein et F plein) mm.

Capacité d'absorption de tolérances en hauteur pour revêtement:
±5 mm.

Épaisseur de la cloison : de 56 mm à 118 mm.

Poids/m²:
- Avec des panneaux agglomérés en particules de bois: 25 kg/m².
- Avec panneau métallique plaqué à du placoplâtre: 30 kg/m².

Structure
- Profilés apparents et structure interne en acier galvanisé Sendzimir.
- Qualité selon norme européenne EN 10346:2009(DX51D+Z).

Peinture
- Traitement préalable de dégraissage.
- Application électrostatique de peinture en poudre polyester ou époxy-polyester et polymérisée au four à 200 ºC.
- Épaisseur moyenne de couche de peinture : 50/90 µ.
- Tolérance du coloris mesurée selon la norme DIN 5033.

Revêtements extérieurs, laine minérale, portes et fenêtres
- Panneaux agglomérés en particules de bois, chanfreinés et plaqués de revêtements en vinyle semi-rigides, bois nobles, mélamine, laque et peinture métallisée. Épaisseur totale : 16 mm.
- Isolation intérieure avec panneau semi-rigide de laine minérale de 90 kg/m³ de densité et 20 mm d'épaisseur.

Accessoires
- Accessoires métalliques traités avec les mêmes revêtements de peinture, zingages, etc., selon les cas.

LINE MÓVIL

LINE MOBILE • LINE MOBILE

•

El extenso y cuidado mundo de Line se completa con la versión móvil del programa. Este tipo de solución es imprescindible en ciertos entornos que han se der adaptados para adecuarse a las necesidades funcionales de la instalación.

Vital en espacios polivalentes como salas de conferencias, salas de reunión, salas de formación o salas de juntas, la partición móvil facilita la creación de los espacios necesarios en función de la demanda de cada momento.

••

Il vasto mondo di Line si completa con la versione mobile del programma. Questo tipo di soluzioni è fondamentale negli ambienti da adattare per adeguarsi al meglio alle necessità funzionali dell'installazione.

Sono molto importanti negli spazi polivalenti quali sale conferenze, sale riunioni, sale per la formazione o sale per le assemblee. Il sistema di divisione mobile semplifica la creazione di spazi necessari in base alla richiesta di ogni momento.

•••

Le monde étendu et soigné de Line se complète avec la version mobile du programme. Ce type de solution est indispensable dans certains environnements qui doivent être adaptés pour s'ajuster aux besoins fonctionnels de l'installation.

Vitale dans des espaces polyvalents comme les salles de conférences, les salles de réunion, les salles de formation ou des salles d'assemblées, la cloison mobile facilite la création des espaces nécessaires en fonction de la demande à tout moment.

Detalle guía tabique monodirecconal.
Dettaglio guida pannello monodirezionale.
Détail du guide-cloison monodirectionnel.

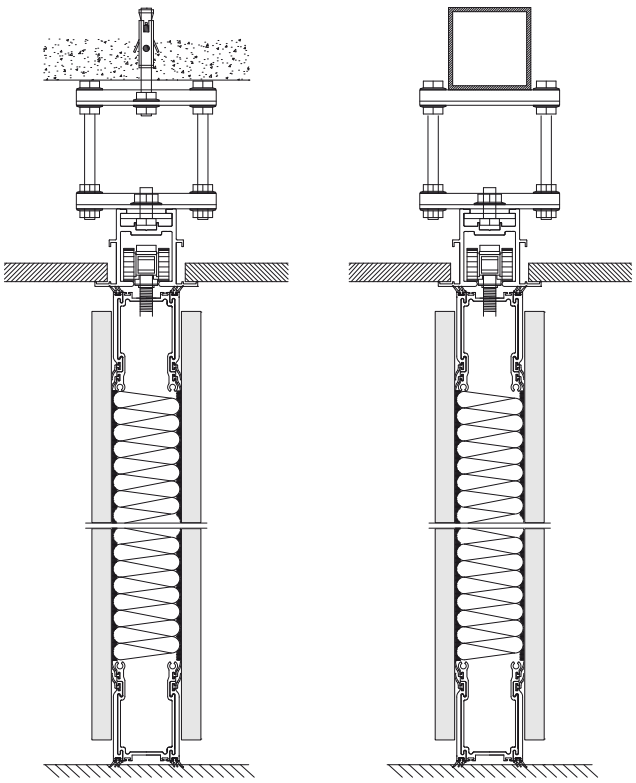

Detalle guía tabique multidirecconal.
Dettaglio guida pannello multidirezionale.
Détail du guide-cloison multidirectionnel.

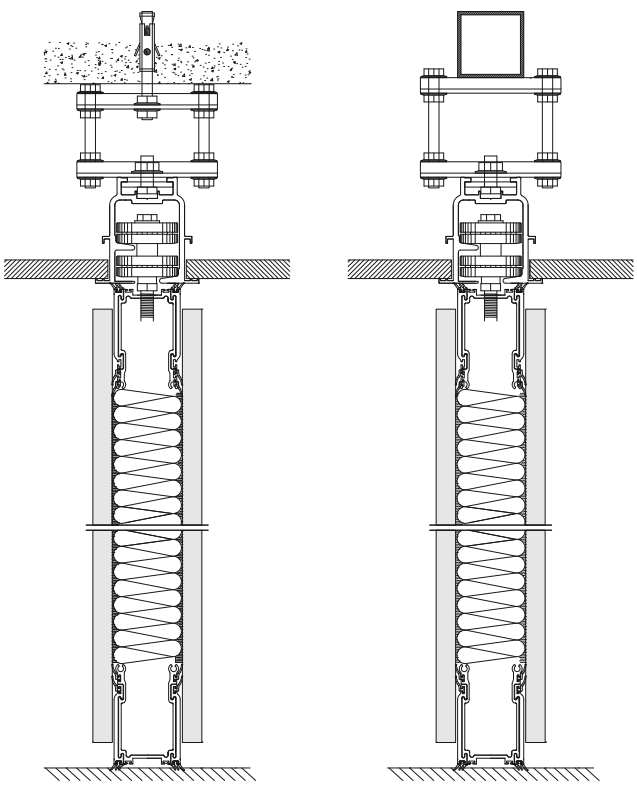

Fácil distribución de espacios.
Facile distribuzione degli spazi.
Distribution facile d'espaces.

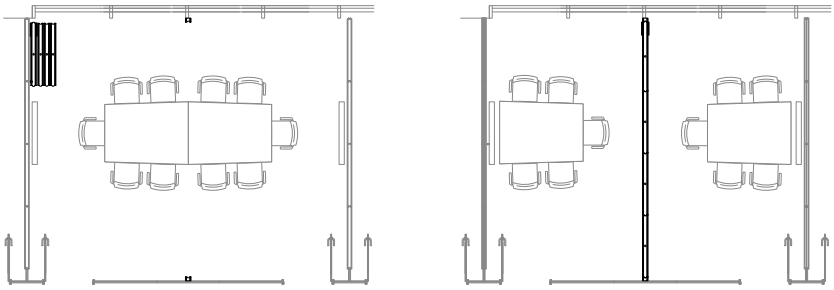

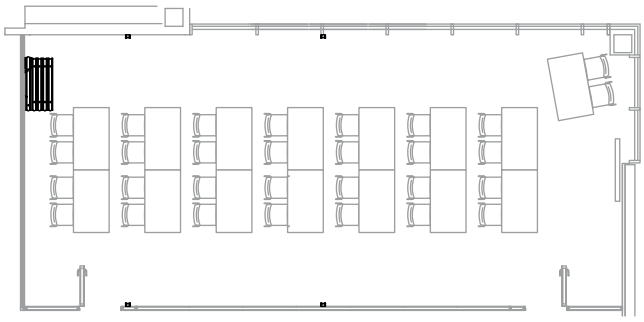

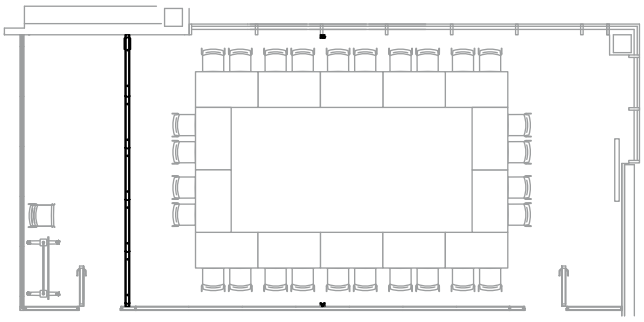

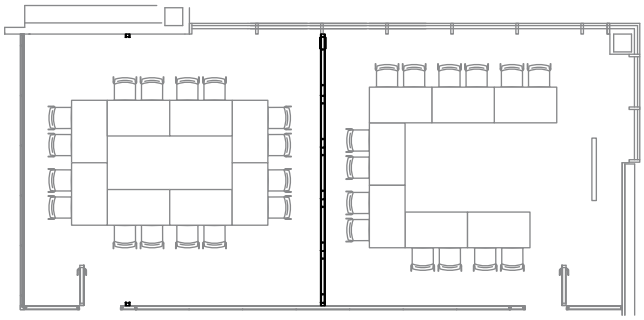

Partición ideal para salas polivalentes.
Sistema di divisione ideale per sale polivalenti.
Cloison idéale pour des salles polyvalentes.

Perfilería vista.
Profilati a vista.
Ossature apparente.

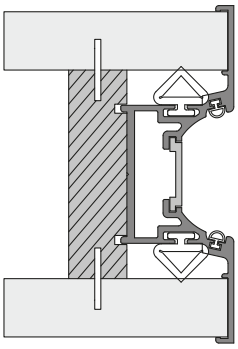

Perfilería oculta.
Profilati nascosti.
Ossature à joints creux.

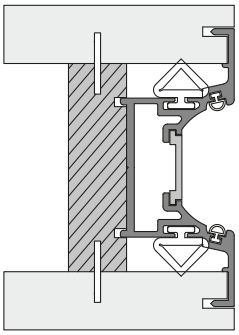

Detalle sistema fijación.
Dettaglio sistema di fissaggio.
Détail système fixation.

Arranque.
Attacco.
Départ.

Parking.
Parking.
Parking.

Detalle manivela.
Dettaglio manovella.
Détail manivelle.

MÓDULOS

MODULI • MODULE

Módulo telescópico multi-direccional.
Modulo telescopico multidirezionale.
Module télescopique multidirectionnel.

Módulo ciego multi-direccional.
Modulo opaco multidirezionale.
Module plein multidirectionnel.

Módulo telescópico mono-direccional.
Modulo telescopico monodirezionale.
Module télescopique monodirectionnel.

Módulo ciego mono-direccional.
Modulo opaco monodirezionale.
Module plein monodirectionnel.

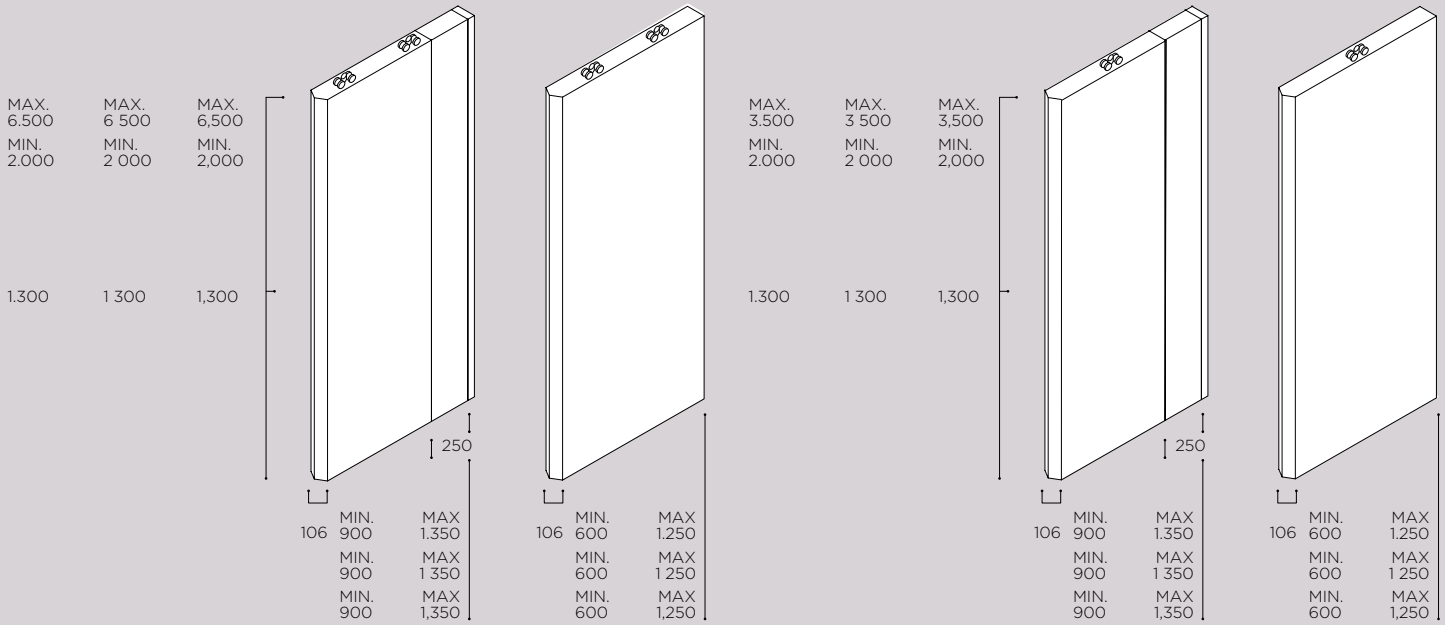

Puerta simple multi-direccional.
Porta semplice multidirezionale.
Porte simple multidirectionnelle.

Puerta doble multi-direccional.
Porta doppia multidirezionale.
Porte double multidirectionnelle.

Puerta simple mono-direccional.
Porta semplice monodirezionale.
Porte simple monodirectionnelle.

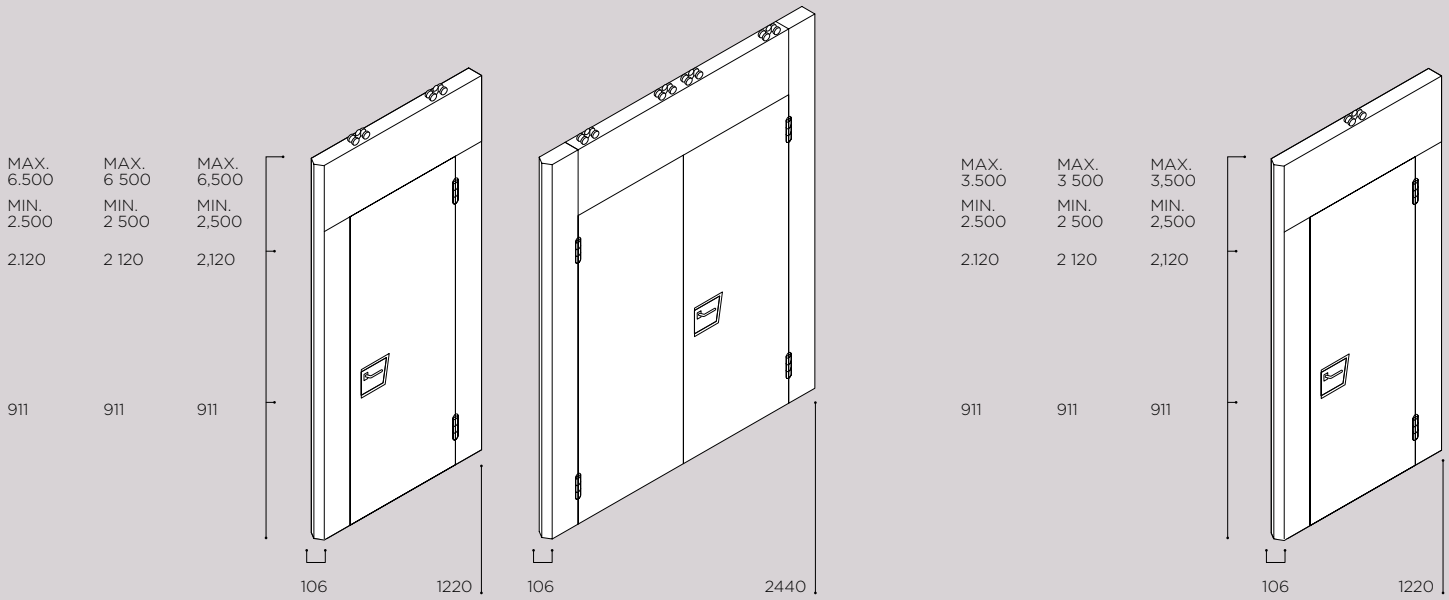

TIPOLOGÍA DE ELEMENTOS LINE MÓVIL

TIPO DI ELEMENTI LINE MOBILE • TYPE D'ÉLÉMENTS LINE MOBILE

Módulo tipo
- Módulo con acabado de tablero de 19 mm por cada cara con espesor total de 106 mm.
- Los cantos son de aluminio para una mejor protección de los tableros, existiendo la posibilidad que la perfilería también puede ser oculta.
- Su sistema de bloqueo entre módulos que verticalmente se realiza mediante un cierre magnético y juntas fónicas, consiguen un perfecto aislamiento acústico y térmico, mediante un mecanismo lateral.
- En la parte superior e inferior posee un mecanismo de neopreno que se encuentra en el canto, dejando el módulo firmemente anclado en su posición.

Módulo telescópico
Módulo de iguales características al módulo tipo, a excepción que su mecanismo se encuentra en una cara de los paneles, protegido por un escudo. El mecanismo se acciona por medio de varias vueltas de palanca que a su vez hacen expandir tanto los neoprenos superiores e inferiores, como el cabezal del módulo que se ensancha presionando sobre el arranque para finalizar el perfecto cerramiento del tabique, este cabezal móvil tiene una anchura estándar de 330 mm y recoge 120 mm teniendo éste un espesor de 145 mm.

Carril (guía)
Guía de aluminio (aleación endurecida micrón 30), fijada al techo por medio de pletinas de acero y varillas de nivelación, más tacos de expansión tipo Hilti en caso de forjado y soldadura en IPN.
Dos tipos de guía y dos tipos de patines, dependiendo del peso, apilamiento y funcionamiento en función de multidireccional o monodireccional, guía SP-100 o guía SP-200.

Aislamento acústico
El aislamiento acústico de 40/45/50 dB. El peso medio en función del acabado y aislamiento es de 43, 45 y 54 kg/m^2, compuesto en su parte interior en su versión más alta con doble membrana acústica adosada a los paneles y lana de roca de 70 kg/m^3.

Módulo puerta simple
Módulo de iguales características al módulo tipo, a excepción que lleva integrada una hoja de puerta con maneta y cerradura en acero inox. Embutida en ambas caras, el ancho de este módulo es estándar de 1220 mm, al igual que la hoja con un hueco de paso de 900 mm x 2120 mm, teniendo un espesor de 106 mm estándar.

Elemento arranque
Elementos de arranque que constituyen el atraque de los módulos en el muro, para un perfecto sellado del tabique tanto acústico como visual, teniendo el mismo grueso que el muro, 106 mm altura del mismo y un ancho estándar de 75 mm, modificándose en ajuste a nivelaciones del proyecto y situación del muro a ajustar.

Modulo tipo
- Modulo con finiture del pannello da 19 mm su ogni lato per uno spessore totale di 106 mm.
- Gli angoli sono di alluminio per una migliore protezione dei pannelli. È possibile nascondere i profilati.
- Il sistema di bloccaggio tra i moduli si realizza verticalmente mediante chiusura magnetica e guarnizioni sonore e lateralmente con un meccanismo specifico, ottenendo così un perfetto isolamento acustico e termico.
- Nella parte superiore e inferiore dispone di un meccanismo in neoprene posizionato nell'angolo, che lascia il modulo saldamente ancorato nella sua posizione.

Modulo telescopico
Modulo con le stesse caratteristiche del modulo tipo salvo per il suo meccanismo, che si trova su un lato dei pannelli, protetto da uno scudo. Il meccanismo viene azionato mediante vari giri di leva, che a loro volta espandono sia il neoprene superiore che quello inferiore, proprio come la testa del modulo, che si allarga premendo sull'attacco per finalizzare la chiusura perfetta del pannello. Questa testa mobile ha una larghezza standard di 330 mm e una rientranza di 120 mm con uno spessore di 145 mm.

Binario (guida)
Guida di alluminio (lega indurita micron 30), fissata al soffitto mediante piccole piastre di acciaio e aste di livellamento, oltre a tasselli di espansione tipo Hilti in caso di solaio e saldatura IPN.
Due tipi di guida e due tipi di pattini, in base al peso, impilaggio e funzionamento, se multidirezionale o monodirezionale, guida SP-100 o SP-200.

Isolamento acustico
Isolamento acustico da 40/45/50 dB. Il peso medio in base alle finiture e all'isolamento è di 43, 45 e 54 kg/m^2. Nella versione più alta è composto nella parte interna di doppia membrana acustica a ridosso dei pannelli e di lana di roccia da 70 kg/m^3.

Modulo porta semplice
Modulo con le stesse caratteristiche del modulo tipo, a eccezione dell'anta della porta integrata con manetta e serratura in acciaio Inox. Con entrambi i lati intarsiati, la larghezza di questo modulo è standard e misura 1220 mm, come l'anta con il foro di passaggio da 900 x 2120 mm, con uno spessore standard di 106 mm.

Elemento di attacco
Elementi di attacco per il fissaggio dei moduli al muro e per sigillare perfettamente il pannello sia a livello acustico che visivo. Hanno lo stesso spessore della parete, un'altezza di 106 mm e una larghezza standard di 75 mm, con possibilità di modifica per la loro regolazione in base all'eventuale livellazione e al muro su cui devono essere collocati.

Module type
- Module avec finition de panneau de 19 mm de chaque côté d'une épaisseur totale de 106 mm.
- Les chants sont en aluminium pour une meilleure protection des panneaux, et il y a la possibilité de mettre également une ossature à joints creux.
- Son système de blocage entre modules, qui à la verticale se réalise par une fermeture magnétique et des joints phoniques, permet d'obtenir une isolation phonique et thermique parfaite, grâce à un mécanisme latéral.
- Sur la partie supérieure et inférieure, il possède un mécanisme en néoprène qui se trouve sur le chant, laissant le module fermement fixé dans sa position.

Module télescopique
Module avec les mêmes caractéristiques que le module type, mis à part le fait que son mécanisme se trouve sur une face des panneaux, protégé par un bouclier. Le mécanisme s'actionne en faisant plusieurs tours de levier qui, à leur tour, font se répandre aussi bien les néoprènes supérieurs et inférieurs que le chevet du module, qui s'élargit en faisant pression sur la base pour achever la fermeture parfaite de la cloison. Ce chevet mobile, d'une épaisseur de 145 mm, a une largeur standard de 330 mm et replie 120 mm.

Rail (guide)
Rail en aluminium (alliage endurci micron 30) 30), fixé au plafond à l'aide de platines en aciers et de tiges de nivellement, plus des cales d'expansion type Hilti en cas de forgeage ou de soudure en IPN.
Deux types de rail et deux types de patins, en fonction du poids, de l'empilement et du fonctionnement selon qu'il est multidirectionnel ou monodirectionnel, guide SP-100 ou rail SP-200.

Isolation phonique
L'isolation phonique de 40/45/50 dB. Le poids moyen en fonction de la finition et de l'isolation est de 43, 45 et 54 kg/m^2, composé dans sa partie intérieure dans sa version la plus haute avec une double membrane phonique adossée aux panneaux et de la laine de roche de 70 kg/m^3.

Module porte simple
Module aux mêmes caractéristiques que le modèle type, hormis le fait qu'il porte un vantail intégré avec une poignée et une serrure en acier inoxydable. Embouti des deux faces, la largeur de ce module est standard de 1220 mm, comme le vantail avec un trou de passage de 900 mm x 2120 mm ayant une épaisseur de 106 mm standard.

Élément départ
Éléments de départ qui constituent la fixation des modules au mur, pour un scellage parfait de la cloison, tant sur le plan acoustique que sur le plan visuel, ayant la même épaisseur que le mur, une hauteur de 106 mm et une largeur standard de 75 mm que l'on modifie en la réglant par rapport aux nivellements du projet et à la situation du mur auquel s'ajuste la cloison.

CARACTERÍSTICAS TÉCNICAS LINE MÓVIL

CARATTERISTICHE TECNICHE DELLA SERIE LINE MOBILE • CARACTÉRISTIQUES TECHNIQUES LINE MOBILE

Espesor
El espesor de los módulos es de 106 mm., en un ancho máximo en módulos tipo de 1250 mm. y de 1350 mm en módulo telescópico.

Altura
- Hasta 3.500 mm. de altura en gama Monodireccional con guía SP-100.
- 6.500 mm. de altura en gama Multidireccional con guía SP-200.

Acabados
Los acabados disponibles para los Tabiques Móviles Line están sujetos a toda la gama de acabados del mercado, paneles en bruto para decorar o tapizar, paneles resistentes al fuego, melaninas, lacados, rechapados de maderas nobles barnizadas, estratificados, fenólicos, etc.

Insonorización
El tabique móvil Line posee un estándar de insonorización de 40 dB, llegando hasta 50 dB, las diferentes escalas de atenuamiento acústico se consigue modificando los materiales internos de aislamiento.

Peso
El peso viene indicado por los materiales utilizados para la cara exterior y los tipos de aislantes utilizados según la gama de aislamiento acústico, siendo de 40 y 70 kg/m^2.

Funcionamiento
El accionamiento de los módulos se realiza mediante manivela de giro, enviando una fuerza de cierre herméticos en parte superior e inferior de hasta 70 kg. El sistema Line móvil conlleva en cada cara de elemento una junta fónica perimetral interna al acabado, consiguiendo el aislamiento fónico perfecto.

Line móvil, cumple la norma UNE-41956 “MUROS MÓVILES” en todos sus apartados y especificaciones.

Spessore
Lo spessore dei moduli è di 106 mm, con una larghezza massima di 1250 mm nei moduli tipo e di 1350 mm nel modulo telescopico.

Altezza
- Fino a 3500 mm di altezza nella gamma monodirezionale con guida SP-100.
- 6500 mm di altezza nella gamma multidirezionale con guida SP-200.

Finiture
Le finiture disponibili per i pannelli mobili della serie Line sono soggette a tutta la gamma di finiture del mercato: pannelli grezzi da decorare o ricoprire, pannelli resistenti al fuoco, melanine, laccati, placcature di legni nobili verniciati, stratificati, fenolici e via dicendo.

Insonorizzazione
Il pannello mobile della serie Line dispone di uno standard di insonorizzazione di 40 dB e può arrivare fino a 50 dB. Le diverse scale di attenuamento acustico si ottengono modificando i materiali di isolamento interni.

Peso
Il peso varia in base ai materiali utilizzati per la superficie esterna e per i tipi di isolanti utilizzati secondo la gamma di isolamento acustico (40 e 70 kg/m^2).

Funzionamento
I moduli vengono azionati mediante una manovella, che trasmette una forza di chiusura ermetica pari a 70 kg nella parte superiore e inferiore. Il sistema Line mobile dispone su ogni lato di una guarnizione sonora perimetrale interna alla finitura, ottenendo così un isolamento fonico perfetto.

Line mobile osserva la norma UNE-41956 “MURI MOBILI” in ogni sua sezione e specificazione.

Épaisseur
L’épaisseur des modules est de 106 mm, sur une largeur maximale de 1 250 mm sur des modules types et de 1 350 mm sur le module télescopique.

Hauteur
- Jusqu’à 3 500 mm de haut dans la gamme monodirectionnelle avec rail SP-100.
- Jusqu’à 6 500 mm de haut dans la gamme multidirectionnelle avec rail SP-200.

Finitions
Les finitions disponibles pour les cloisons mobiles Line dépendent de toute la gamme de finitions du marché, des panneaux bruts à décorer ou tapisser, des panneaux résistants au feu, des mélamines, laquages, placages de bois nobles vernis, stratifiés, phénoliques, etc.

Insonorisation
La cloison mobile Line possède un standard d’insonorisation de 40 dB, arrivant à 50 dB. On obtient les différents degrés de réduction phonique en modifiant les matériaux internes d’isolation.

Poids
Le poids est indiqué par les matériaux utilisés pour la face extérieure et les types d’isolations utilisées selon la gamme d’isolation phonique, de 40 et 70 kg/m^2.

Fonctionnement
On actionne les modules à l’aide d’une manivelle de rotation, en envoyant une force de fermeture hermétiques sur la partie supérieure et inférieure qui peut atteindre 70 kg. Le système Line mobile porte sur chaque face d’élément un joint phonique périmétral interne à la finition, permettant d’obtenir l’isolation phonique parfaite.

Line mobile respecte la norme UNE-41956 « MURS MOBILES » dans tous ses chapitres et ses spécifications.

España

españa,
technology
for life.