LINET

Instrucciones de uso y descripción técnica

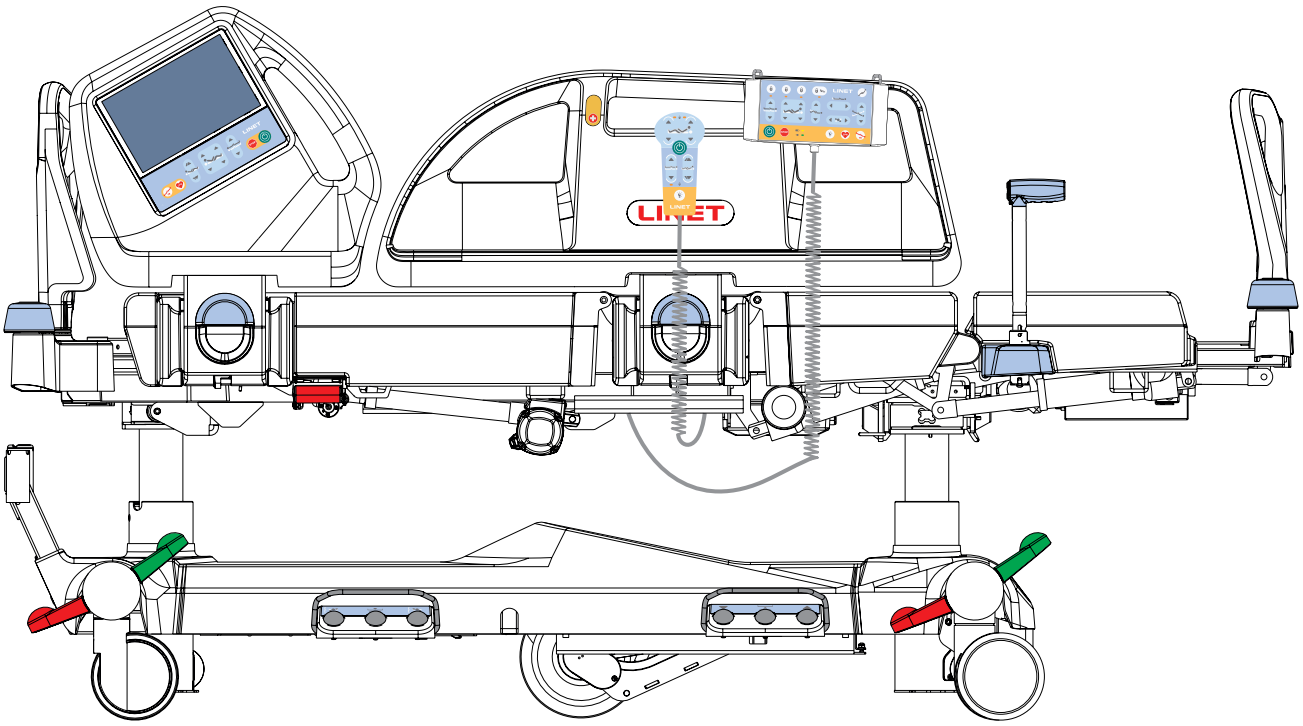

Multicare X

Cama con posición ajustable para cuidados intensivos

versión con báscula

CE 0197

D9U001MCX-0105

Versión: 02

Fecha de publicación: 2024-09

Fabricante:

L I N E T spol. s r.o.
Želevčice 5
274 01 Slaný (República Checa)

Tel.: +420 312 576 111
Fax: +420 312 522 668

Correo electrónico: info@LINET.cz
http://www.LINET.com
Departamento de servicio técnico: service@linetgroup.com

Multicare X
Cama con posición ajustable para cuidados intensivos
versión con báscula

Autor: L I N E T, s.r.o.
Enlaces relacionados: www.linet.com

D9U001MCX-0105
Versión: 02
Fecha de publicación: 2024-09

Copyright © L I N E T, s.r.o., 2024
Traducción © L I N E T, s.r.o., 2024
Todos los derechos reservados.

Todas las marcas comerciales y registradas son propiedad de sus respectivos dueños. El fabricante se reserva el derecho de efectuar cambios en el contenido de las instrucciones de uso relacionadas con la normativa técnica del producto. Por este motivo, el contenido de este manual puede mostrar diferencias con respecto a la fabricación actual del producto. Solo está permitida la reproducción, incluso de fragmentos, previa autorización del editor. Contenido sujeto a cambios debido a mejoras técnicas. Todos los datos técnicos son datos nominales y están sujetos a tolerancias de construcción y fabricación.

Índice

1 Símbolos y definiciones ... 8
1.1 Advertencias ... 8
1.1.1 Tipos de advertencias ... 8
1.1.2 Estructura de las advertencias ... 8
1.2 Instrucciones ... 8
1.3 Listas ... 8
1.4 Símbolos en el embalaje ... 9
1.5 Símbolos y etiquetas de la cama ... 10
1.6 Etiquetas de serie con UDI ... 16
1.6.1 Etiqueta de serie de Multicare X con báscula ... 16
1.7 Señalización acústica ... 17
1.8 Señalización visual ... 17
1.8.1 LED de la red eléctrica (panel de control del sanitario) ... 17
1.8.2 Conexión al indicador de la red eléctrica (Multiboard X) ... 18
1.8.3 Indicador del acumulador (panel de control del sanitario) ... 18
1.8.4 Indicador del estado de carga del acumulador (Multiboard X) ... 18
1.8.5 LED de bloqueo (panel de control del sanitario) ... 19
1.9 Definiciones ... 19
1.10 Abreviaturas ... 20
2 Instrucciones de seguridad ... 21
3 Uso previsto ... 24
3.1 Usuarios ... 24
3.2 Contraindicaciones ... 24
3.3 Operador ... 24
4 Descripción del producto ... 25
5 Especificación técnica ... 26
5.1 Identificación de componentes aplicados (tipo B) ... 26
5.2 Báscula (solo versión con báscula) ... 26
5.3 Especificaciones mecánicas (Multicare X) ... 26
5.4 Condiciones ambientales (Multicare X) ... 27
5.5 Especificaciones eléctricas (Multicare X) ... 27
5.6 Compatibilidad electromagnética ... 28
5.6.1 Instrucciones del fabricante: emisiones electromagnéticas ... 28
5.6.2 Instrucciones del fabricante: susceptibilidad electromagnética ... 29
5.7 Conectores disponibles ... 30
6 Condiciones de uso y almacenamiento ... 32
7 Entrega del paquete y variantes de la cama ... 33
7.1 Entrega ... 33
7.2 Contenido del paquete ... 33
7.3 Variantes de Multicare X ... 33
8 Puesta en servicio ... 34
8.1 Activación del acumulador ... 35
8.2 Panel del pie de cama ... 36
8.3 Cabecero ... 37
8.4 Plataforma de apoyo del colchón ... 37
8.5 Ecualización de potencial ... 38
8.6 Antes del uso ... 39
8.7 Transporte ... 39
8.7.1 Modo de transporte de la cama ... 39
8.8 Firmware ... 40
9 Cable de alimentación ... 40
10 Acumulador ... 41
10.1 Sustitución del acumulador ... 42
10.2 Retirada de la cama del uso ... 42
11 Manipulación ... 43
11.1 Barandillas ... 43
11.2 Control de las ruedas ... 45
11.3 Liberación del respaldo para RCP ... 46
12 Elementos de control ... 47
12.1 Multiboard X ... 48
12.1.1 Pantalla de inicio (pantalla táctil LCD) ... 49
12.1.2 Estados (Multiboard X, pantalla táctil LCD) ... 57
12.1.3 Códigos de avería del colchón integrado OptiCare X ... 65
12.1.4 Pantallas de configuración ... 66
12.1.5 FUNCIÓN NEW PATIENT (Paciente nuevo) ... 69
12.1.6 Pantalla de posicionamiento (pantalla táctil LCD) ... 72
12.1.7 Pantalla de bloqueo (pantalla táctil LCD) ... 76
12.2 Panel de control del sanitario ... 77
12.2.1 Iluminación de la cama y los teclados ... 79
12.3 Mando (opcional) ... 80
12.4 Paneles de control del paciente ... 81
12.5 Pedal para ajustar la altura de la cama (opcional) ... 82
12.6 Pedal para ajustar la inclinación lateral (estándar) ... 82
13 Posicionamiento de la cama ... 83
13.1 Respaldo ... 83
13.2 Reposapiernas ... 84
13.3 Reposapiés ... 86
13.4 Altura de la cama ... 87
13.5 Ajuste del contorno automático ... 88
13.6 Posición de Trendelenburg de emergencia ... 90
13.7 Inclinación de Trendelenburg y de Trendelenburg inversa ... 91
13.8 Posición de reconocimiento ... 92
13.9 Extensión de la cama ... 93
13.10 Posición de RCP ... 94
13.11 Posición de silla cardíaca ... 95
13.12 Inclinación lateral ... 96
13.13 Posición vascular ... 98
13.14 Posición de movilización ... 99
13.15 Posición horizontal baja ... 100
13.16 Ergoframe ... 100
14 Control de la báscula ... 101
14.1 Preparación ... 101
14.2 Determinación de la tara ... 101
14.3 Visualización ... 103
14.4 Modo Hold (Congelado) ... 103
14.5 Sobrecarga de la cama ... 105
14.6 Carga insuficiente de la cama ... 106
14.7 Pesar con inclinación ... 107
14.8 Ajuste de puesta a cero de fábrica ... 107
14.9 Historial de los valores de peso ... 107
14.10 FUNCIÓN NEW PATIENT (Paciente nuevo) ... 109
15 Monitorización de Bed Exit Alarm (Alarma de salida de la cama) (solo versión con báscula) ... 109
15.1 Preparación ... 109
15.2 Activación ... 110
15.3 Pantalla de monitorización de Bed Exit Alarm (Alarma de salida de la cama) ... 111
15.4 Zona de monitorización ... 111
15.5 PAUSA ... 112
15.6 BED EXIT ALARM (Alarma de salida de la cama) ... 113
15.7 Desactivación ... 114
15.8 Estado de fallo (desconexión de la red eléctrica) ... 114
16 Terapia lateral automática (ALT) ... 115
16.1 Pantalla inicial de ALT ... 116
16.2 Descripción de la pantalla de ALT ... 117
16.3 Colisiones de la cama con el entorno ... 118
16.4 Ajuste de ángulos y periodos ... 118
16.5 PRUEBA de la terapia lateral automática ... 120
16.6 Terapia lateral automática activada ... 121
16.7 Terapia lateral automática EN PAUSA ... 122
16.8 Regreso a la posición de la cama antes de la PAUSA ... 123
16.9 Historial de los ciclos de ALT ... 124
17 Equipo ... 126
17.1 Raíl para accesorios con ganchos de plástico ... 126
17.2 Señal de freno ... 127

17.3 i-Brake® ... 127
17.4 Quinta rueda retráctil ... 127
17.5 LINIS SafetyPort ... 127
17.6 Chasis inferior ... 128
17.7 i-Drive Power ... 129
17.7.1 Sistema i-Drive Power: Descripción básica ... 129
17.7.2 Instrucciones de seguridad para i-Drive Power ... 129
17.7.3 Especificaciones de uso ... 129
17.7.4 Manipulación ... 130
17.7.5 Activación/desactivación de i-Drive Power ... 131
17.7.6 Conducción asistida ... 133
17.7.7 Freno ... 134
17.7.8 Conducción libre ... 134
17.7.9 Acumulador ... 134
17.7.10 Señalización de fallos ... 135
17.7.11 Indicadores luminosos ... 135
17.7.12 Especificaciones técnicas ... 135
17.7.13 Especificaciones eléctricas ... 136
17.7.14 Mantenimiento de i-Drive Power ... 136
17.8 Mobi-Lift® ... 137
17.8.1 Uso de las asas de apoyo ... 137
17.9 Exploración pulmonar de rayos X ... 138
17.10 Nurse Call ... 139
17.11 Conector USB ... 141
17.12 m-Panel ... 142
17.12.1 Señalización (imagen de la cama) ... 143
17.12.2 Señalización de Bed Exit (Salida de la cama) ... 143
17.13 Adaptador de la estructura de tracción ... 144
17.14 Safestop ... 144
18 Colchón ... 145
18.1 Fijación del colchón en la plataforma de apoyo del colchón ... 145
18.2 Colchón pasivo ... 146
18.3 Colchón activo (no integrado) ... 146
18.4 Colchón integrado ... 147
18.4.1 Pantalla del colchón integrado (OptiCare X) ... 148
19 Accesorios ... 149
19.1 Incorporador ... 151
19.2 Soporte triangular para el incorporador ... 152
19.3 Portasueros del incorporador ... 152
19.4 Portasueros ... 153
19.5 Cesta para bote con solución para infusión para el portasueros ... 154
19.6 Adaptador del portasueros ... 154
19.7 Portasueros móvil ... 155
19.8 Tablero para escritura ... 155
19.9 Tablero para monitor ... 156
19.10 Bandeja de servicio ... 157
19.11 Soporte para bombona de oxígeno ... 158
19.11.1 Soportes verticales para bombona de oxígeno ... 159
19.11.2 Soporte horizontal para bombona de oxígeno ... 159
19.12 Soporte del circuito de ventilación ... 160
19.13 Soportes para bolsa de orina ... 161
19.13.1 Cesta para bolsa de orina ... 161
19.14 Soporte del mando ... 162
19.15 Cojín de posicionamiento ... 162
19.16 Estructura de tracción M ... 163
19.17 Estructura de tracción Kinetec T41 ... 164
19.18 Protectores ... 165
19.19 Almohadillas estabilizadoras para ALT ... 167
19.20 Almohadillas estabilizadoras avanzadas para ALT ... 168
19.21 Portasueros plegable (portasueros/asas de empuje) ... 169
19.21.1 Barra Foldable IV & Drive con soporte del mando del sistema i-Drive ... 171
19.22 IDock (talla S y talla M) ... 173
20 Limpieza/desinfección ... 175
20.1 Limpieza (Multicare X) ... 176
20.1.1 Limpieza diaria ... 176
20.1.2 Limpieza antes de cambiar a otro paciente ... 176
20.1.3 Limpieza y desinfección completas ... 177
21 Solución de problemas ... 178
22 Mantenimiento ... 179
22.1 Mantenimiento periódico ... 179
22.2 Piezas de repuesto ... 179
22.3 Comprobaciones técnicas de seguridad ... 179
23 Eliminación ... 180
23.1 Protección del medio ambiente ... 180
23.2 Eliminación ... 180
23.2.1 En Europa ... 180
23.2.2 Fuera de Europa ... 180
24 Garantía ... 181
25 Normas y estándares ... 181
25.1 Multicare X ... 181
25.2 Fabricante ... 181

Lista de figura

Fig. Instrucciones para activar el acumulador....15
Fig. Etiqueta informativa con especificaciones de paciente adulto....16
Fig. Descripción general de la cama (Multicare X)....25
Fig. Posiciones de los conectores disponibles....31
Fig. Detalle de la lámina de aislamiento....35
Fig. Colocación de la lámina de aislamiento....35
Fig. Bloqueos del panel del pie de cama....36
Fig. Plataforma de apoyo del colchón de 4 módulos....37
Fig. Cabecero....37
Fig. Conector de ecualización de potencial, hembra....38
Fig. Ecualización de potencial, macho....38
Fig. Modo de transporte de la cama (panel de control del sanitario)....40
Fig. Gancho para colgar el cable de alimentación....40
Fig. Barandillas....44
Fig. Posiciones de la palanca de control de las ruedas....45
Fig. Palanca de RCP....46
Fig. Multiboard X (pantalla táctil LCD y teclado)....48
Fig. Pantalla de inicio: Pantalla táctil LCD....49
Fig. Icono RESET (RESTABLECER) en la ventana emergente P101....64
Fig. Menú Settings (Configuración)....66
Fig. Pantalla Settings (Configuración) 1....67
Fig. Pantalla Settings (Configuración) 2....68
Fig. Pantalla Settings (Configuración) 3 (introduzca la contraseña para acceder a Service Settings [Configuración de servicio])....69
Fig. Pantalla de posicionamiento: Pantalla táctil LCD....72
Fig. Activación del modo transferencia....72
Fig. Pantalla de Inclinación Combinada....73
Fig. Menú de configuración de la pantalla de posicionamiento....74
Fig. Pantalla Backrest History (Historial del respaldo)....75
Fig. Pantalla de bloqueo: Pantalla táctil LCD....76
Fig. Panel de control del sanitario....77
Fig. Mando....80
Fig. Pedal para ajustar la altura de la cama....82
Fig. Pedal para ajustar la inclinación lateral....82
Fig. Botones de ajuste del respaldo (Multiboard X)....83
Fig. Ángulo del respaldo en la pantalla de Multiboard X....83
Fig. Botones de ajuste del respaldo (panel de control del paciente)....84
Fig. Botones de ajuste del respaldo (panel de control del sanitario)....84
Fig. Botones de ajuste del respaldo (mando)....84
Fig. Botones de ajuste del reposapiernas (Multiboard X)....85
Fig. Botones de ajuste del reposapiernas (panel de control del paciente)....85
Fig. Botones de ajuste del reposapiernas (panel de control del sanitario)....85
Fig. Botones de ajuste del reposapiernas (mando)....85
Fig. Botones de ajuste del reposapiés (Multiboard X)....86
Fig. Botones de ajuste del reposapiés (panel de control del sanitario)....86
Fig. Botones de ajuste de la altura de la cama (Multiboard X)....87
Fig. Botón de ajuste de la altura de la cama (panel de control del sanitario)....87
Fig. Pedales de altura de la cama (pedal para ajustar la altura de la cama)....88
Fig. Botones de altura de la cama Mobi-Lift....88
Fig. Botones de ajuste de la altura de la cama (mando)....88
Fig. Botones de ajuste del contorno automático (Multiboard X)....89
Fig. Botones de ajuste del contorno automático (panel de control del paciente)....89
Fig. Botones de ajuste del contorno automático (mando)....89
Fig. Posición de Trendelenburg....90
Fig. Botón de posición de Trendelenburg (Multiboard X)....90
Fig. Botón de posición de Trendelenburg de emergencia (panel de control del sanitario)....90
Fig. Inclinación de Trendelenburg inversa....91
Fig. Botones de inclinación longitudinal (Multiboard X)....91
Fig. Ángulo de inclinación longitudinal en la pantalla de Multiboard X....91
Fig. Pedal de posición de reconocimiento (pedal para ajustar la altura de la cama)....92
Fig. Botones de inclinación longitudinal (panel de control del sanitario)....92
Fig. Botones de ajuste de la extensión de la cama (Multiboard X)....93
Fig. Botones de ajuste de la extensión de la cama (panel de control del sanitario)....93
Fig. Botón CPR (RCP) (Multiboard X)....94
Fig. Botón CPR (RCP) (panel de control del sanitario)....94

Fig. Botón de posición de silla cardíaca (Multiboard X) 95
Fig. Botón de posición de silla cardíaca (panel de control del sanitario) 95
Fig. Ángulo de inclinación lateral en la pantalla de Multiboard X. 96
Fig. Pedales de inclinación lateral (pedal para ajustar la inclinación lateral) 97
Fig. Botones de inclinación lateral (panel de control del sanitario) 97
Fig. Botones de inclinación lateral (Multiboard X) 97
Fig. Icono de posición vascular (Multiboard X) 98
Fig. Botón de posición de movilización 99
Fig. Pedal de posición horizontal baja (pedal para ajustar la inclinación lateral) 100
Fig. Pantalla Scales (Báscula): Pantalla táctil LCD 101
Fig. Modo Hold (Congelado) (se muestra el símbolo del copo de nieve) 103
Fig. Primer grado de la cama sobrecargada (visualizado Hi) 105
Fig. Cama sobrecargada (ventana emergente de aviso) 106
Fig. Cama poco cargada (se indica mediante: Lo) 106
Fig. Menú de configuración de la pantalla Scales (Básculas) 107
Fig. Pantalla de historial de valores de peso 108
Fig. Pantalla de monitorización de Bed Exit Alarm (Alarma de salida de la cama) (OFF [APAGADA]) 110
Fig. Notificación de cama con carga insuficiente 110
Fig. Pantalla de monitorización de Bed Exit Alarm (Alarma de salida de la cama) 111
Fig. Monitorización de Bed Exit Alarm (Alarma de salida de la cama) EN PAUSA 112
Fig. BED EXIT ALARM (Alarma de salida de la cama) (Alerta) 113
Fig. Ventana de confirmación de la desactivación de la monitorización de Bed Exit Alarm (Alarma de salida de la cama).114
Fig. La monitorización de Bed Exit Alarm (Alarma de salida de la cama) se desactiva debido a que la cama está desconectada de la red eléctrica 114
Fig. Pantalla inicial de ALT con 4 programas de ALT predeterminados 116
Fig. Pantalla de ALT con ajustes 117
Fig. Ventana emergente que indica un programa predefinido que no es compatible con la posición actual de la cama118
Fig. Ajuste del ángulo de inclinación lateral 118
Fig. Ajuste del periodo en el ángulo de inclinación lateral 119
Fig. PRUEBA de una terapia lateral automática definida 120
Fig. Terapia lateral automática activada 121
Fig. Ventana de confirmación de la desactivación de la terapia lateral automática 121
Fig. Terapia lateral automática EN PAUSA 122
Fig. Regreso a la posición de la cama antes de la PAUSA 123
Fig. Menú de configuración de la pantalla de ALT 124
Fig. Pantalla de historial de ciclos ALT 125
Fig. Raíl para accesorios (en los laterales de la cama) 126
Fig. Activación de la quinta rueda retráctil 127
Fig. Cubierta del chasis inferior de 3 piezas 128
Fig. Cubierta del chasis inferior de 1 pieza 128
Fig. Posición correcta del mando del i-Drive Power 130
Fig. Mando del i-Drive Power (2) 131
Fig. Panel de activación (4) 131
Fig. Interruptor de alimentación de i-Drive Power con etiqueta 132
Fig. Etiqueta del botón de retracción de emergencia de i-Drive Power 132
Fig. Estado de carga del acumulador 134
Fig. Asa Mobi-Lift 137
Fig. Soporte para casetes de rayos X 138
Fig. Botón Nurse Call (parte interna de la barandilla del pie de cama) 139
Fig. Botón Nurse Call (parte externa de la barandilla del pie de cama) 139
Fig. Altavoz y micrófono (parte interna de la barandilla del cabecero) 140
Fig. Posición del conector de Nurse Call en el cabecero de la cama 140
Fig. Conector USB en el interior de la barandilla del cabecero 141
Fig. m-Panel: Pantalla y teclado 142
Fig. Imagen de la cama con todos los estados no monitorizados (gris: estados no monitorizados) 143
Fig. Imagen de la cama con todos los estados seguros (blanco: estados monitorizados seguros) 143
Fig. Imagen de la cama con todos los estados no seguros (naranja intermitente: alertas/estados no seguros) 143
Fig. Señalización visual de Bed Exit Alarm (Alarma de salida de la cama) (alternancia de las dos inscripciones) 143
Fig. Precaución de Safestop (ventana emergente de precaución) 144
Fig. Posiciones para insertar la estructura de tracción M o la estructura de tracción T41 (chasis inferior de Multicare X)144
Fig. Fijación del colchón con correas en la plataforma de apoyo del colchón de la cama Multicare X 145
Fig. Parte inferior del colchón pasivo 146
Fig. Parte inferior del colchón activo (no integrado) 146
Fig. Pantalla del colchón integrado: Pantalla táctil LCD 148
Fig. Ubicación del incorporador (manguito en el adaptador de accesorios) 151
Fig. Incorporador (en el cabecero de la cama) 151
Fig. Ubicaciones del incorporador para el soporte triangular 152
Fig. Portasueros colocados en el incorporador 152
Fig. Ubicaciones para el portasueros 4PKV26107200 (manguitos en el adaptador de accesorios) 153

Fig. Portasueros con receptáculo para cánulas (4PKV26107200) 153
Fig. Cesta para bote con solución para infusión 154
Fig. Adaptador 11029700A0000 para el portasueros 4PKV26107200 154
Fig. Tablero para escritura en el panel del pie de cama 155
Fig. Portasueros móvil con receptáculo para cánulas (4ZZ426100) 155
Fig. Tablero para monitor sobre el panel del pie de cama 156
Fig. Tablero para monitor (vista lateral) 156
Fig. Etiqueta del tablero para monitor con instrucciones de manipulación del tablero para monitor 156
Fig. Bandeja de servicio en el cabecero 157
Fig. Colocación del recipiente de plástico en el soporte de barra (bandeja de servicio) 157
Fig. Soporte para bombona de oxígeno 158
Fig. Adaptador 11029700A0000 para soporte vertical para bombona de oxígeno 4MAR2010PC007-1 159
Fig. Ubicaciones para el soporte horizontal para bombona de oxígeno 159
Fig. Ubicaciones para los soportes verticales para bombona de oxígeno (manguitos en el adaptador de accesorios) .159
Fig. Soportes del circuito de ventilación colocados en el respaldo 160
Fig. Soportes para bolsa de orina 161
Fig. Soporte del mando en el asa de la barandilla del pie de la cama (lado exterior de la barandilla del pie de la cama)162
Fig. Cojín de posicionamiento 162
Fig. Carga de funcionamiento seguro de la polea 163
Fig. Carga de funcionamiento seguro de los ganchos (portasueros) 163
Fig. Colocación del protector 165
Fig. Elemento de sujeción en el perfil telescópico de la extensión de la cama 166
Fig. Posiciones de las 7 almohadillas estabilizadoras para ALT en la plataforma de apoyo del colchón 167
Fig. Posiciones previstas de las 21 almohadillas estabilizadoras avanzadas para ALT en la plataforma de apoyo del colchón 168
Fig. Posición del portasueros plegable en el adaptador de accesorios 169
Fig. Fijación del portasueros plegable en el adaptador de accesorios 169
Fig. Par de portasueros plegables (cabecero) 170
Fig. Mando del sistema i-Drive en el soporte compatible 171
Fig. Anillo de control y ganchos 171
Fig. Colocación del mando del sistema i-Drive en el soporte compatible fijado en la barra Foldable IV & Drive 172
Fig. Posiciones para los ganchos IDock en el soporte de transporte 173
Fig. Carrito de acoplamiento IDock 173
Fig. Instalación del soporte de transporte en el travesaño del extremo inferior de la cama 174

1 Símbolos y definiciones

1.1 Advertencias

1.1.1 Tipos de advertencias

Las advertencias se diferencian en función del tipo de peligro mediante los siguientes términos para advertencias.

► **PRECAUCIÓN** advierte sobre el riesgo de daños materiales.
► **ADVERTENCIA** advierte sobre el riesgo de daños físicos.
► **PELIGRO** advierte sobre el riesgo de daños mortales.

1.1.2 Estructura de las advertencias

TÉRMINOS PARA ADVERTENCIAS.
Tipo y fuente del peligro.
► Medidas para evitar el peligro.

1.2 Instrucciones

Estructura de las instrucciones:

► Realice este paso.
Resultados, si son necesarios.

1.3 Listas

Estructura de las listas con viñetas:

- Nivel 1 de la lista
  - Nivel 2 de la lista
    - Nivel 3 de la lista

1.4 Símbolos en el embalaje

	FRÁGIL, MANEJAR CON CUIDADO
	ESTE LADO ARRIBA
	MANTENER SECO (PROTEGER DE LA HUMEDAD)
20 PAP	SÍMBOLO DE RECICLAJE DE PAPEL
	NO APILAR DURANTE EL ALMACENAMIENTO
	NO USAR CARRETILLA DE CARGA
3 Transport	PAQUETE INTERNACIONAL: LÍMITE DE APILAMIENTO POR NÚMERO (3 PAQUETES PARA TRANSPORTE)
5 Storage	PAQUETE INTERNACIONAL: LÍMITE DE APILAMIENTO POR NÚMERO (5 PAQUETES PARA ALMACENAMIENTO)

1.5 Símbolos y etiquetas de la cama

	LEER LAS INSTRUCCIONES DE USO
	BOTÓN GO (PULSAR PARA ACTIVAR UN ELEMENTO DE CONTROL)
STOP	BOTÓN STOP (PULSAR PARA INTERRUMPIR EL POSICIONAMIENTO DE LA CAMA)
	FABRICANTE
	FECHA DE FABRICACIÓN
REF	NÚMERO DE REFERENCIA (TIPO DE PRODUCTO DEPENDIENDO DE LA CONFIGURACIÓN)
SN	NÚMERO DE SERIE
	APTO ÚNICAMENTE PARA USO EN INTERIORES
UDI	IDENTIFICACIÓN ÚNICA DE DISPOSITIVOS (PARA DISPOSITIVOS MÉDICOS)
	SÍMBOLO DE RAEE (RECICLAR COMO RESIDUO ELECTRÓNICO, NO DESECHAR CON LOS RESIDUOS DOMÉSTICOS)
	SÍMBOLO DE RECICLAJE

250 kg	CARGA DE FUNCIONAMIENTO SEGURO
≥40 kg ≥146 cm BMI≥17	DESCRIPCIÓN FÍSICA DE UN ADULTO (DESIGNACIÓN DE CAMA MÉDICA PARA ADULTOS)
	UTILICE EL COLCHÓN RECOMENDADO POR EL FABRICANTE
	NO COLOQUE OBJETOS EN EL CHASIS INFERIOR
MAX 80 kg	LÍMITE DE CARGA DEL REPOSAPIÉS
	ADVERTENCIA DE APLASTAMIENTO O ATRAPAMIENTO DE MANOS
	CONECTOR DEL CONDUCTOR PARA ECUALIZACIÓN DE POTENCIAL
CPR	PALANCA DE RCP
	SEÑAL DE ADVERTENCIA GENERAL
	SEÑAL DE ADVERTENCIA GENERAL
	COMPONENTES APLICADOS DE TIPO **B**
	PROTECCIÓN TÉRMICA DEL TRANSFORMADOR

	PESO MÁXIMO DEL PACIENTE
	PESO DE LA CAMA
	TRANSFORMADOR DE AISLAMIENTO DE SEGURIDAD (GENERAL)
CE 0197	MARCADO **CE** DE Multicare X
	NO CONTAMINE EL MEDIO AMBIENTE
LINET DO NOT OPEN	NO ABRIR
LOT	NÚMERO DE LOTE (ACCESORIOS)
	PESO MÁXIMO DE LA CAMA DE HOSPITAL MÓVIL (PESO MÁXIMO DE LA CAMA VACÍA + CARGA DE FUNCIONAMIENTO SEGURO)
	ENCENDIDO (i-Drive Power)
	APAGADO (i-Drive Power)

Li-ion	ESTE COMPONENTE CONTIENE LITIO; NO DESECHAR CON LOS RESIDUOS DOMÉSTICOS (Si Multicare X está equipado con el módulo de integración, incluye una batería de litio).
MD	PRODUCTO SANITARIO (de conformidad con el Reglamento sobre productos sanitarios)
TO RETRACT THE I-DRIVE POWER WHEEL IN EMERGENCY: 1. PRESS ANY GO BUTTON ON THE BED 2. SWITCH OFF THE MAIN POWER SWITCH 3. HOLD THE EMERGENCY RETRACTION BUTTON UNDER THE CHASSIS COVER	INSTRUCCIONES RELACIONADAS CON EL USO DEL SISTEMA i-DRIVE POWER
	TOMA DE TIERRA
	NO INTRODUZCA EL INCORPORADOR AQUÍ
	CENTRO DE LA PLATAFORMA DE APOYO DEL COLCHÓN (EL SÍMBOLO SE ENCUENTRA EN LA PARTE INTERIOR DEL CABECERO, EL PANEL DEL PIE Y EN AMBAS BARANDILLAS DEL PIE DE CAMA)
1 2 3	INSTRUCCIONES PARA INSERTAR Y MANIPULAR EL SOPORTE DEL CASETE DE RAYOS X
X RAY CASSETTE CENTRE X RAY LOCATION AREA LANDSCAPE PORTRAIT	ETIQUETA DEL SOPORTE DEL CASETE DE RAYOS X

	ETIQUETA DEL PEDAL PARA AJUSTAR LA ALTURA DE LA CAMA
	ETIQUETA DEL PEDAL PARA AJUSTAR LA INCLINACIÓN LATERAL
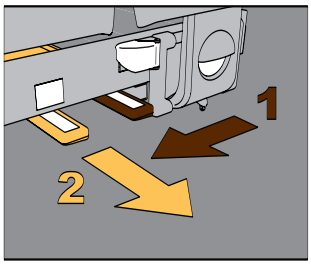	INSTRUCCIONES PARA EXTRAER EL SOPORTE DEL CASETE DE RAYOS X
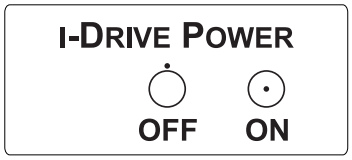	INTERRUPTOR DE LA BATERÍA DEL SISTEMA I-DRIVE
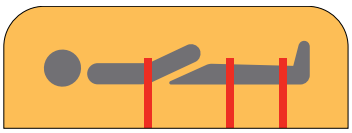	POSICIÓN DE LAS CORREAS (SEGUFIX)
	CARGA DE FUNCIONAMIENTO SEGURO DEL ADAPTADOR PARA ESTRUCTURAS DE TRACCIÓN
	ETIQUETA DE LLAMADA A ENFERMERÍA EN LA PARTE INTERIOR DE LA BARANDILLA DEL CABECERO
	ADVERTENCIA, LEA LAS INSTRUCCIONES DE USO (UNIDAD DE COLUMNA)

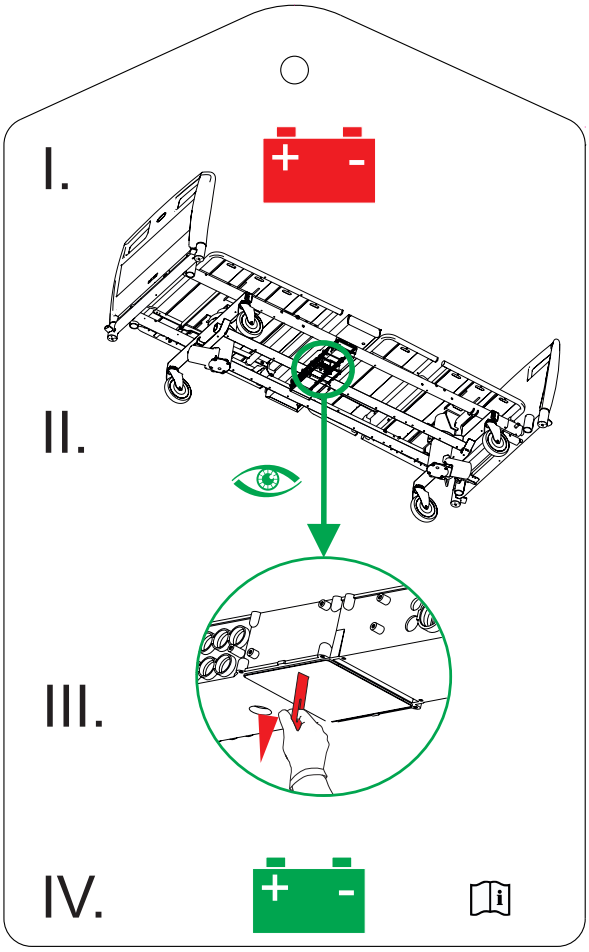

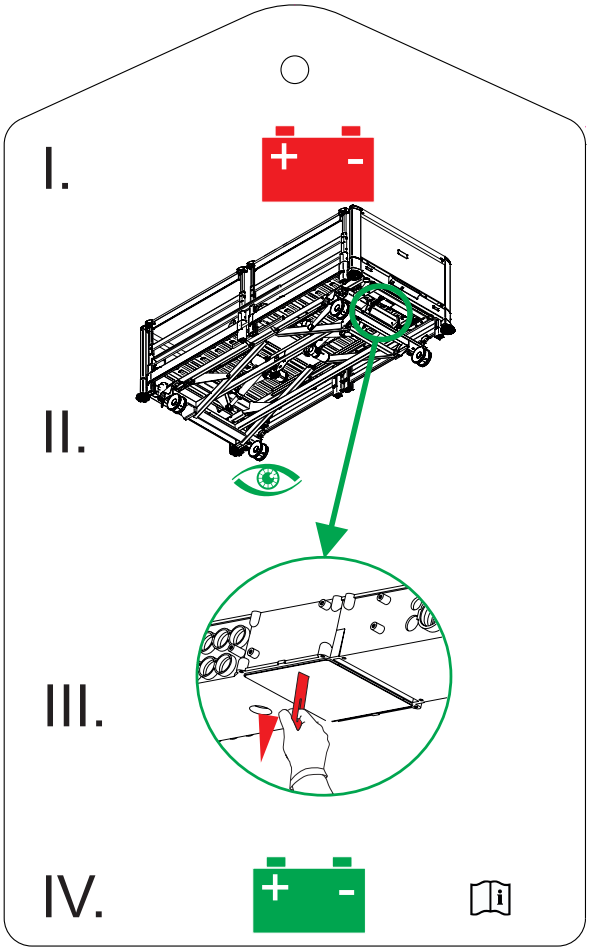

Fig. Instrucciones para activar el acumulador

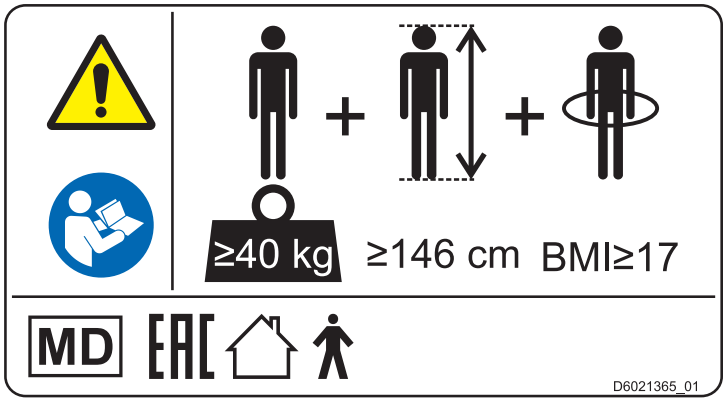

Fig. Etiqueta informativa con especificaciones de paciente adulto

1.6 Etiquetas de serie con UDI

1.6.1 Etiqueta de serie de Multicare X con báscula

La etiqueta de serie de Multicare X se coloca en el lateral izquierdo del cabecero del somier de la plataforma de apoyo del colchón. La etiqueta de serie contiene información sobre la dirección del fabricante, la fecha de fabricación (año-mes-día), el número de referencia del producto, el número de serie del producto, el número mundial de artículo comercial (GTIN), la identificación única para dispositivos (UDI), los símbolos, las especificaciones de peso y las especificaciones eléctricas.

1.7 Señalización acústica

SONIDO	SIGNIFICADO
SONIDO CONTINUO	Sobrecalentamiento
	Sobretensión del acumulador
	Sobrecarga de la báscula (solo versión con báscula)
	Sobrecarga del accionador
PITIDO + SONIDO CONTINUO	Señal de la barandilla (inclinación lateral + barandilla del cabecero o barandilla del pie de la cama bajada)
PITIDO REPETIDO: 0,6 s de sonido/2,6 s de silencio	Error STOP (todos los botones STOP están desactivados)
MELODÍA: 3 pitidos, pausa, 2 pitidos, pausa más larga, 3 pitidos, pausa, 2 pitidos	Alarma de salida de la cama (solo versión con báscula)
PITIDO de 0,3 s	Confirmación
	Detención o función bloqueada
	Se ha alcanzado una inclinación lateral de 15°
	Transición de inclinación (inclinación lateral, de Trendelenburg, de Trendelenburg inversa) a posición horizontal
4 PITIDOS de 0,3 s	Desconectada de la red eléctrica
	Posicionamiento alimentado por el acumulador
PITIDO de 0,5 s	Inicio del modo servicio o fin del modo servicio
	Error de teclado (posicionamiento bloqueado)
PITIDO de 3 s	Error del sistema
PITIDO de 5 s	SCU desconectado (solo con colchón integrado)
	Módulo de báscula desconectado (solo versión con báscula)
PITIDO REPETIDO durante 3 minutos: 1,1 s de sonido/1,1 s de silencio	Señal de freno (solo versión con señal de freno)

1.8 Señalización visual

1.8.1 LED de la red eléctrica (panel de control del sanitario)

LED DE LA RED ELÉCTRICA	SIGNIFICADO
Encendido	Conectada a la red eléctrica
Intermitente: 0,6 s encendido/0,6 s apagado	Error del teclado (parpadeo invertido del LED de bloqueo)
	Error (primer fallo)
Intermitente: 0,1 s encendido/0,1 s apagado	Modo servicio
Apagado	Desconectada de la red eléctrica
	Error en la conmutación del transformador

1.8.2 Conexión al indicador de la red eléctrica (Multiboard X)

Conexión a la red eléctrica	Indicación
La cama está conectada a la red eléctrica	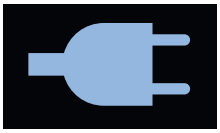
La cama está desconectada de la red eléctrica (icono intermitente)	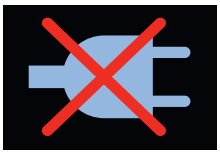

1.8.3 Indicador del acumulador (panel de control del sanitario)

INDICADOR DEL ACUMULADOR	SIGNIFICADO
Encendido	Acumulador desconectado o defectuoso
Intermitente: 1,6 s encendido/0,2 s apagado	Acumulador descargado en exceso
Intermitente: 0,1 s encendido/0,1 s apagado	Acumulador descargado
Intermitente: 0,2 s encendido/1,6 s apagado	El acumulador se está cargando
Apagado	Acumulador cargado

1.8.4 Indicador del estado de carga del acumulador (Multiboard X)

Estado de carga del acumulador	Indicación
Cargando	
Acumulador cargado (la cama está conectada a la red eléctrica)	
Acumulador defectuoso o acumulador desconectado	
Acumulador descargado (contorno azul, la cama está desconectada de la red eléctrica)	
Acumulador descargado en exceso (contorno rojo, la cama está desconectada de la red eléctrica)	
La cama recibe alimentación del acumulador	

1.8.5 LED de bloqueo (panel de control del sanitario)

SEÑALIZACIÓN VISUAL / LED DE BLOQUEO	Encendido	Intermitente: 0,6 s encendido/0,6 s apagado			Apagado
LED de bloqueo de la extensión de la cama, el reposapiernas y el reposapiés	Bloqueado	Error de bloqueo	Error de teclado	Movimiento bloqueado	Desbloqueado
LED de bloqueo del respaldo	Bloqueado	Error de bloqueo	Error de teclado	Movimiento bloqueado	Desbloqueado
LED de bloqueo de la altura de la cama, la inclinación lateral, de Trendelenburg y de Trendelenburg inversa	Bloqueado	Error de bloqueo	Error de teclado	Movimiento bloqueado	Desbloqueado
LED de bloqueo del pedal	Bloqueado	Error de bloqueo	Error de teclado	Movimiento bloqueado	Desbloqueado

1.9 Definiciones

Configuración básica de la cama	La configuración del modelo de la lista de precios; no incluye colchón.
Peso de la cama	El valor depende de la configuración del producto, los accesorios o los ajustes del cliente.
Espacio de la parte inferior del chasis	La altura desde el suelo hasta el punto más bajo de la parte inferior del chasis entre las ruedas, área donde se pueden manipular accesorios debajo de una cama frenada en la posición estándar.
Ciclo de funcionamiento	Ciclo de operación del motor: tiempo de actividad/tiempo de descanso.
Ergoframe	Ergoframe es el sistema cinemático de ajuste de la plataforma de apoyo del colchón cuyo efecto es la eliminación de presión en el abdomen y la zona pélvica, así como las fuerzas de fricción en la espalda y las piernas del paciente.
Peso máximo del paciente	El peso máximo del paciente depende del entorno de aplicación, de conformidad con la norma IEC 60601-2-52. En los entornos de aplicación 1 (cuidados intensivos/críticos) y 2 (cuidados agudos), reduzca 65 kg la carga de funcionamiento seguro. En los entornos de aplicación 3 (cuidados de larga duración) y 5 (cuidados ambulatorios), reduzca 35 kg la carga de funcionamiento seguro.
Carga de funcionamiento seguro	La mayor carga permitida de la cama. La carga de funcionamiento seguro es la suma de: – el paciente, – el colchón, – los accesorios de la cama médica (solo si los soporta el sistema de apoyo de la cama médica) y – la carga soportada por los accesorios (sin incluir el peso del paciente).
Altura de la barandilla lateral	La altura de la barra transversal superior o de los bordes de las barandillas (no el punto más alto de los controles de las barandillas laterales) desde la superficie del paciente.
Posición estándar de la cama	- La altura de la superficie del paciente con respecto al suelo es de 400 mm. - La plataforma de apoyo del colchón, incluidas las partes individuales, debe estar en posición horizontal (0°). - Las barandillas están siempre bloqueadas en la posición elevada. - La posición básica de la extensión integrada.
Adulto	Paciente de talla igual o superior a 146 cm, peso igual o superior a 40 kg e índice de masa corporal (IMC) igual o superior a 17 (de acuerdo con IEC 60601-2-52).
Peso máximo de la cama de hospital móvil	Suma del peso máximo de la cama vacía y la carga de funcionamiento seguro.
Parte aplicada tipo B	Grado de protección contra descargas eléctricas de las partes del producto en contacto con el paciente.

1.10 Abreviaturas

CA (~)	Corriente alterna
ALT	Terapia lateral automática
CE	Conformidad Europea
RCP	Reanimación cardiopulmonar
dB	Unidad para medir la intensidad del sonido
CC (⎓)	Corriente continua
CUC	Número de configuración
CEM	Compatibilidad electromagnética
FET	Transistor de efecto campo
AF	Alta frecuencia
HPL	Laminado a alta presión
UCI	Unidad de cuidados intensivos
INT.	Ciclo de funcionamiento
IP	Índice de protección
IV	Intravenoso
LCD	Pantalla de cristal líquido
LED	Diodo emisor de luz
EM	Electromédico (equipamiento)
ACTIVADO	Activación
DESACTIVADO	Desactivación
ppm	Partes por millón, millonésima (1000 ppm = 0,1 %)
REF	Número de referencia (tipo de producto dependiendo de la configuración)
SCU	Sistema de Control Inteligente (colchón integrado)
NS	Número de serie
CFS	Carga de funcionamiento seguro
IDU	Identificación única de dispositivos (para dispositivos médicos)
USB	Bus universal en serie
RAEE	Residuos de aparatos eléctricos y electrónicos

Abreviaturas de la báscula	
Max	Capacidad máxima del instrumento de peso
Min	Capacidad mínima del instrumento de peso
e	Intervalo de graduación de la báscula
T	Valor de tara

2 Instrucciones de seguridad

ADVERTENCIA
La cama Multicare X debe mantenerse en la posición más baja siempre que el paciente no esté recibiendo atención a fin de reducir el riesgo de lesiones por caída.

ADVERTENCIA
Las barandillas de la cama Multicare X deben estar levantadas para reducir el riesgo de que el paciente se caiga o se salga accidentalmente del colchón.

ADVERTENCIA
El uso de colchones y barandillas incompatibles puede provocar un riesgo de atrapamiento.

ADVERTENCIA
La manipulación incorrecta del cable de alimentación, por ejemplo, si se retuerce, se corta o sufre otros daños mecánicos, resulta peligroso.

ADVERTENCIA
Evite estrangular las piezas de la cama Multicare X con el cable de otros equipos utilizados en la cama.

ADVERTENCIA
La cama Multicare X no debe usarse con elevadores ni montacamas.

ADVERTENCIA
La cama está diseñada para adultos.
► Consulte el capítulo **Uso previsto**.

ADVERTENCIA
Los colchones incompatibles pueden provocar riesgos.

ADVERTENCIA
Para evitar el riesgo de descarga eléctrica, este equipo solo debe conectarse a una red eléctrica con toma a tierra.

ADVERTENCIA
No se permite realizar modificaciones en este equipo.

ADVERTENCIA
No realice modificaciones en este equipo sin la autorización del fabricante.

ADVERTENCIA
Si se realiza alguna modificación en este equipo, deben llevarse a cabo inspecciones y pruebas adecuadas para garantizar un uso seguro continuado del equipo.

ADVERTENCIA
No debe conectarse ninguna regleta múltiple ni cable alargador adicionales al sistema electromédico.

ADVERTENCIA
Durante investigaciones o tratamientos específicos, pueden producirse riesgos significativos de interferencia recíproca con los equipos electromédicos.

ADVERTENCIA
Se necesita la valoración experta del personal para considerar todos los casos individuales de contraindicaciones.

ADVERTENCIA
Algunas posiciones de la cama no son adecuadas para enfermedades/diagnósticos específicos. La posición de Fowler no es adecuada en caso de lesiones de la médula espinal. La posición de Trendelenburg no es adecuada para pacientes con presión intracraneal elevada.

ADVERTENCIA
El ajuste de la longitud de la cama debe ser proporcional a la altura del paciente.
Puede producirse un riesgo de atrapamiento si la constitución corporal del paciente es desproporcionada con respecto al tamaño de la plataforma de apoyo del colchón.

ADVERTENCIA
Todas las incidencias graves que se produzcan en relación con este producto deben notificarse al fabricante y a la autoridad competente del Estado miembro en el que se encuentre el usuario o el paciente.

ADVERTENCIA
Solo una persona autorizada y formada en el uso del producto puede cambiar los fusibles y las fuentes de alimentación.

ADVERTENCIA
Este producto sanitario no está indicado para entornos enriquecidos con oxígeno.

ADVERTENCIA
Este producto sanitario no está indicado para su uso con sustancias inflamables.

ADVERTENCIA
Este producto sanitario no es un equipamiento electromédico portátil.

ADVERTENCIA
Asegúrese de no superar el ciclo de funcionamiento (2 min encendido/18 min apagado) mientras se coloca la cama.

ADVERTENCIA
El paciente solo puede utilizar ciertos elementos de control si el personal del hospital determina que el estado físico y psicológico del paciente es acorde al uso de estos, y solo si el personal del hospital ha formado al paciente de acuerdo con las instrucciones de uso.

ADVERTENCIA
El personal del hospital solo puede utilizar el sistema de la báscula integrada para pesar al paciente si han recibido formación según las instrucciones de uso.

ADVERTENCIA
No se deben realizar tareas de mantenimiento ni de servicio en ninguna parte del equipamiento electromédico de Multicare X mientras se esté utilizando con un paciente.

ADVERTENCIA
El paciente puede utilizar algunos elementos de control del equipamiento electromédico salvo que se estén realizando tareas de mantenimiento o de servicio en ellos.

Instrucciones adicionales para un uso correcto:

► Siga las instrucciones de manera precisa.
► Utilice la cama únicamente si está en perfecto estado de funcionamiento.
► Si es necesario, compruebe las funciones de la cama diariamente o en cada cambio.
► Asegúrese de que el usuario ha leído y entendido estas instrucciones de uso completamente antes de usar el producto.
► Utilice la cama exclusivamente con la red eléctrica adecuada.
► Asegúrese de que solo personal cualificado y formado según las instrucciones de uso está a cargo del funcionamiento de la cama.
► Asegúrese de informar al paciente (si su salud lo permite) sobre el control de la cama y todas las medidas de seguridad aplicables.
► Desplace la cama exclusivamente sobre suelos de superficie dura y uniforme.
► Póngase inmediatamente en contacto con el departamento de servicio técnico del fabricante para que sustituya las piezas dañadas por piezas originales.
► Asegúrese de que la cama solo esté a cargo de personal cualificado y formado para manipular la cama de acuerdo con las instrucciones de uso proporcionadas por el fabricante o por cualquier otra persona autorizada por el fabricante; eventualmente por un representante autorizado o por una persona aprobada por el representante autorizado.
► Asegúrese de que el mantenimiento y la instalación se realizan exclusivamente por parte de personal cualificado, formado por el fabricante.
► Cuando la carga sea máxima o cuando haya un exceso de carga inevitable (RCP), ajuste la plataforma de apoyo del colchón a la posición más baja.
► Asegúrese de que en la cama solo esté tumbado un paciente adulto a la vez.
► Para evitar lesiones o aplastamiento, tenga especial precaución al controlar las partes móviles de la cama.
► Si utiliza incorporadores o portasueros, asegúrese de que no ocasiona daños al mover o ajustar la cama.
► Frene las ruedas cuando la cama esté ocupada.
► Mantenga la plataforma de apoyo del colchón en la posición más baja siempre que el personal sanitario no esté tratando al paciente, para evitar que el paciente se caiga o se lesione.
► Asegúrese de que las barandillas las manipule exclusivamente el personal sanitario.
► No utilice nunca la cama en zonas en las que exista riesgo de explosión.
► Active o desactive funciones en los paneles de control del paciente mediante el panel de control del sanitario según corresponda para el estado mental y físico del paciente. Compruebe que la función está realmente desactivada.
► Nunca manipule el enchufe de alimentación con las manos mojadas.
► Desconecte el producto de la red eléctrica únicamente tirando del enchufe de alimentación.
► Cuando tire del enchufe de red eléctrica, hágalo sujetando el enchufe y no el cable.
► Coloque el cable de alimentación de forma que no haya retorceduras o nudos en el cable; proteja el cable del deterioro y desgaste mecánicos.
► El uso inapropiado del cable de alimentación puede ocasionar peligro de descarga eléctrica, otras lesiones graves o daños en el sistema de sustitución de colchón.
► Asegúrese de que no se supere el ciclo de funcionamiento especificado del motor.
► Para cambiar fusibles o cables, póngase en contacto con una empresa de servicio técnico autorizada por el fabricante.
► Para evitar fallos, utilice exclusivamente los accesorios y colchones originales del fabricante.
► Asegúrese de que no se supera la carga de funcionamiento seguro.
► Si la condición del paciente puede suponer riesgo de atrapamiento, deje la plataforma de apoyo del colchón en posición horizontal cuando esté sin vigilancia.
► Ajuste la altura de la cama cuando la transporte para facilitar el paso por posibles obstáculos.
► No supere la carga máxima de 80 kg (176,37 lb) en la extensión de la plataforma de apoyo del colchón.
► No supere el límite de peso máximo del paciente (ver Especificaciones mecánicas).
► No cuelgue nada de ningún cable.
► No utilice nunca el sistema de sustitución de colchón cerca de radiadores u otras fuentes de calor.
► Seleccione una ubicación adecuada para colocar los accesorios de la cama y otros objetos para evitar la activación involuntaria de los botones o controles, lo que puede provocar el ajuste de la posición de la cama.
► No use la cama si le faltan algunas partes (p. ej., partes de la plataforma de apoyo del colchón), a menos que esas partes estén diseñadas para quitarse.
► No coloque ningún accesorio o el mando en las barandillas donde se encuentran los teclados.
► Tras una situación de emergencia, compruebe siempre si alguno de los controladores (en las barandillas, el mando o el ACP) se ha pulsado involuntariamente por alguno de los accesorios de la cama o por el colchón.
► El sistema de peso debe calibrarse de forma periódica y de acuerdo con las normas metrológicas del país correspondiente. Todas las pruebas y certificaciones deben ser realizadas por personal cualificado. El profesional sanitario es responsable de garantizar que se cumplan los procedimientos de prueba necesarios del sistema de peso y con la frecuencia pertinente.
► Para evitar la activación involuntaria de las partes móviles durante el uso de la cama, compruebe que ninguno de los elementos de control esté presionado por una persona, un objeto o por el colchón.
► Cuando ajuste la ALT (terapia lateral automática), asegúrese de que el proceso no supone ningún riesgo de que el paciente se caiga o resulte herido, ni de que se extraigan las vías ni de los tubos traqueales.

3 Uso previsto

El uso previsto es la hospitalización del paciente en las unidades de cuidados intensivos y agudos e incluye, entre otros, los aspectos siguientes:

► Ajuste de las posiciones específicas necesarias para las medidas de prevención, los procedimientos de cuidado rutinarios, los tratamientos, la movilización, la fisioterapia, las exploraciones, el sueño y la relajación. Dichas posiciones se especifican y describen con más detalle en la evaluación clínica de este producto, junto con sus posibles beneficios y resultados clínicos.

► Proporcionar al paciente un entorno seguro durante todos los procedimientos oportunos. Durante la evaluación clínica se examinan los requisitos específicos en materia de seguridad del paciente, incluida la evaluación de la relación riesgo/beneficio. El archivo de gestión de riesgos incluye los problemas de seguridad relevantes.

► Traslado interior del paciente encamado fuera de la habitación del paciente.

► Proporcionar las condiciones de trabajo adecuadas para que los cuidadores puedan llevar a cabo las tareas rutinarias y específicas durante la hospitalización del paciente.

► Medición indicativa del peso del paciente, utilizada como referencia sin efecto directo en el diagnóstico. Ayuda al personal a evaluar el estado general del paciente y a aplicar la dieta y los medicamentos (válido para la versión de las camas con básculas integradas).

3.1 Usuarios

► Pacientes adultos (peso ≥40 kg, altura ≥146 cm, IMC ≥17) en las unidades de cuidados intensivos y agudos (entornos de aplicación 1 y 2 de conformidad con la norma IEC 60601-2-52).

► Profesionales sanitarios (personal de enfermería, médicos, personal técnico, personal de transporte, personal de limpieza).

3.2 Contraindicaciones

► El producto sanitario no está indicado para su uso en pacientes pediátricos.

► Algunas posiciones no son adecuadas para enfermedades o diagnósticos específicos (por ejemplo, en caso de lesión de la médula espinal no se recomienda la posición de Fowler o los pacientes con presión intracraneal alta no deben colocarse en posición de Trendelenburg). Se necesita la valoración experta del personal sanitario para considerar las contraindicaciones en cada individual.

3.3 Operador

► Profesional sanitario.

► Paciente (en función de la evaluación individual del estado del paciente por parte del profesional sanitario, el paciente puede utilizar funciones específicas del producto).

4 Descripción del producto

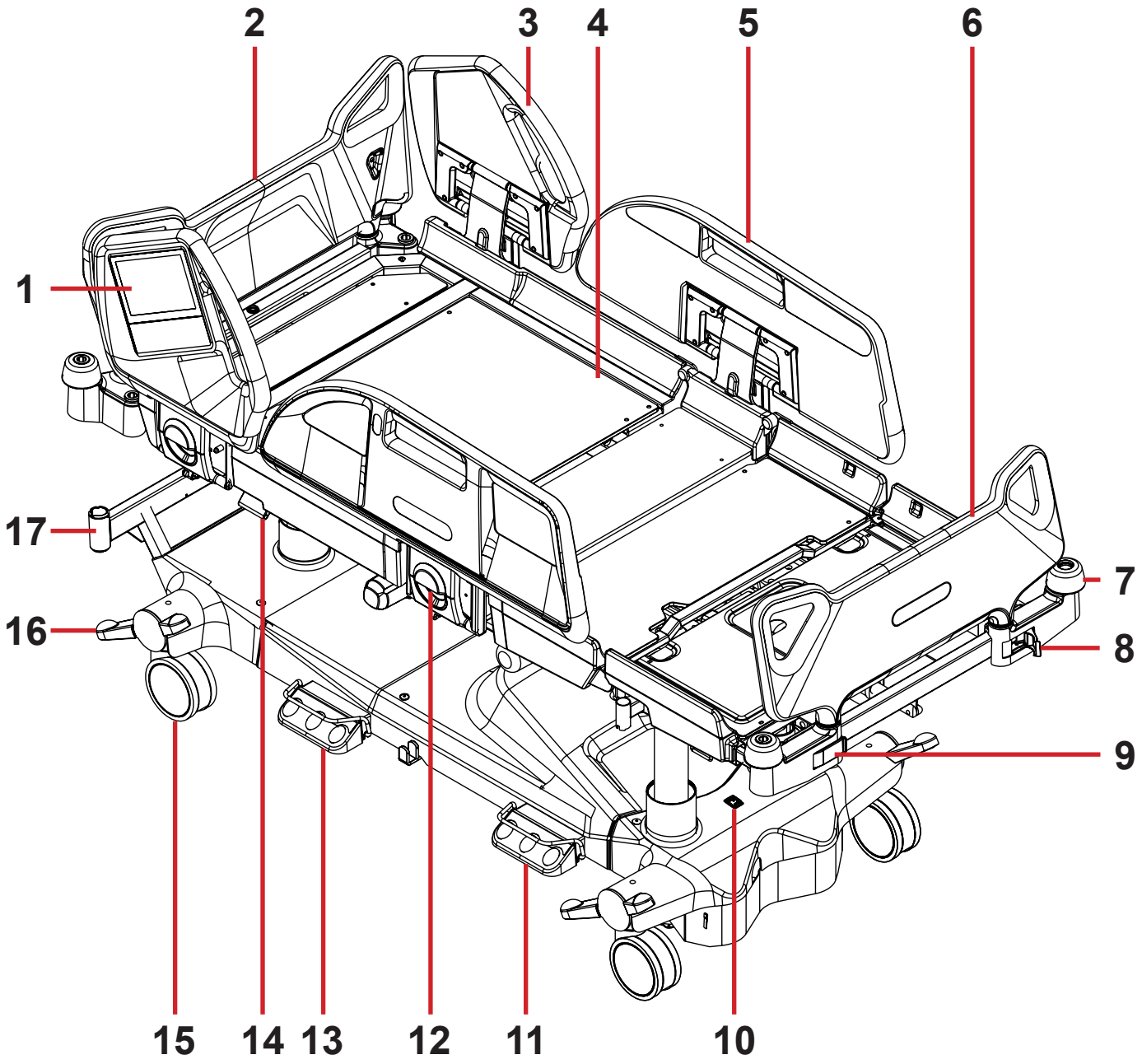

Fig. Descripción general de la cama (Multicare X)

1. **Multiboard X**
2. **Cabecero extraíble**
3. **Barandilla del cabecero**
4. **Plataforma de apoyo del colchón de cuatro módulos con sistema Ergoframe®**
5. **Barandilla del pie de la cama con paneles de control del paciente**
6. **Panel extraíble del pie de cama (con bloqueo)**
7. **Parachoques de las esquinas**
8. **Bloqueo de seguridad del panel de pie de cama (desbloqueado)**
9. **Bloqueo de seguridad del panel de pie de cama (bloqueado)**
10. **Interruptor de alimentación de i-Drive Power**
11. **Pedal para ajustar la altura de la cama**
12. **Palanca de liberación de la barandilla**
13. **Pedal para ajustar la inclinación lateral**
14. **Palanca de RCP (liberación del respaldo)**
15. **Rueda**
16. **Palanca de control de las ruedas**
17. **Adaptador de accesorios**

5 Especificación técnica

Todos los datos técnicos son datos nominales y están sujetos a tolerancias de construcción y fabricación.

ADVERTENCIA
Si se utiliza la cama Multicare X con el sistema de colchón integrado OptiCare X, debe respetar los valores de las especificaciones mecánicas y eléctricas para que no se produzcan daños.

5.1 Identificación de componentes aplicados (tipo B)

Todas las partes de la cama (y los accesorios) a las que puede llegar el paciente son componentes aplicados de tipo B.

- Somier de la plataforma de apoyo del colchón, cubiertas y todas las partes móviles
- Cabecero y panel del pie de cama
- Barandillas
- Asas Mobi-Lift
- Mando

5.2 Báscula (solo versión con báscula)

Precisión de los valores de peso mostrados:
- 0,5 kg (1,1 lb)
- Básculas de clase III

5.3 Especificaciones mecánicas (Multicare X)

Parámetro	Valor
Dimensiones externas en posición de cama estándar (largo x ancho)	**215 cm x 105 cm**
Longitud máxima del respaldo	**87,5 cm**
Longitud máxima de la sección del asiento	**26,5 cm**
Longitud máxima del reposapiernas	**36 cm**
Longitud máxima del reposapiés	**38,5 cm**
Altura de seguridad de la barandilla sobre la plataforma de apoyo del colchón	**45 cm (máximo)**
Dimensiones de la barandilla del cabecero (longitud x altura)	**53,5 cm x 56,5 cm**
Dimensiones de la barandilla de pie de cama (longitud x altura)	**100,7 cm x 46 cm**
Extensión de la cama (mínimo-máximo)	**0 cm-22 cm**
Dimensiones máximas del colchón (largo x ancho)	**214 cm x 87,5 cm**
Altura máxima del colchón	**23 cm**
Espacio libre en posición estándar	**15 cm**
Diámetro de las ruedas	**15 cm**
Altura máxima y mínima de la plataforma de apoyo del colchón sobre el suelo (sin colchón)	**44 cm-82 cm**
Ergoframe (respaldo/reposapiernas)	**6 cm/6 cm**
Ángulo máximo del respaldo	**70°**
Ángulo máximo del reposapiernas	**30°**
Ángulo máximo del reposapiés	**38°**
Ángulo entre el reposapiés y el reposapiernas	**112°**
Ángulo máximo de inclinación lateral	**+30°/-30°**
Ángulo de Trendelenburg	**13°**
Ángulo de Trendelenburg inversa	**16°**
Peso medio de la cama (sin colchón)	**224 kg**

Parámetro	Valor
Carga de funcionamiento seguro (CFS) de la cama: - Paciente - Colchón (OptiCare X) - Accesorios - Carga de accesorios	250 kg 185 kg 15 kg 13,12 kg 28,6 kg
Carga de funcionamiento seguro del incorporador	75 kg
Peso máximo de la cama de hospital móvil (peso máximo de la cama vacía + carga de funcionamiento seguro)	525 kg
Peso máximo del paciente de acuerdo con IEC 60601-2-52	185 kg
Nivel de presión del sonido	50 dBA
Entorno de aplicación de acuerdo con IEC 60601-2-52	1, 2

5.4 Condiciones ambientales (Multicare X)

Condiciones de uso	
Temperatura ambiente	De 10 °C a 40 °C
Humedad relativa	De 30 % a 75 %
Presión atmosférica	De 795 hPa a 1060 hPa

Condiciones de almacenamiento y transporte	
Temperatura ambiente	De -20 °C a 50 °C
Humedad relativa	De 20 % a 90 %
Presión atmosférica	De 795 hPa a 1060 hPa

5.5 Especificaciones eléctricas (Multicare X)

Parámetro	Valor
Tensión de entrada, frecuencia	230 V CA, 50/60 Hz 127 V CA, 50/60 Hz 120 V CA, 50/60 Hz 110 V CA, 50/60 Hz 100 V CA, 50/60 Hz 110-127 V CA, 60 Hz/220 V CA, 50/60 Hz
Potencia de entrada máxima	450 V CA
Índice de protección (EN 60529)	IPX4
Clase de protección	Clase I
Ciclo de funcionamiento del motor eléctrico	2 minutos ENCENDIDO/18 minutos APAGADO
Acumulador	Pb AKU 2 x 12 V/1,2 Ah/Fusible 15 A
Fusible del sistema de control Versión 230 V Versión 127 V Versión 120 V Versión 110 V Versión 100 V	 2 x T2,0 A L 250 V 2 x T4,0 A L 250 V 2 x T4,0 A L 250 V 2 x T4,0 A L 250 V 2 x T4,0 A L 250 V

NOTA Si lo solicita, LINET® puede suministrar camas de hospital con especificaciones eléctricas compatibles con los estándares regionales (voltaje personalizado, diferentes enchufes de alimentación).

5.6 Compatibilidad electromagnética

Esta cama está destinada a hospitales, excepto donde haya cerca material quirúrgico de AF activo y en la sala apantallada de RF de un sistema médico para obtener imágenes de resonancia magnética, donde la intensidad de las perturbaciones EM es alta.

La cama no tiene un rendimiento esencial definido.

ADVERTENCIA
Se debe evitar el uso de este equipo junto a otros equipos o apilado con ellos, ya que podría provocar un funcionamiento incorrecto. Si es necesario, vigile ambos equipos para verificar que funcionan con normalidad.

Lista de cables usados:
- ► **Cable de red eléctrica**, longitud máxima de 6 m
- ► **Panel de control del sanitario**, longitud máxima de 3 m
- ► **Mando,** longitud máxima de 3 m

ADVERTENCIA
El uso de accesorios, convertidores y otros cables distintos de los especificados y suministrados por el fabricante de esta cama podría dar lugar al aumento de emisiones electromagnéticas o a una menor inmunidad electromagnética de la cama, lo que conlleva un funcionamiento inadecuado.

ADVERTENCIA
No debe utilizarse ningún equipo móvil de comunicación por RF (incluidos los dispositivos de uso final, como los cables de antena y la antena externa) a menos de 30 cm (12 pulgadas) de distancia de ninguna parte de la cama Multicare X, incluidos los cables especificados por el fabricante. De lo contrario, podría producirse un deterioro de la funcionalidad de esta cama.

ADVERTENCIA
No sobrecargue la cama (CFS), respete el ciclo de funcionamiento (INT.) y consulte el capítulo 22 Mantenimiento a fin de mantener la seguridad básica en cuanto a perturbaciones electromagnéticas durante la vida útil prevista.

5.6.1 Instrucciones del fabricante: emisiones electromagnéticas

Ensayo de emisiones	Cumplimiento
Emisiones de RF CISPR 11	Grupo 1
Emisiones de RF CISPR 11	Clase A
Emisiones de armónicos IEC 61000-3-2	Clase A
Fluctuaciones de voltaje/Emisiones de parpadeo IEC 61000-3-3	En cumplimiento

NOTA Las características de las EMISIONES de este equipo lo hacen adecuado para su uso en zonas industriales y hospitales (CISPR 11 clase A). Si se utiliza en entornos domésticos (para los que normalmente se exige CISPR 11 clase B), este equipo puede no ofrecer la protección adecuada para servicios de comunicación por radiofrecuencia. El usuario deberá tomar medidas de mitigación, como reubicar o reorientar el equipo.

5.6.2 Instrucciones del fabricante: susceptibilidad electromagnética

Ensayos de inmunidad	Nivel de cumplimiento
Descarga electrostática (ESD) IEC 61000-4-2	±8 kV para descargas por contacto ±15 kV para descargas por aire
RF irradiada IEC 61000-4-3 Campos próximos procedentes de equipamiento de comunicación inalámbrico por RF IEC 61000-4-3	3 V/m 80 MHz-2,7 GHz 80 % AM a 1 kHz Véase la Tabla 1
Ráfaga/transitorios eléctricos rápidos IEC 61000-4-4	±2 kV para la línea de energía Frecuencia de repetición 100 kHz
Sobretensión IEC 61000-4-5	±1 kV de línea a línea ±2 kV de línea a tierra
RF conducida IEC 61000-4-6	3 V (0,15 MHz-80 MHz) 6 V en bandas ISM entre 0,15 MHz y 80 MHz 80 % AM a 1 kHz
Campo magnético a frecuencia industrial (50/60 Hz) IEC 61000-4-8	30 A/m
Huecos de tensión, interrupciones breves en líneas de entrada de suministro energético IEC 61000-4-11	0 % UT; 0,5 ciclos A 0°, 45°, 90°, 135°, 180°, 225°, 270° y 315° 0 % UT; 1 ciclo y 70 % UT; 25/30 ciclos Fase única: a 0° 0 % UT; 250/300 ciclos

Tabla 1. INMUNIDAD a equipos de comunicación inalámbricos por RF

Frecuencia del ensayo (MHz)	Banda (MHz)	Servicio	Modulación	Nivel del ensayo de inmunidad V/m
385	380-390	TETRA 400	Modulación por impulsos 18 Hz	27
450	430-470	GMRS 460, FRS 460	FM ± 5 kHz desviación 1 kHz senoidal	28*
710 745 780	704-787	Banda LTE 13, 17	Modulación por impulsos 217 Hz	9
810 870 930	800-960	GSM 800/900, TETRA 800, iDEN 820, CDMA 850, Banda LTE 5	Modulación por impulsos 18 Hz	28
1720 1845 1970	1700-1990	GSM 1800; CDMA 1900; GSM 1900; DECT; banda LTE 1, 3, 4, 25; UMTS	Modulación por impulsos 217 Hz	28
2450	2400-2570	Bluetooth, WLAN, 802,11 b/g/n, RFID 2450, Banda LTE 7	Modulación por impulsos 217 Hz	28
5240 5500 5785	5100-5800	WLAN 802.11 a/n	Modulación por impulsos 217 Hz	9

***NOTA** El uso de un equipo de comunicación inalámbrica GMRS 460 y FRS 460 muy cerca de la cama puede provocar la pérdida temporal de la función de carga de la batería interna de reserva de la cama médica.

NOTA No se ha aplicado ninguna desviación a los requisitos de la IEC 60601-1-2 ed. 4

NOTA No se conoce ninguna otra medida de mantener la seguridad básica en función de los fenómenos de CEM.

NOTA Las camas equipadas con el módulo de comunicación cumplen la norma para IEEE 802.11 b/g/n (2400,0 Mhz-2483,5 MHz, modulación DSSS [IEEE 802.11 b], OFDM [IEEE 802.11 g/n] ancho de banda 20 MHz, EIRP = 0,34 W).

5.7 Conectores disponibles

ADVERTENCIA
Utilice los conectores solo conforme al uso previsto y a las restricciones especiales para evitar posibles daños en la cama.

Conector disponible	Uso previsto	Restricciones
1) Enchufe de la red eléctrica (extremo del cabecero)	Fuente de alimentación principal de CA de la cama.	Conecte solo a una toma de pared compatible con el tipo de enchufe suministrado.
2) Toma LAN (extremo del cabecero)	Conexión opcional a la red de datos del hospital (a través de Ethernet).	Solo se puede conectar a dispositivos de la red del hospital que cumplan las normas IEC 60950-1 o IEC 60601-1. Conecte solo a un enchufe de pared compatible con IEEE 802.3 mediante cable UTP o STP con conectores RJ-45. Tensión máxima de entrada de 3 V de CA o 48 V de CC, corriente máxima de entrada de 350 mA. La cama no recibe ni acepta datos de la red del hospital. La cama puede enviar datos de estado en formato HL7; la presencia de esta toma LAN no significa automáticamente que esta función esté disponible en esta cama o esté activa. Esta toma no requiere alimentación PoE (alimentación a través de Ethernet).
3) Conector de Nurse Call (cabecero)	Conexión opcional a la red analógica de señalización de Nurse Call del hospital.	Conecte únicamente el sistema de señalización de Nurse Call compatible con UL 1069 mediante un conector D-Sub de 37 patillas. Tensión de entrada máxima de 28 V, corriente de entrada máxima de 0,5 A en espera, 1 A de corto plazo.
4) Conectores USB (2 unidades, en las barandillas del cabecero)	Cargador USB para los dispositivos móviles personales del paciente (por ejemplo, teléfonos móviles, tabletas).	Salida de potencia máxima disponible de 5 V de CC/máx. 2 A, utilícela solo para cargar.
5) Plug & Play para el panel de control del sanitario (lado izquierdo de la cama)	Conexión especial para el ACP con cable opcional para el control de la cama (destinado al personal de enfermería).	Conecte solo el panel de control del sanitario LINET compatible con Multicare X.
6) Plug & Play para el mando (lado derecho de la cama)	Conexión especial para el mando con cable opcional para el control de la cama (destinado al paciente).	Conecte solo el mando LINET.

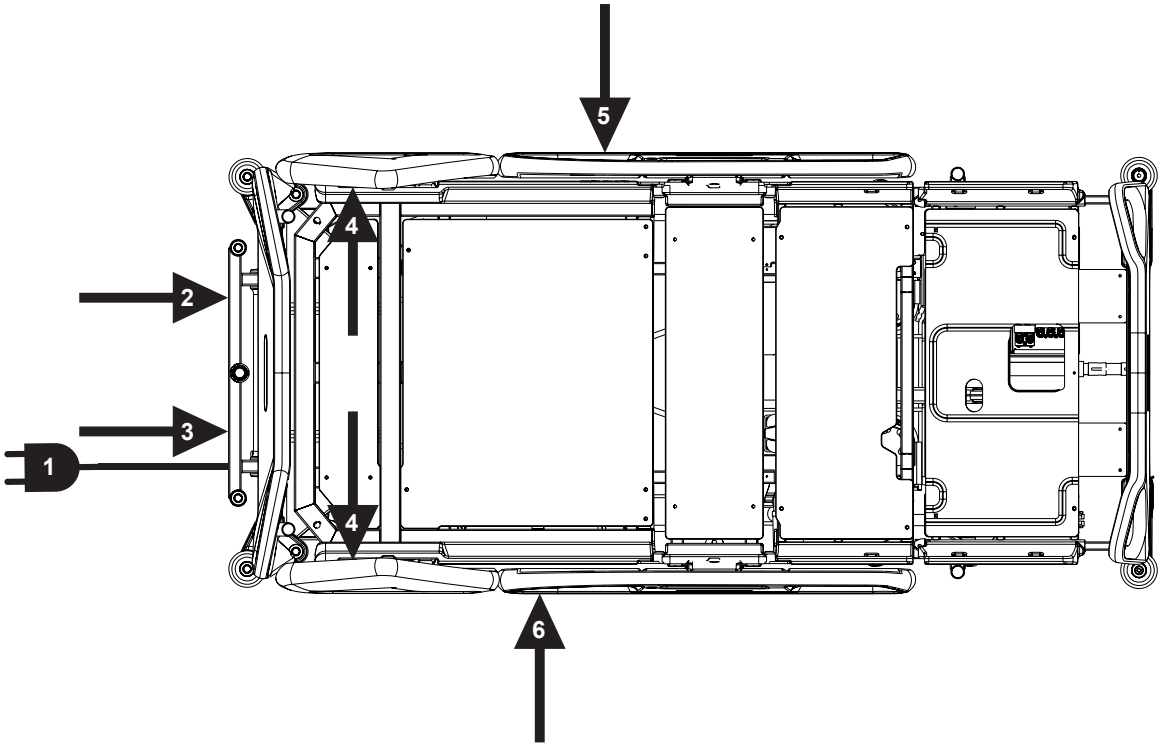

Fig. Posiciones de los conectores disponibles

NOTA Consulte también los capítulos „8.6 Antes del uso“ en la página 39, „17.10 Nurse Call“ en la página 139 y „17.11 Conector USB“ en la página 141.

6 Condiciones de uso y almacenamiento

PELIGRO
Peligro de muerte por descarga eléctrica.
Para garantizar la protección de clase I de la cama contra descargas eléctricas:
► Conecte la cama a la red eléctrica.
► Use solamente enchufes de nivel hospitalario o exclusivos de hospital para la conexión a tierra.

Multicare X y OptiCare X están diseñados para su uso en salas con fines médicos. Las instalaciones eléctricas deben, por tanto, cumplir las normas locales que establecen las condiciones necesarias para las instalaciones eléctricas.
► Desconecte la cama de la red eléctrica en casos excepcionales (p. ej., en caso de rayos o terremotos).

Multicare X y OptiCare X no son aptos para entornos de interior donde haya gases inflamables (excepto bombonas de oxígeno). Debe respetar los valores de los parámetros relacionados con las condiciones ambientales que se indican en el capítulo Especificaciones técnicas durante el uso y almacenamiento del producto.

7 Entrega del paquete y variantes de la cama

7.1 Entrega

► En el momento de la recepción, compruebe que el paquete está completo tal y como se especifica en el resguardo de entrega.
► Notifique al repartidor y al proveedor de cualquier deficiencia o daño inmediatamente, por escrito o añadiendo una nota en el resguardo de entrega.

7.2 Contenido del paquete

- Cama médica Multicare X.
- Instrucciones de uso

7.3 Variantes de Multicare X

Características variables de la cama:

e = estándar
o = opcional

- Colchón integrado
  - Cama con colchón integrado OptiCare X (conjunto completo con sistema de control inteligente) (o)
  - Cama preparada para OptiCare X sin colchón y sin sistema de control inteligente (o)
  - Cama preparada para OptiCare X sin colchón y con sistema de control inteligente (o)
  - Cama sin colchón integrado OptiCare X
- Básculas
  - Sin básculas (sin monitorización de Bed Exit Alarm [Alarma de salida de la cama]) (o)
  - Con básculas (con monitorización de Bed Exit Alarm [Alarma de salida de la cama]) (o)
- Terapia lateral automática (ALT)
  - Sin ALT (o)
  - Con ALT (e)
- Chasis inferior
  - Cubierta del chasis inferior de 3 piezas (o)
  - Cubierta del chasis inferior de 1 pieza (e)
  - Adaptador de la estructura de tracción (o)
- Ruedas
  - Tente Integral 150 mm (5,9 pulg.) ruedas simples (s)
  - Tente Integral 150 mm (5,9 pulg.) ruedas dobles (o)
  - Tente Integral 150 mm (5,9 pulg.) ruedas simples + 5.ª rueda retráctil (o)
  - Tente Integral 150 mm (5,9 pulg.) ruedas dobles + 5.ª rueda retráctil (o)
  - Tente Integral 150 mm (5,9 pulg.) ruedas simples + i-Drive Power® (o)
  - Tente Integral 150 mm (5,9 pulg.) ruedas dobles + i-Drive Power® (o)
- Elementos de control
  - Multiboard X en ambas barandillas del cabecero (e)
  - Panel de control del sanitario (e)
  - Mando con botones iluminados y adaptador para una conexión sencilla Plug and Play (o)
  - Pedal para ajustar la inclinación lateral (e)
  - Pedal para ajustar la altura (o)
  - Paneles de control del paciente integrados en ambas barandillas del pie de cama (e)
  - Paneles de control del paciente integrados en ambas barandillas del cabecero (o)
- 1 par de asas Mobi-Lift® (o)
- i-Brake® (o)
- Soporte para casetes de rayos X (o)
- Cama preparada para HCE (o)
- Nurse Call (o)
- Safestop (o)
- m-Panel (o)
- USB (o)
- LINIS SafetyPort
  - Sin LINIS SafetyPort (s)
  - Preparación básica del hardware para LINIS SafetyPort (CE06: sin módulo de integración) (o)
  - Preparación completa del hardware para LINIS SafetyPort (CE31: con módulo de integración) (o)

8 Puesta en servicio

ADVERTENCIA
Riesgo de lesiones al manipular la cama.
► Asegúrese de que la cama esté desconectada de la red eléctrica antes de la puesta en servicio, puesta fuera de servicio y el mantenimiento.
► Asegúrese de que las ruedas estén bloqueadas antes de la puesta en servicio, puesta fuera de servicio y el mantenimiento.

PRECAUCIÓN
Daños materiales debidos a una puesta en servicio incorrecta.
► Asegúrese de que la puesta en servicio la realiza exclusivamente el servicio de atención al cliente del fabricante o personal hospitalario cualificado.

PRECAUCIÓN
Daños materiales debidos a la diferencia de temperatura.
► Si hay una diferencia de temperatura considerable entre la cama y el entorno de funcionamiento (después del traslado/almacenamiento), deje la cama desconectada durante 24 horas para que la diferencia se equilibre por sí sola.

NOTA Para una manipulación más segura, LINET® recomienda que dos técnicos se encarguen de la puesta en servicio.

Configure la cama de la siguiente manera:
► Retire el embalaje de la cama.
► Compruebe la entrega (consulte Entrega del paquete y variantes de la cama).
► Quite la lámina de aislamiento de la caja de control de alimentación (ver Activación del acumulador).
► Instale el equipamiento y los accesorios.
► En caso de entrega con el cabecero y el pie de la cama desmontados, monte el cabecero y el pie de cama (ver Cabecero y panel del pie de cama).
► Instale la cama exclusivamente sobre una superficie de suelo adecuada (consulte Transporte).
► Asegúrese de que el cable de alimentación no choque con nada y de que no esté estirado cuando ajuste la cama.
► Compruebe que el enchufe se inserta correctamente.
► No deje cables alargadores ni regletas en el suelo.
► Asegúrese de que todos los mecanismos de prevención mecánicos y eléctricos necesarios estén disponibles en la instalación.
► La cama no tiene interruptor de alimentación, es decir, el cable de alimentación es el único medio para aislar la cama de la red eléctrica. Asegúrese de que el cable de alimentación esté siempre accesible.
► Las tareas de mantenimiento y sustitución del enchufe extraíble del cable de alimentación deben realizarlas exclusivamente técnicos de servicio cualificados autorizados por el fabricante.

8.1 Activación del acumulador

Colocación de la sección de control

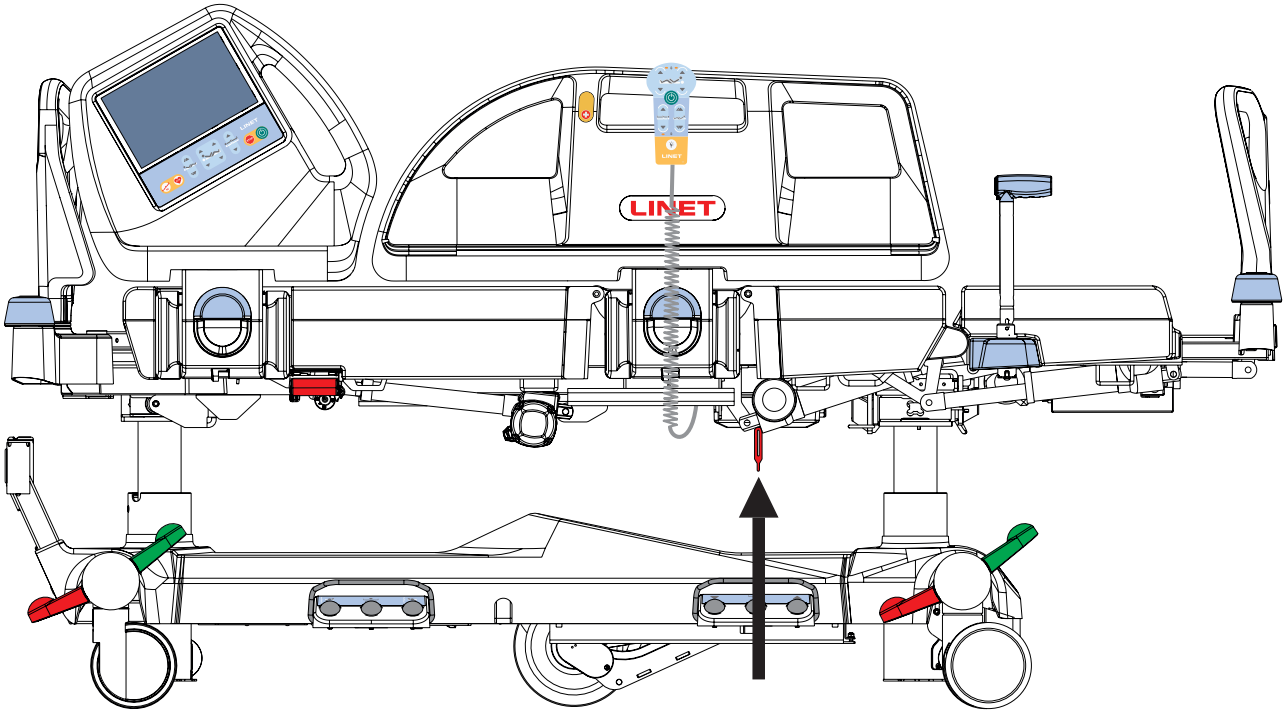

Fig. Colocación de la lámina de aislamiento

PRECAUCIÓN
Peligro de indicación errónea del mantenimiento periódico preventivo necesario debido a una lámina aislante del acumulador de camas que no se ha retirado correctamente.
► Asegúrese de que la hora y la fecha se hayan ajustado antes de retirar la lámina aislante.

Retirada de la lámina de aislamiento

Para retirar la lámina aislante roja, siga estos pasos en este orden:

► Enchufe la cama de la red eléctrica.
► Ajuste la hora y la fecha correctas a través de Multiboard X.
► Quite la lámina de aislamiento de la caja de control de alimentación tirando de la lengüeta.
► Compruebe que la lámina de aislamiento está completa y no presenta daños, como se muestra en la figura Detalle de la lámina de aislamiento.
► Si la lámina de aislamiento está dañada, póngase en contacto inmediatamente con el departamento de servicio técnico del fabricante.

NOTA La lámina de aislamiento tiene el borde afilado. Quítelo con cuidado para no cortarse.

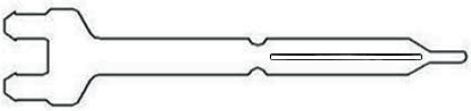

Fig. Detalle de la lámina de aislamiento

8.2 Panel del pie de cama

Desmonte el panel del pie de cama de la siguiente manera:

► Desbloquee los bloqueos del panel del pie de cama.
► Extraiga el panel del pie de cama de los manguitos.
► Bloquee los bloqueos del panel del pie de cama.

Instale el panel del pie de cama de la siguiente manera:

► Desbloquee los bloqueos del panel del pie de cama.
► Deslice el panel del pie de cama en los manguitos.
► Bloquee los bloqueos del panel del pie de cama.

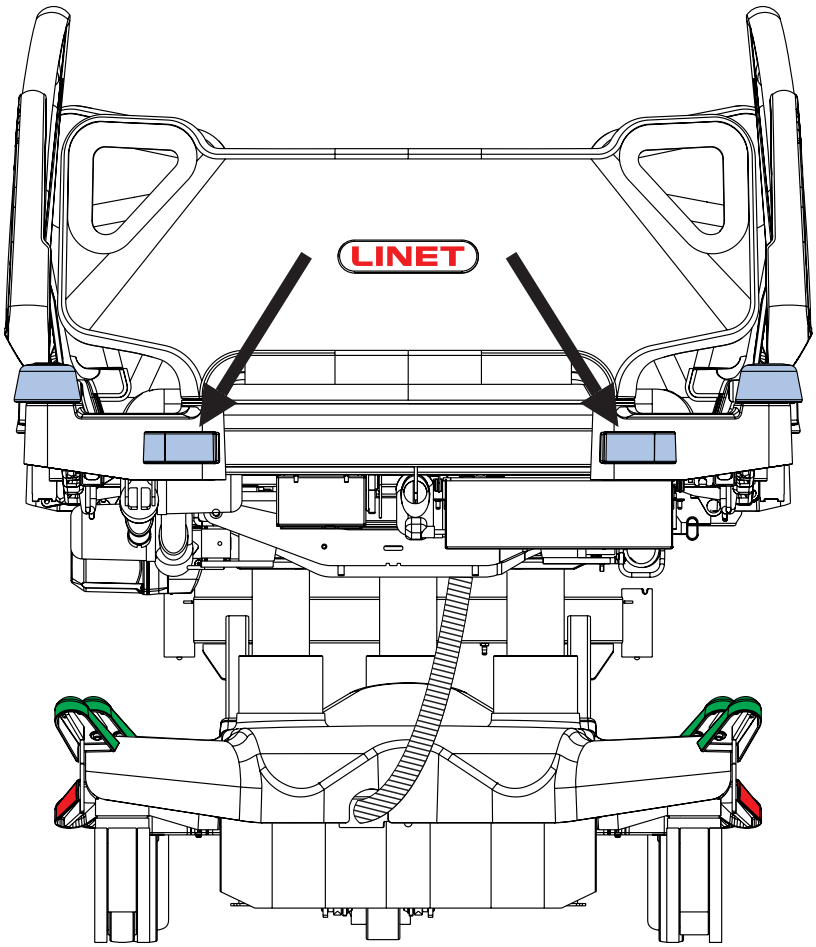

Fig. Bloqueos del panel del pie de cama

8.3 Cabecero

Desmonte el cabecero de la siguiente manera:
► Extraiga el cabecero de los manguitos.
► Coloque el cabecero en una posición segura fuera de la cama.

Instale el cabecero de la siguiente manera:
► Deslice el cabecero en los manguitos.

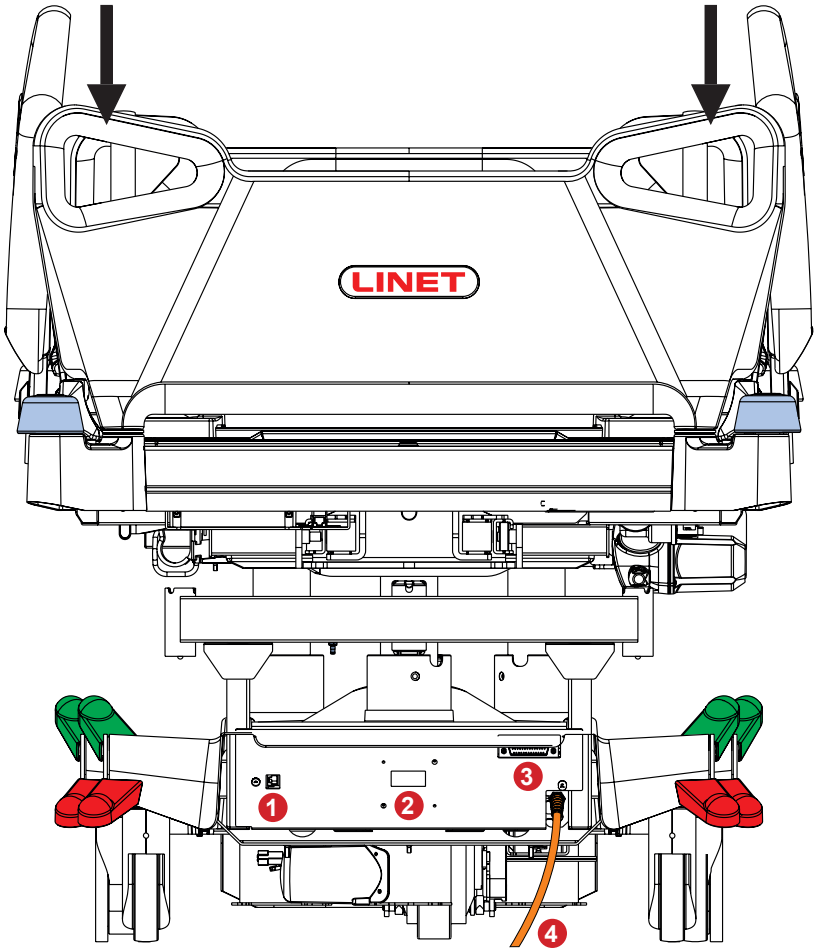

1. Conector LAN (para conectar la cama médica a una red de datos LAN)
2. Receptor de localización (recepción de una señal del transmisor de localización de Tag [Etiqueta] SafetyMonitor)
3. Conector de Nurse Call (para conectar la cama médica al sistema de Nurse Call del hospital)
4. Cable de la red eléctrica

Fig. Cabecero

8.4 Plataforma de apoyo del colchón

La cama Multicare X tiene una plataforma de apoyo del colchón de 4 módulos: un respaldo, un asiento, un reposapiernas y un reposapiés.

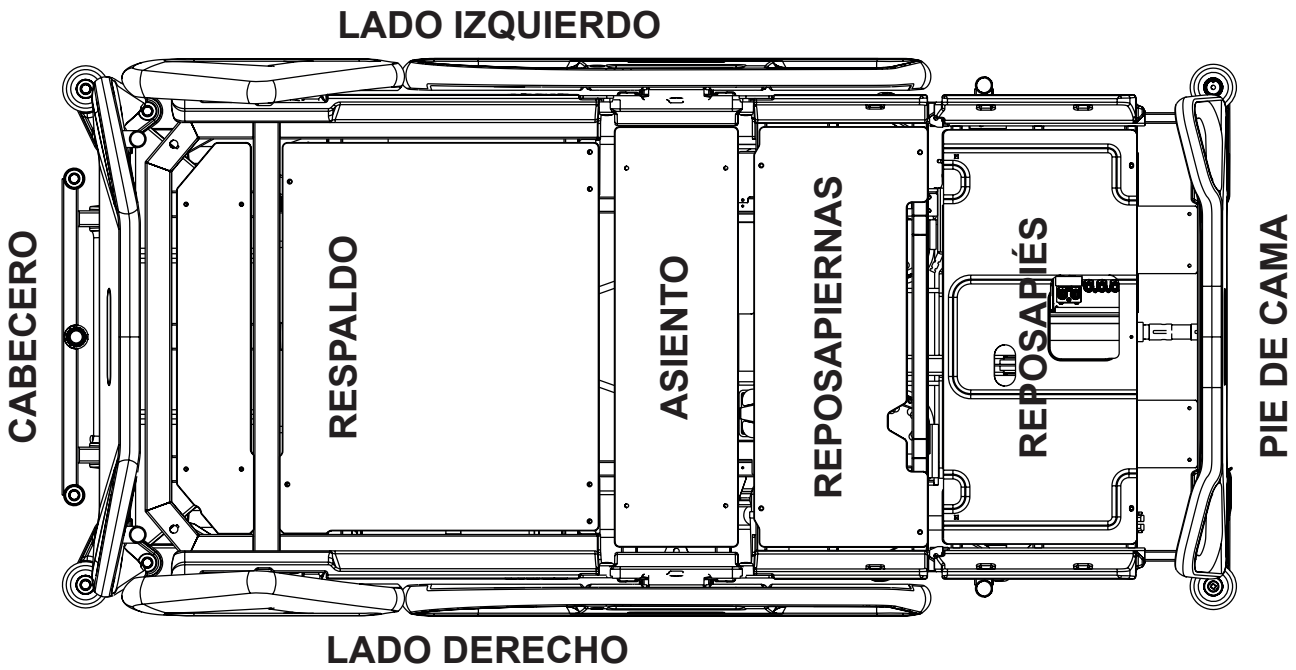

Fig. Plataforma de apoyo del colchón de 4 módulos

8.5 Ecualización de potencial

La cama está equipada con un conector de protección estándar. Este conector se utiliza para la ecualización de potencial entre la cama y cualquier dispositivo intravascular o intracardíaco conectado al paciente para protegerlo de las descargas de electricidad estática.

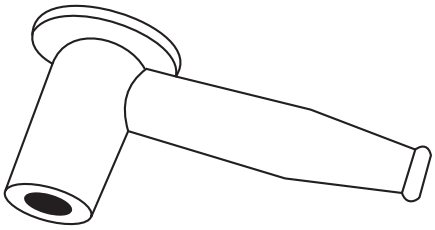

Fig. Conector de ecualización de potencial, hembra

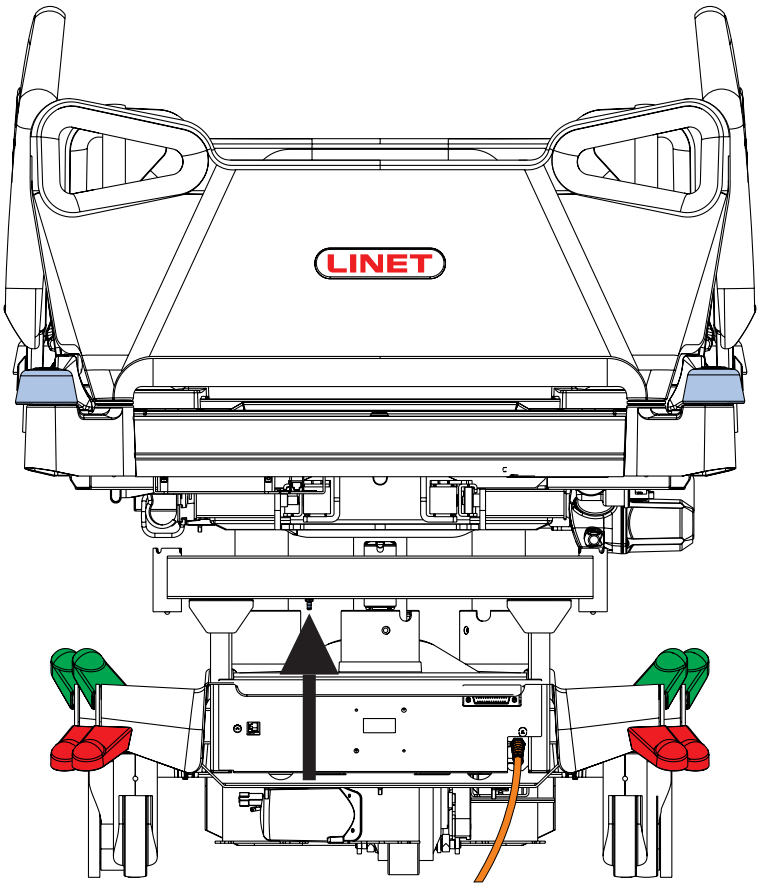

Fig. Ecualización de potencial, macho

Utilice el conector de ecualización si:

■ El paciente está conectado a un dispositivo intravascular o intracardíaco.

Antes de conectar al paciente a un dispositivo intravascular/intracardíaco:

► Conecte el cable de toma de tierra del dispositivo al conector de ecualización de potencial de la cama en la que se encuentre el paciente.
► Utilice un conector estándar de hospital (hembra).
► Asegúrese de que los conectores coincidan.
► Asegúrese de que no haya posibilidad de desconexión accidental.

Antes de mover la cama:

► Desconecte al paciente del dispositivo intravascular o intracardíaco.
► Desconecte el conector de ecualización de potencial.

8.6 Antes del uso

Prepare la cama para su uso de la siguiente manera:
► Conecte la cama a la red eléctrica.
► Cargue el acumulador.
► Levante e incline la plataforma de apoyo del colchón hasta la posición más alta.
► Baje e incline la plataforma de apoyo del colchón hasta la posición más baja.
► Compruebe que las ruedas y el freno principal funcionan correctamente.
► Compruebe que la extensión de la cama funciona correctamente.
► Compruebe que es posible extraer el cabecero y el panel del pie de cama.
► Compruebe todas las funciones de los elementos de control.
► Compruebe que las barandillas funcionan correctamente.
► Deseche todo el embalaje (consulte Eliminación).

8.7 Transporte

Para un transporte seguro, tenga en cuenta lo siguiente:
► Asegúrese de que no se pisa ningún cable al mover la cama.
► Asegúrese de que el cable de alimentación está sujeto con un gancho (en el cabecero de la cama).
► Asegúrese de que las ruedas estén desbloqueadas antes de mover la cama durante el proceso de carga/descarga (consulte Control de las ruedas).
► Ajuste la altura de la cama al menos 20 cm por debajo de la altura máxima.
► Empuje la cama por las asas del cabecero o el panel del pie de cama.
► Mueva la cama exclusivamente sobre superficies de suelo adecuadas.
► Asegúrese de que la cama esté frenada cuando no se transporte.
► Para distancias largas, asegúrese de que la función de dirección de las ruedas (control principal) esté activada.
► Asegúrese de que los frenos se liberen cuando se mueva la cama.

Superficies adecuadas:
■ Baldosas
■ Linóleo duro
■ Suelo de resina

Superficies no adecuadas:
■ Demasiado blandas, suelo sin sellar o defectuoso
■ Suelos de madera blanda
■ Suelos de piedra porosos y blandos
■ Suelos de moqueta con refuerzo
■ Linóleo blando

8.7.1 Modo de transporte de la cama

Para evitar dañar la cama y el entorno durante el transporte o el almacenamiento:
► Active el modo de transporte de la cama en el panel de control del sanitario.

Para activar el modo de transporte de la cama:
► Desconecte la cama de la red eléctrica.
► Desconecte el cable de tierra.
► Active el teclado pulsando el botón del panel de control del sanitario.

► Pulse los botones Reposapiernas Arriba + Reposapiernas Abajo + Posición de Trendelenburg a la vez y manténgalos pulsados durante tres segundos.
El modo de transporte de la cama está activado.

Para desactivar el modo de transporte de la cama:
► Conecte el cable de alimentación a la red eléctrica.

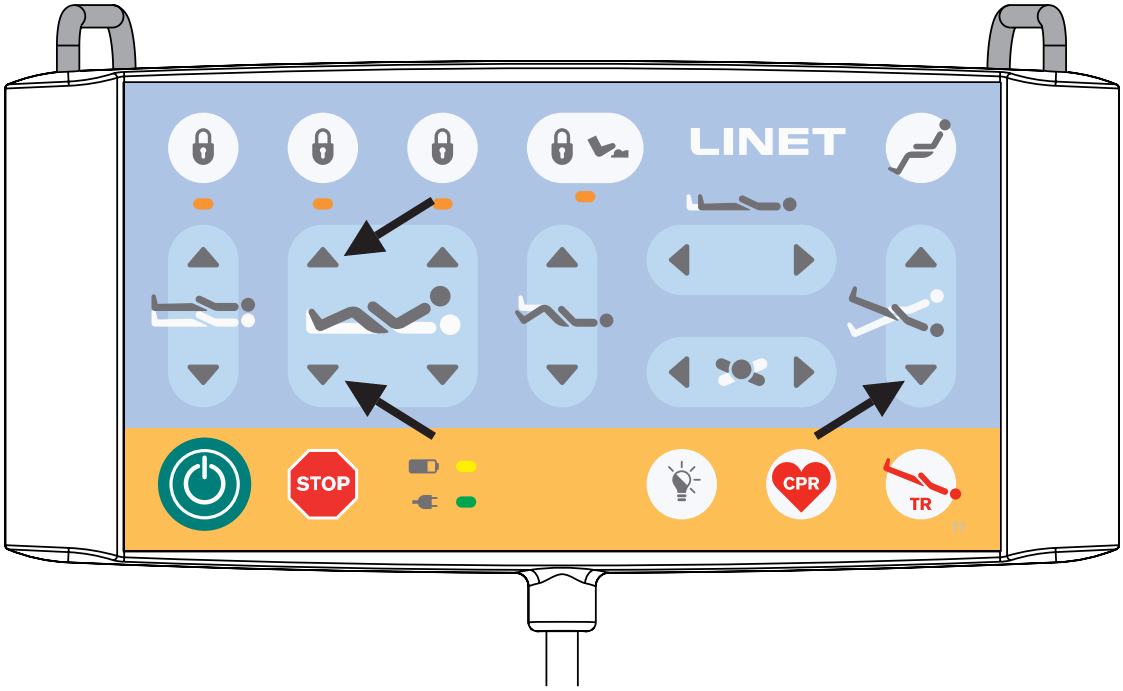

Fig. Modo de transporte de la cama (panel de control del sanitario)

8.8 Firmware

La cama incluye un firmware que solo puede actualizar un técnico autorizado.
El firmware está protegido contra el acceso no autorizado mediante la carcasa mecánica (se necesita una herramienta para poder acceder), el sellado (los componentes con procesador están sellados), la compatibilidad exclusiva con la herramienta de software autorizada y la comprobación de la compatibilidad del firmware nuevo con la cama.

9 Cable de alimentación

El conector sirve para conectar y desconectar la cama de la red eléctrica.
El cable de alimentación debe sujetarse con un gancho en el cabecero durante el transporte.

PRECAUCIÓN
Cuando se desconecta la cama de la red eléctrica no se detienen los movimientos de la cama.
► Detenga la cama antes de desconectarla de la red eléctrica.

En caso de duda sobre la integridad o la disposición del conductor de protección externo de la instalación
► Utilice la cama únicamente con el acumulador interno.

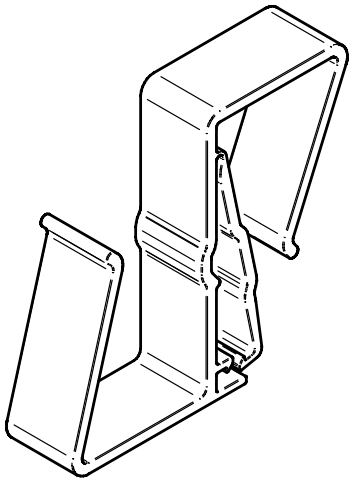

Fig. Gancho para colgar el cable de alimentación

10 Acumulador

ADVERTENCIA
Si la cama no está conectada a la red eléctrica y el acumulador no tiene carga suficiente, todas las funciones eléctricas de la cama se bloquearán. Después de un periodo prolongado sin cargar la batería, se descargará en exceso y perderá toda la funcionalidad.

Propósito

El acumulador sirve como respaldo durante fallos de la red eléctrica o para el posicionamiento de emergencia de la cama.

► Utilice solo un acumulador autorizado por el fabricante.
► Compruebe la funcionalidad del acumulador al menos una vez al mes y cámbielo cuando sea necesario.

El fabricante no asumirá ninguna responsabilidad por ningún daño efectuado a la cama o al acumulador ocasionado por:
■ no consultar las indicaciones del fabricante en las instrucciones de uso.
■ utilizar un acumulador no autorizado por el fabricante.

Garantía

El fabricante proporciona una garantía de **6 meses** de funcionamiento del acumulador.

La vida útil del acumulador puede ser de hasta 5 años si se utiliza en condiciones óptimas.
La capacidad del acumulador se puede reducir significativamente si:
► La temperatura ambiente es demasiado alta
► Hay muchos ciclos de carga/descarga del acumulador
► Se descarga en exceso de forma repetida
► La cama recibe alimentación únicamente del acumulador con frecuencia

Cargando

El acumulador suministrado con la cama se entrega sin carga suficiente.
Antes de usar la cama, el acumulador debe cargarse unas 4 horas aproximadamente.
La carga del acumulador se realiza automáticamente cuando el cable de alimentación está conectado a la red eléctrica.

Para cargar el acumulador:
► Conecte la cama a la red eléctrica.

Almacenamiento

Para alargar la vida útil del acumulador de plomo se recomienda durante el almacenamiento:
► Cargarlo regularmente para evitar que se descargue en exceso y mantenerlo al menos parcialmente cargado.
► Almacenar el acumulador en lugares secos con temperaturas entre 10 °C y 40 °C.
► Evitar la exposición del acumulador a la luz solar.

Señalización

El indicador de la pantalla táctil de Multiboard X y el LED del panel de control del sanitario indican el estado de carga del acumulador.

10.1 Sustitución del acumulador

PRECAUCIÓN
Daño de la cama debido a una sustitución incorrecta del acumulador.
► Asegúrese de que la sustitución del acumulador la realiza exclusivamente personal cualificado.
► Utilice solo un acumulador autorizado por el fabricante.

PRECAUCIÓN
Daños materiales debidos a sobrecalentamiento.
Si el acumulador está defectuoso, puede producirse una desgasificación. En raras ocasiones, esto puede causar deformaciones en la carcasa del acumulador, en la caja del panel de control o en el cable.
► Deje de utilizar la cama inmediatamente (consulte Retirada de la cama del uso).
► Informe al departamento de servicio técnico del fabricante.

PRECAUCIÓN
Riesgo de disminución de la duración del acumulador debido a un uso incorrecto.
► Utilice la cama con el acumulador solo en casos críticos (p. ej., cortes eléctricos, complicaciones del paciente durante el transporte, etc.).
► Tras volver a conectar la cama a la red eléctrica, cargue el acumulador hasta su capacidad máxima (ver tabla Estado de carga del acumulador).
► Asegúrese de que la sustitución del acumulador la realiza exclusivamente una empresa de servicio técnico cualificada del fabricante.

Acumulador defectuoso

Se considera que el acumulador está defectuoso si se da al menos una de las siguientes condiciones:

► El acumulador permanece cargándose constantemente
► Bajo voltaje del acumulador
► Baja corriente de carga del acumulador

Este estado se indica cuando el indicador de estado del acumulador permanece constantemente encendido. Estos estados se resumen y se registran en la caja negra del sistema de control.

Para cancelar este estado:

► Pulse el botón STOP .

Acumulador descargado

Este estado se indica cuando el indicador de estado del acumulador parpadea rápidamente.
Este estado se cancelará automáticamente cuando la cama cambie al modo reposo (la cama se desconecta de la red eléctrica y no se pulsa ningún botón).

Para cancelar este estado:

► Pulse el botón STOP .

10.2 Retirada de la cama del uso

Retire la cama del uso de la siguiente manera:
► Desconecte la cama de la red eléctrica.
► Desconecte el cable de tierra.
► Desactive el acumulador.
► Retire los accesorios.

Para evitar daños durante el almacenamiento:
► Empaquete o cubra la cama y los accesorios.
► Asegúrese de que las condiciones de almacenamiento son las mismas que las condiciones de funcionamiento.

11 Manipulación

ADVERTENCIA
Riesgo de lesiones al ajustar la cama.
► Asegúrese de que no hay partes del cuerpo entre los elementos de la plataforma de apoyo del colchón y el somier de la plataforma de apoyo del colchón mientras ajusta la cama.
► Asegúrese de que no hay partes del cuerpo por debajo del somier de la plataforma de apoyo del colchón antes de ajustar la cama.

11.1 Barandillas

Las barandillas separadas son componentes de la cama que están en contacto con el paciente. Un muelle neumático permite el funcionamiento de las barandillas separadas. El personal de enfermería es responsable de que las barandillas estén elevadas mientras el paciente esté en la cama.

ADVERTENCIA
Riesgo de lesiones, daños o movimientos accidentales de la cama debido a la colocación incorrecta de los accesorios o del mando.
► No coloque ningún accesorio o el mando en las barandillas en la zona donde se encuentran los teclados.
► No coloque el mando en el borde de la barandilla.
El lugar correcto del mando se muestra en las siguientes imágenes.

ADVERTENCIA
Riesgo de daños debido a una barandilla mal bloqueada.
► Asegúrese de que la barandilla esté fijada en la posición superior o inferior.

ADVERTENCIA
Riesgo de lesiones debido a la colocación incorrecta de las barandillas.
► Asegúrese de que las barandillas estén elevadas mientras el paciente esté en la cama.

DESCRIPCIÓN DE LA BARANDILLA

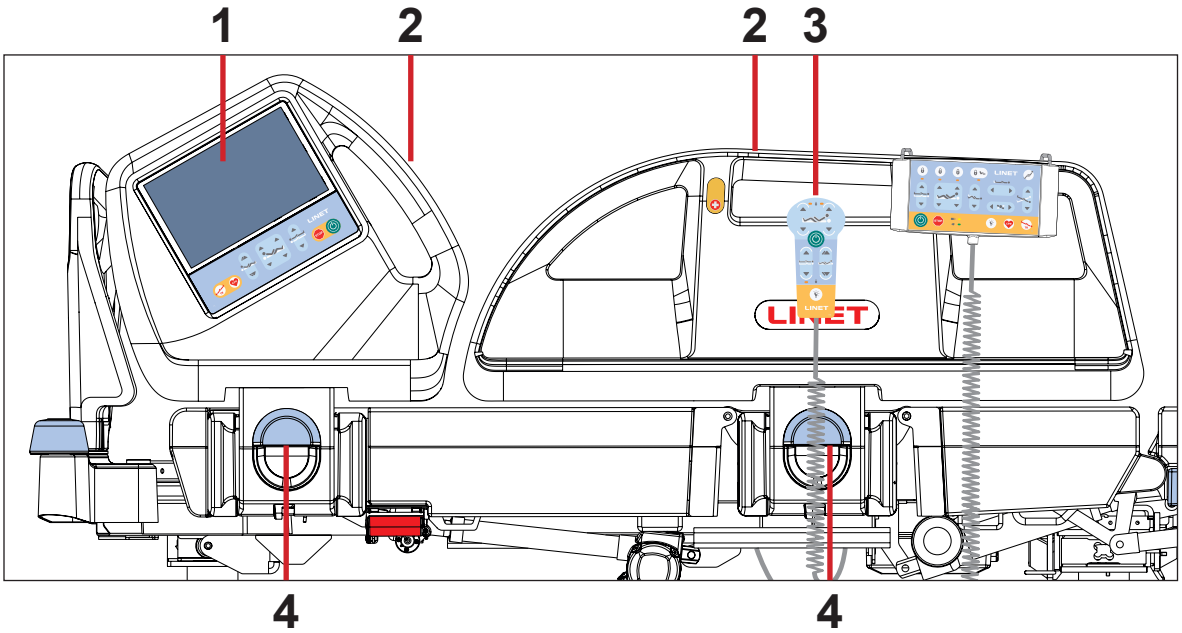

Fig. Barandillas

1. Multiboard X con pantalla táctil LCD
2. Asa de la barandilla
3. Colocación correcta del mando
4. Asa de liberación de la barandilla

MANIPULACIÓN

Para subir las barandillas:
► Agarre la barandilla por el asa de la barandilla (**2**).
► Tire hacia arriba de la barandilla hasta que se bloquee. Oirá un "clic".

Para bajar las barandillas:
► Agarre la barandilla por el asa de la barandilla (**2**).
► Desbloquee la barandilla tirando del asa de liberación de la barandilla (**4**).
► Pliegue la barandilla hacia abajo lentamente.

11.2 Control de las ruedas

PRECAUCIÓN
Daños materiales debidos a un transporte incorrecto y a movimientos involuntarios.
- ► Antes del transporte, asegúrese de que la cama esté desconectada de la red eléctrica.
- ► Asegúrese de que las ruedas estén frenadas antes del montaje, el desmontaje y el mantenimiento.
- ► Asegúrese de que las ruedas estén frenadas cuando la cama esté ocupada.
- ► Cuelgue el cable de alimentación del gancho de transporte de la cama durante el desplazamiento.
- ► Asegúrese de que la cama sea trasladada por al menos 2 miembros del personal de enfermería exclusivamente.

PRECAUCIÓN
Respete el espacio libre mínimo debajo de la cama.
- ► Verifique el recorrido para evitar obstáculos, colisiones y posibles daños en cualquier parte del chasis inferior de la cama.
- ► No utilice montacamas ni elevadores para elevar la cama.

La cama está equipada con control de ruedas central y sistema de frenos.
Las palancas de control están situadas en las cuatro esquinas del chasis inferior.

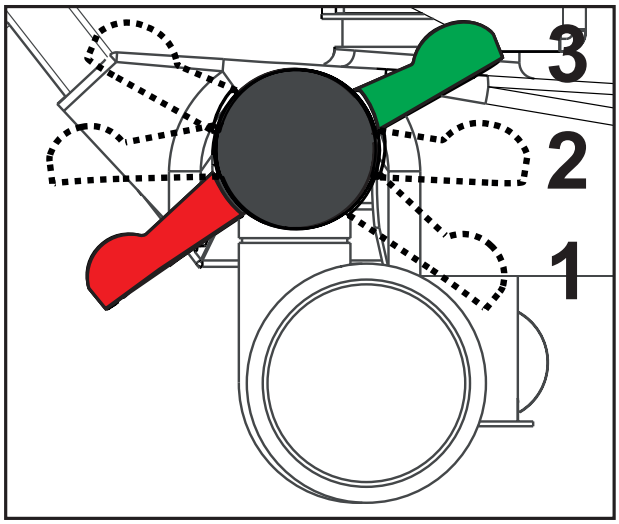

Fig. Posiciones de la palanca de control de las ruedas

Posiciones de la palanca de control de las ruedas:
1. Movimiento de avance, dirección (PEDAL VERDE ABAJO)

Una rueda frontal frenada determina la dirección del movimiento. Si la cama está equipada con una quinta rueda, esta determina la dirección del movimiento.

2. Movimiento sin restricciones

Las cuatro ruedas están desbloqueadas.

3. Frenado (PEDAL ROJO ABAJO)

Las cuatro ruedas están frenadas.

11.3 Liberación del respaldo para RCP

ADVERTENCIA
Riesgo de lesiones debido a una bajada del respaldo demasiado rápida.
- ► Asegúrese de que las barandas laterales estén en la posición baja.
- ► Asegúrese de que no haya partes del cuerpo entre las partes móviles de la cama.
- ► Empuje el respaldo hacia abajo usando únicamente el asa del colchón.

La cama permite bajar el respaldo de forma rápida y mecánica para realizar procedimientos de emergencia (RCP).

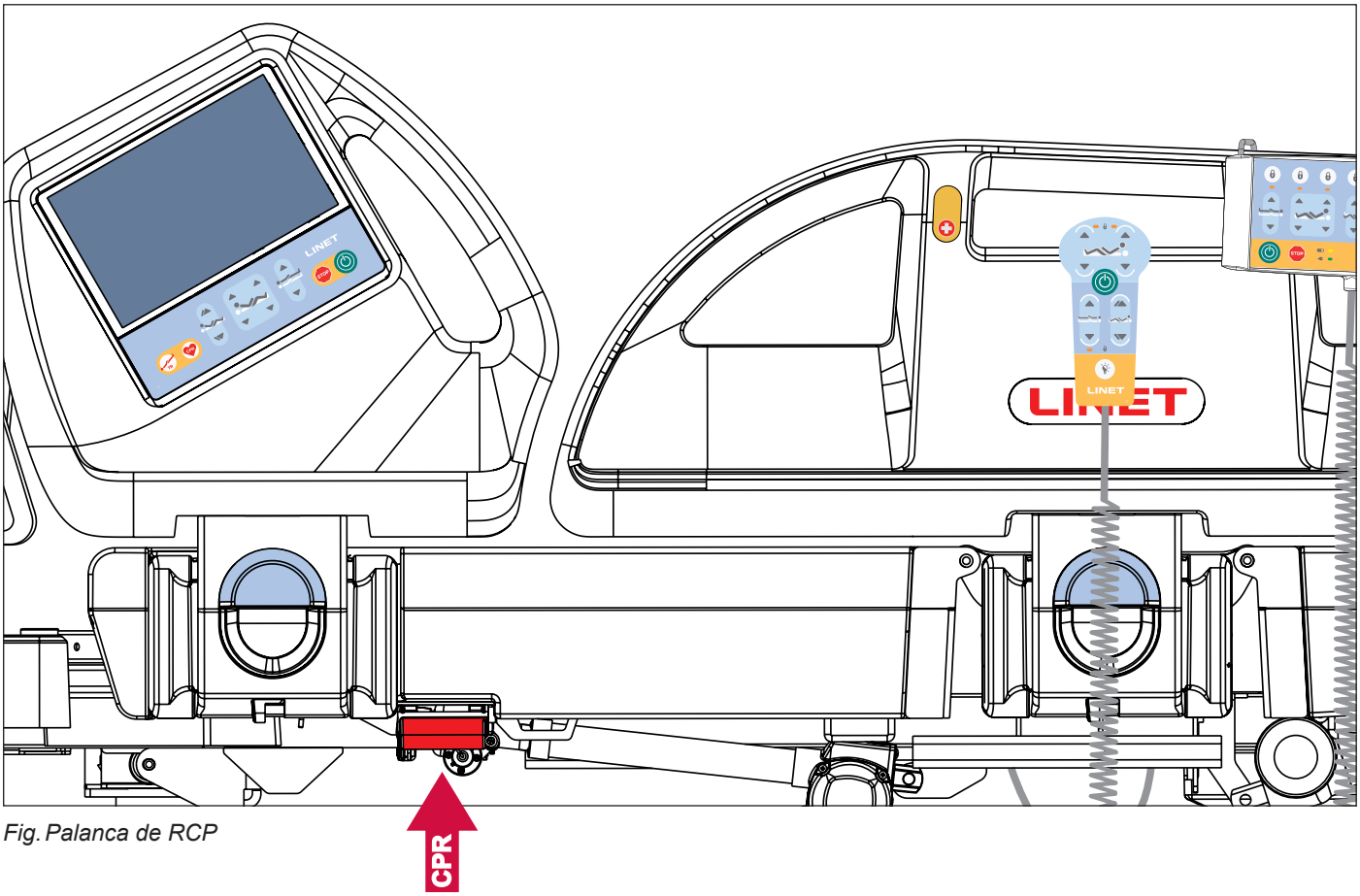

Fig. Palanca de RCP

Ajuste la posición como se indica a continuación:
- ► Tire y mantenga el asa de liberación.
- ► Empuje el respaldo hacia abajo.

12 Elementos de control

La cama se controla a través de diferentes elementos de control.

Los elementos de control dependen del modelo:

- Multiboard X con pantalla táctil LCD en ambas barandillas del cabecero
- Panel de control del sanitario
- Mando con botones iluminados y adaptador para una conexión sencilla (Plug and Play)
- Paneles de control del paciente integrados en ambas barandillas del pie de cama
- Pedal para ajustar la inclinación lateral
- Pedal para ajustar la altura de la cama

La desactivación de funciones individuales en el panel de control del sanitario afectará a todos los elementos de control.

Si la cama no responde a los ajustes de posición individuales:

► Compruebe si la función está desactivada en el panel de control del sanitario.

POSICIONAMIENTO	Multiboard X	Panel de control del sanitario	Mando	Paneles de control del paciente (barandillas del pie de cama)	Pedal para ajustar la altura de la cama	Pedal para ajustar la inclinación lateral
Respaldo	✔	✔	✔	✔		
Reposapiernas	✔	✔	✔	✔		
Reposapiés	✔	✔				
Altura de la cama	✔	✔	✔		✔	
Ajuste del contorno automático	✔		✔	✔		
Posición de reconocimiento					✔	
Posición de Trendelenburg de emergencia	✔	✔				
Inclinación longitudinal (inclinación de Trendelenburg y de Trendelenburg inversa)	✔	✔				
Extensión de la cama	✔	✔				
Posición de RCP	✔	✔				
Posición de silla cardíaca	✔	✔				
Posición de movilización	✔					
Inclinación lateral	✔	✔				✔
Posición vascular	✔					
Posición horizontal baja						✔

12.1 Multiboard X

El Multiboard X es el elemento de control principal de los cuidadores. Consta de una pantalla táctil LCD y un teclado, y está integrado en la parte exterior de las barandillas del cabecero. La pantalla táctil LCD de Multiboard X está prevista para protegerla con una lámina transparente.

Para garantizar la protección de la pantalla táctil LCD:
► Póngase en contacto con el fabricante para obtener una lámina transparente compatible de repuesto si la anterior se ha dañado o retirado.

Para utilizar correctamente Multiboard X:
► Asegúrese de que solo el personal de enfermería debidamente formado utiliza Multiboard X.

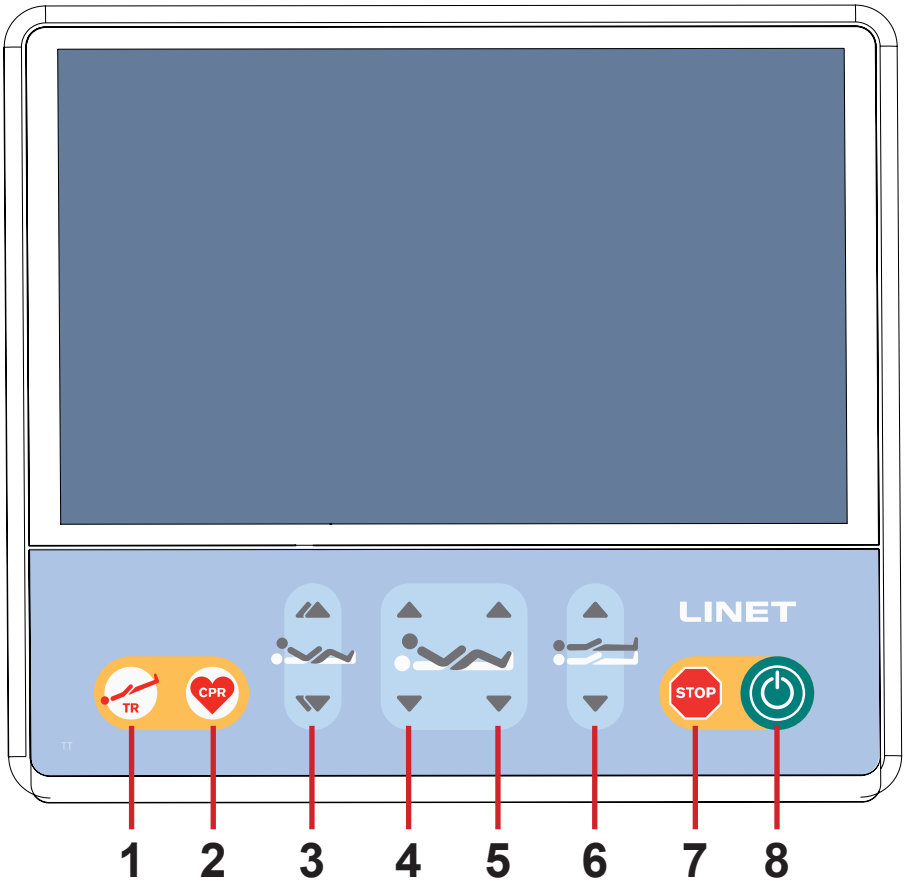

Fig. Multiboard X (pantalla táctil LCD y teclado)

1. Botón de posición de Trendelenburg de emergencia
2. Botón de posición de CPR (RCP) (reanimación)
3. Botones de ajuste del contorno automático (movimiento simultáneo del respaldo y el reposapiernas)
4. Botones de ajuste del respaldo
5. Botones de ajuste del reposapiernas
6. Botones de ajuste de la altura de la cama
7. Botón STOP (Detener) central (pulsar para interrumpir el posicionamiento de la cama)
8. Botón GO (Iniciar) (pulsar para activar los elementos de control)

Los botones de posicionamiento **3, 4, 5** y **6** se describen en el capítulo **Posicionamiento de la cama**.

BOTÓN GO (Iniciar)

El botón activa el teclado de todos los elementos de control, excepto el pedal para ajustar la inclinación lateral.

Pulsar el botón mantendrá el teclado activo durante 3 minutos.

Si pulsa otro botón, el teclado se mantendrá activo durante otros 3 minutos.

Durante este tiempo, puede:
► Ajustar elementos individuales de la plataforma de apoyo del colchón pulsando los botones de posición correspondientes.
► Desactivar funciones individuales con los botones de bloqueo.

NOTA: Para activar la función de RCP (botón CPR) no es necesario el botón .

BOTÓN STOP (Detener)

Pulsar el botón STOP detiene inmediatamente todos los movimientos electrónicos de la cama.

12.1.1 Pantalla de inicio (pantalla táctil LCD)

La pantalla táctil LCD forma parte del Multiboard X integrado en la barandilla del cabecero. Dependiendo de la función actual, la pantalla táctil LCD muestra diferentes pantallas. Cada pantalla seleccionada muestra una barra de estado en la parte superior y una barra de menús en la parte inferior.

Fig. Pantalla de inicio: Pantalla táctil LCD

1. Ventana de la pantalla Positioning (Posicionamiento) (pulsar para acceder a la pantalla de posicionamiento)
2. Icono de la pantalla de inicio (pulsar para acceder a la pantalla de inicio si se ha seleccionado otra pantalla)
3. Icono de la pantalla Settings (Configuración) (pulsar para acceder al menú de ajustes de la pantalla seleccionada)
4. Icono de la pantalla de ayuda (pulsar para mostrar burbujas con descripciones útiles en la pantalla seleccionada)
5. Notificación del periodo de servicio recomendado
6. Ventana de la pantalla Scales (Báscula) (pulsar para acceder a la pantalla de la báscula)
7. Conexión al servidor a través de LAN/WLAN (LINIS SafetyPort)
8. Indicador del estado de carga del acumulador
9. Conexión al indicador de la red eléctrica
10. Indicador de hora y fecha
11. Ventana de la pantalla del colchón integrado (pulsar para acceder a la pantalla del colchón integrado)
12. Ventana de la pantalla ALT (pulsar para acceder a la pantalla Automatic Lateral Therapy [Terapia lateral automática])
13. Icono de página siguiente (pulsar para acceder a la página siguiente de la pantalla de inicio si está disponible)
14. Ventana de la pantalla de monitorización de Bed Exit Alarm (Alarma de salida de la cama) (pulsar para acceder a la pantalla de monitorización de Bed Exit Alarm [Alarma de salida de la cama])
15. Icono de página anterior (pulsar para acceder a la página anterior de la pantalla de inicio si está disponible)
16. Ventana de la pantalla de bloqueo

ESTADO DE CARGA DEL ACUMULADOR

ADVERTENCIA
Funciones desactivadas debido a la descarga crítica del acumulador.
► Conecte la cama a la red eléctrica inmediatamente.

El estado de carga del acumulador se indica mediante el icono situado en la esquina superior derecha de la pantalla táctil LCD.

Estado de carga del acumulador	Indicación
Cargando	
Acumulador cargado (la cama está conectada a la red eléctrica)	
Acumulador defectuoso o acumulador desconectado	
Acumulador descargado (contorno azul, la cama está desconectada de la red eléctrica)	
Acumulador descargado en exceso (contorno rojo, la cama está desconectada de la red eléctrica)	
La cama recibe alimentación del acumulador	

CONEXIÓN A LA RED ELÉCTRICA

Conexión a la red eléctrica	Indicación
La cama está conectada a la red eléctrica	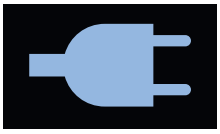
La cama está desconectada de la red eléctrica (icono intermitente)	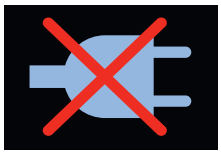

CONEXIÓN AL SERVIDOR

Conexión al servidor	Indicación
La cama está conectada al servidor a través de LAN o WLAN.	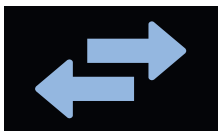
La cama no está conectada al servidor a través de LAN o WLAN.	

VENTANAS EN LA PANTALLA DE INICIO

Ventana	Significado
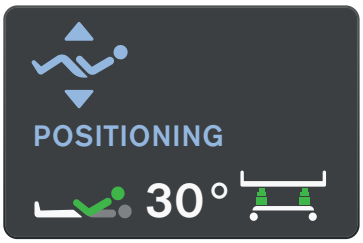	EL ÁNGULO DEL RESPALDO ES DE 30° (PARTE SUPERIOR VERDE DE LA FIGURA = ÁNGULO DEL RESPALDO ES SUPERIOR A 30° O IGUAL A 30°) LA CAMA ESTÁ A LA ALTURA MÍNIMA (COLUMNAS VERDES EN LA IMAGEN DE LA CAMA = LA CAMA ESTÁ A LA ALTURA MÍNIMA)
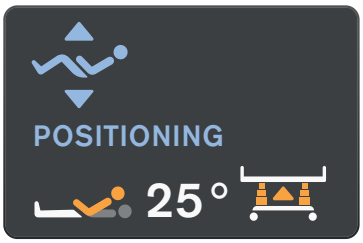	EL ÁNGULO DEL RESPALDO ES INFERIOR A 30° (PARTE SUPERIOR NARANJA DE LA FIGURA = EL ÁNGULO DEL RESPALDO ES INFERIOR A 30°) LA CAMA NO ESTÁ A LA ALTURA MÍNIMA (COLUMNAS NARANJAS EN LA IMAGEN DE LA CAMA = LA CAMA NO ESTÁ A LA ALTURA MÍNIMA)
	MODO DE TRANSFERENCIA ACTIVADO (LATERALIZACIÓN CON UNA BARANDILLA ABATIDA ACTIVADA DURANTE 5 MINUTOS)
	NINGUNA FUNCIÓN ESTÁ BLOQUEADA
	AL MENOS UNA FUNCIÓN ESTÁ BLOQUEADA
	EL VALOR DEL PESO MOSTRADO NO SE OCULTA MANUALMENTE EN MODO DISCREET (DISCRETO) (EL VALOR DEL PESO TAMBIÉN SE PUEDE VER EN LA PANTALLA PRINCIPAL DE SCALES [BÁSCULA])

Ventana	Significado
SCALES	EL VALOR DE PESO SE OCULTA MANUALMENTE EN MODO DISCREET (DISCRETO) (EL VALOR DEL PESO SOLO SE PUEDE VER EN LA PANTALLA PRINCIPAL DE SCALES [BÁSCULA])
SCALES Hi	SOBRECARGA DE LA CAMA
SCALES Lo	LA CAMA NO TIENE LA CARGA MÍNIMA
BED EXIT ALARM ON	LA MONITORIZACIÓN DE BED EXIT ALARM (ALARMA DE SALIDA DE LA CAMA) ESTÁ ACTIVADA (ON) Y SE HA SELECCIONADO LA MONITORIZACIÓN DE LA ZONA INTERIOR
BED EXIT ALARM ON	LA MONITORIZACIÓN DE BED EXIT ALARM (ALARMA DE SALIDA DE LA CAMA) ESTÁ ACTIVADA (ON) Y SE HA SELECCIONADO LA MONITORIZACIÓN DE LA ZONA EXTERIOR
BED EXIT ALARM OFF	LA MONITORIZACIÓN DE BED EXIT ALARM (ALARMA DE SALIDA DE LA CAMA) ESTÁ DESACTIVADA (OFF)

Ventana	Significado
BED EXIT ALARM PAUSE 0:15:00	LA MONITORIZACIÓN DE BED EXIT ALARM (ALARMA DE SALIDA DE LA CAMA) ESTÁ EN PAUSA (LA CUENTA ATRÁS INDICA LOS MINUTOS RESTANTES HASTA EL FINAL DEL PERIODO DE PAUSA)
BED EXIT ALARM	BED EXIT ALARM (ALARMA DE SALIDA DE LA CAMA) ACTIVADA (EL PACIENTE NO ESTÁ EN LA POSICIÓN REQUERIDA EN LA CAMA MIENTRAS LA ALARMA DE SALIDA DE LA CAMA ESTÁ ACTIVADA)
BED EXIT ALARM STAND-BY	LA MONITORIZACIÓN DE BED EXIT ALARM (ALARMA DE SALIDA DE LA CAMA) SE DESACTIVA DEBIDO A QUE LA CAMA ESTÁ DESCONECTADA DE LA RED ELÉCTRICA
ALT	LA TERAPIA LATERAL AUTOMÁTICA NO ESTÁ ACTIVADA
ALT ON	LA TERAPIA LATERAL AUTOMÁTICA ESTÁ ACTIVADA (ON)
ALT PAUSE	LA TERAPIA LATERAL AUTOMÁTICA ESTÁ EN PAUSA

Ventana	Significado
	EL COLCHÓN INTEGRADO ESTÁ DESINFLADO (EL MODO CPR [RCP] ESTÁ ACTIVADO)
	EL COLCHÓN INTEGRADO ESTÁ DESCONECTADO (AL MENOS UN TUBO DE AIRE ESTÁ DESCONECTADA DEL SCU)
	ERROR DEL COLCHÓN INTEGRADO, APARECE LA VENTANA EMERGENTE CORRESPONDIENTE EN LA PANTALLA DEL COLCHÓN INTEGRADO (PÓNGASE EN CONTACTO CON EL DEPARTAMENTO DE SERVICIO TÉCNICO DEL FABRICANTE)
	EL CONTROL DEL COLCHÓN INTEGRADO ESTÁ DESACTIVADO (EL COLCHÓN INTEGRADO ESTÁ DESCONECTADO DE LA RED ELÉCTRICA)
	ERROR DEL COLCHÓN INTEGRADO QUE PUEDE RESOLVER EL OPERADOR (SIGA LAS INDICACIONES DE LA VENTANA EMERGENTE CORRESPONDIENTE DE LA PANTALLA DEL COLCHÓN INTEGRADO)
	EL COLCHÓN INTEGRADO FUNCIONA EN MODO OPTIMIZE (OPTIMIZAR)

Ventana	Significado
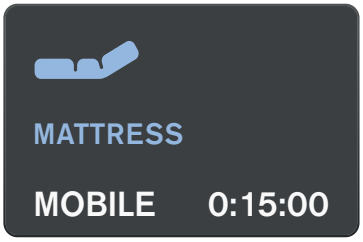	MODO DE TRANSFERENCIA ACTIVADO (LATERALIZACIÓN CON UNA BARANDILLA ABATIDA ACTIVADA DURANTE 5 MINUTOS)
	EL COLCHÓN INTEGRADO FUNCIONA EN MODO PRONE (DECÚBITO PRONO) (EL TIEMPO INDICA CUÁNTO TIEMPO PASA EL PACIENTE EN DECÚBITO PRONO)
	EL COLCHÓN INTEGRADO FUNCIONA EN MODO MAX (LA CUENTA ATRÁS INDICA LOS MINUTOS RESTANTES HASTA EL FINAL DEL MODO MAX)

12.1.2 Estados (Multiboard X, pantalla táctil LCD)

Hay 3 tipos de ventanas emergentes según la franja de color de la parte superior de la ventana emergente.
El color rojo indica una advertencia con la acción necesaria. El color naranja indica precaución con la acción recomendada. El color gris solo indica la notificación.

Estado (ventana emergente)	Significado	Cómo cambiar el estado
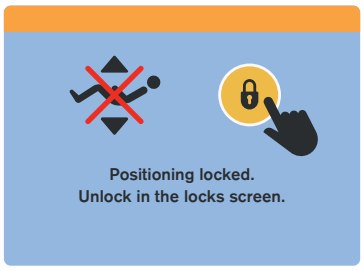	Función bloqueada.	Desbloquee la función si es necesario. Acceda a la pantalla de bloqueo para desbloquear la función seleccionada.
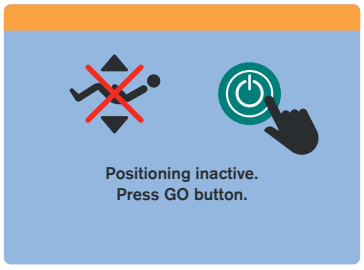	Botón GO (Iniciar) desactivado. El uso de los elementos de control está desactivado.	Pulse el botón GO (Iniciar) para activar los elementos de control si es necesario.
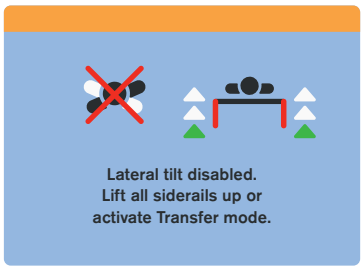	La inclinación lateral se desactiva cuando la barandilla está bajada o se desconecta una unidad de columna.	Active el Modo Transferencia si es necesaria la lateralización con una barandilla abatida.
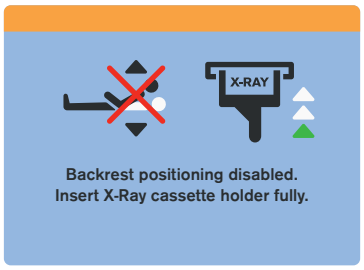	Soporte de caja de rayos X insertado incorrectamente. El ajuste del respaldo está desactivado.	Inserte soporte de caja de rayos X correctamente.
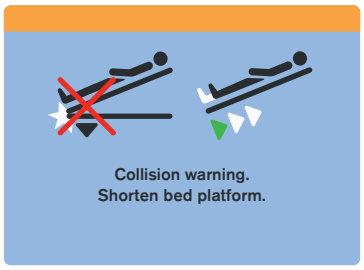	Riesgo de colisión. Posicionamiento bloqueado para evitar el choque de la cama contra el suelo o contra el equipamiento.	Para continuar con la colocación, ajuste la extensión de la cama para acortar la plataforma de apoyo del colchón.

Estado (ventana emergente)	Significado	Cómo cambiar el estado
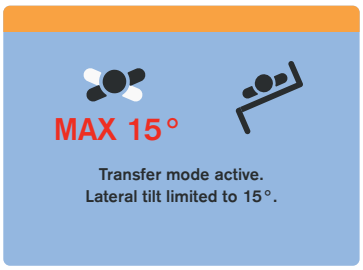	La inclinación lateral con la barandilla bajada está limitada a 15°. El modo Transfer (Traslado) está activado.	Utilice la inclinación lateral con la barandilla bajada para facilitar el traslado del paciente.
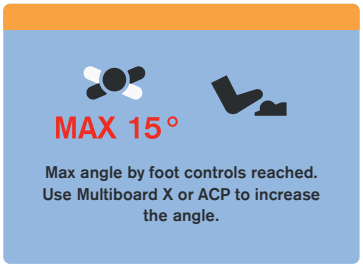	La inclinación lateral que se puede ajustar con los pedales está limitada a 15°.	Utilice la pantalla táctil LCD del Multiboard X o el panel de control del sanitario para aplicar una inclinación lateral superior a 15°.
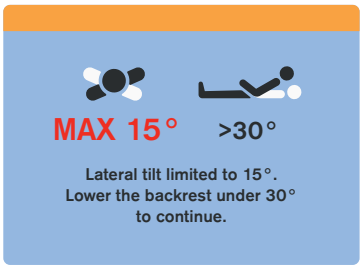	La inclinación lateral se limita a 15° porque el ángulo del respaldo es superior a 30°.	Baje el respaldo a menos de 30° para aumentar la inclinación lateral por encima de 15°.
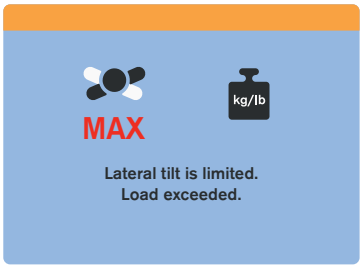	La inclinación lateral se limita a 15° porque la cama está cargada con más de 150 kg.	Retire la carga para aumentar la inclinación lateral por encima de 15°.
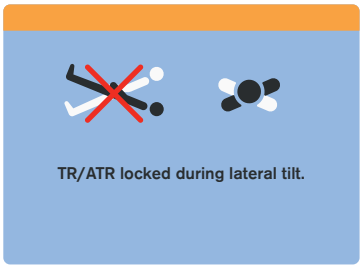	El ajuste de inclinación longitudinal (inclinación de Trendelenburg e inclinación de Trendelenburg inversa) está desactivado durante la inclinación lateral de la cama.	Disminuya el ángulo de inclinación lateral para continuar con el ajuste de inclinación longitudinal.
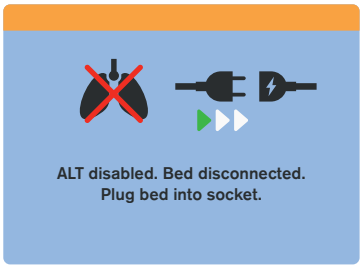	La terapia lateral automática está desactivada porque la cama está desconectada de la red eléctrica.	Conecte la cama a la red eléctrica para activar la terapia lateral automática.

Estado (ventana emergente)	Significado	Cómo cambiar el estado
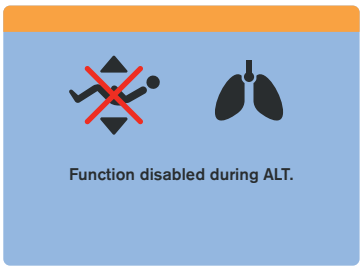	La colocación se desactiva cuando la terapia lateral automática está activada.	Desactive la terapia lateral automática activa si es necesario colocar la cama.
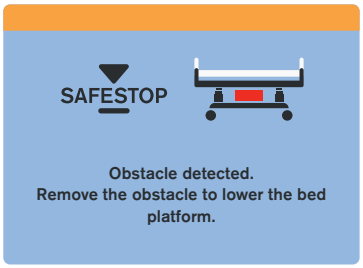	La bajada de la plataforma de apoyo del colchón se detiene debido a un obstáculo detectado en la cubierta del chasis inferior.	Retire el obstáculo de la cubierta del chasis inferior para continuar bajando la plataforma de apoyo del colchón.
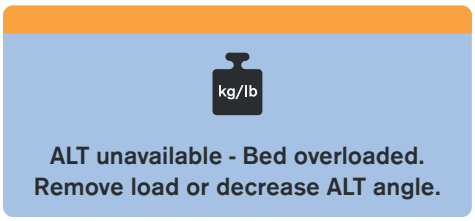	La terapia lateral automática no se puede activar debido a que hay sobrecarga en la cama.	Retire la carga o baje el ángulo de lateralización para permitir la activación de la terapia lateral automática.
	La terapia lateral automática no se puede activar porque el respaldo está por de encima de 30°.	Reduzca el ángulo del respaldo para activar la terapia lateral automática.
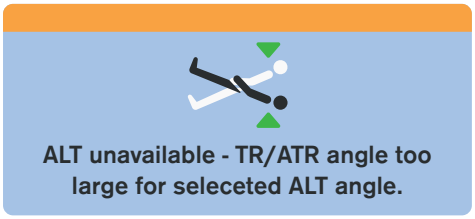	La terapia lateral automática no se puede activar porque el ángulo de Trendelenburg o de Trendelenburg inversa es demasiado alto.	Reduzca el ángulo de Trendelenburg o Trendelenburg inversa para activar la terapia lateral automática.
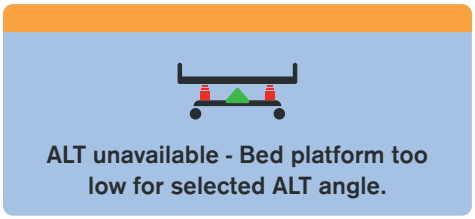	La terapia lateral automática no se puede activar debido a la posición demasiado baja de la plataforma de apoyo del colchón.	Coloque la plataforma de apoyo del colchón en una posición más elevada para activar la terapia lateral automática.

Estado (ventana emergente)	Significado	Cómo cambiar el estado
ALT unavailable - Bed platform too high for selected ALT angle.	La terapia lateral automática no se puede activar debido a la posición demasiado alta de la plataforma de apoyo del colchón.	Coloque la plataforma de apoyo del colchón en una posición más baja para activar la terapia lateral automática.
OPT Bed tilted. OPTIMIZE function not available.	La presión baja constante del colchón integrado OptiCare X se ajusta de forma automática.	Cambie el ajuste de inclinación lateral o longitudinal con respecto a la posición horizontal de la cama para activar el modo OPTIMIZE (Optimizar).
OK ALT paused - lift all siderails up.	La terapia lateral automática está en pausa porque hay una barandilla bajada.	Suba todas las barandillas para activar la terapia lateral automática.
OK ALT disabled. Bed disconnected. Plug bed into socket.	La terapia lateral automática se ha detenido y no se puede activar ahora porque la cama está desconectada de la red eléctrica.	Conecte la cama a la red eléctrica para activar la terapia lateral automática y, a continuación, pulse OK (Aceptar).
kg/lb OK ALT unavailable - Bed overloaded. Remove load to use ALT.	La terapia lateral automática se ha detenido y no se puede activar porque hay sobrecarga en la cama.	Retire la carga para activar la terapia lateral automática y, a continuación, pulse OK (Aceptar).
MAX Combined positioning limit reached.	No es posible aumentar el ángulo de lateralización (ángulos de Trendelenburg o Antitrendelenburg) debido a los límites de ajuste de la lateralización de la cama.	Cambiar el ajuste de la lateralización o el ajuste de la inclinación longitudinal hacia la posición horizontal de la cama permite el aumento del ángulo de lateralización o el ángulo de lateralización longitudinal.

Estado (ventana emergente)	Significado	Cómo cambiar el estado
	La cama ha alcanzado la posición horizontal.	Coloque la cama si es necesario.
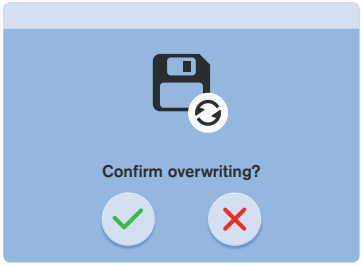	Ventana de confirmación de un cambio de hora o de una sobrescritura del historial de básculas.	Pulse la MARCA DE VERIFICACIÓN para confirmar o la CRUZ para cancelar.
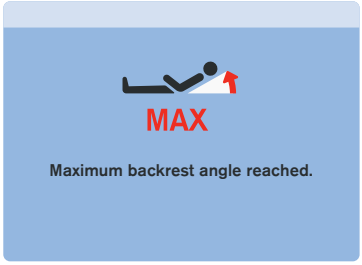	Se ha alcanzado el ángulo máximo del respaldo en la cama equipada con Hercules.	Cambie el ajuste del ángulo del respaldo si es necesario.
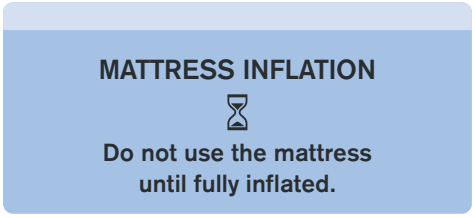	Notificación del proceso de inflado en marcha del colchón OptiCare X tras cambiar del modo CPR (reanimación cardiopulmonar) al Modo OPTIMIZE.	Espere a que el colchón esté inflado.
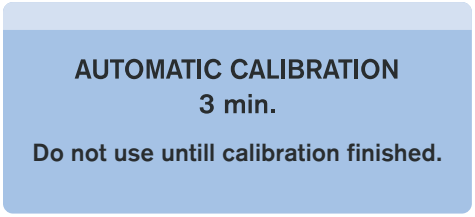	Notificación de un proceso automático en ejecución que no debe interrumpirse.	Espere hasta que termine la calibración automática.

Estado (ventana emergente)	Significado	Cómo cambiar el estado
	La cama se carga con más de 250 kg.	Elimine carga.
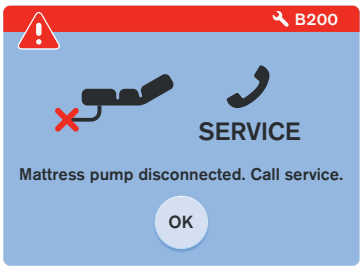	El sistema de control inteligente (SCU) de OptiCare X está desconectado.	Póngase en contacto con el departamento de servicio técnico autorizado por el fabricante.
	El desinflado automático para RCP no está disponible. Puede que el sistema de control inteligente de OptiCare X esté desconectado.	Utilice la válvula manual de RCP en el lateral del colchón para desinflar el colchón OptiCare X.
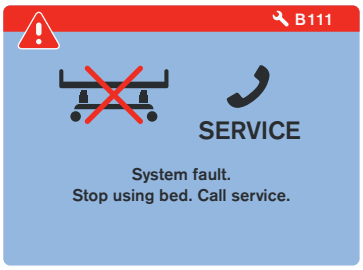	Fallo del sistema de la cama Multicare X.	Deje de utilizar la cama Multicare X y póngase en contacto con el departamento de servicio técnico autorizado por el fabricante.
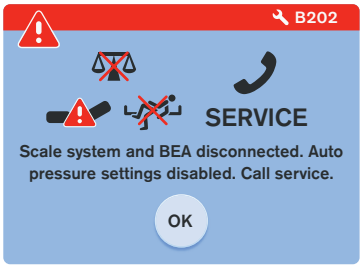	El sistema de báscula está desconectado y sus funciones están desactivadas. La monitorización de Bed Exit Alarm (Alarma de salida de la cama) y los ajustes automáticos de presión del colchón OptiCare X están desactivados.	Póngase en contacto con el departamento de servicio técnico autorizado por el fabricante.
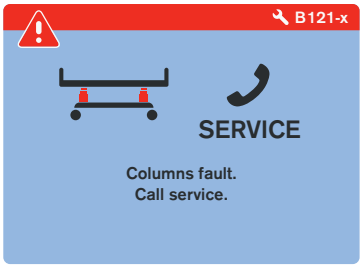	Fallo de la unidad de columna.	Póngase en contacto con el departamento de servicio técnico autorizado por el fabricante.

Estado (ventana emergente)	Significado	Cómo cambiar el estado
	El colchón integrado OptiCare X no funciona porque la cama está desconectada de la red eléctrica.	Conecte la cama a la red eléctrica para activar las funciones del colchón integrado OptiCare X.
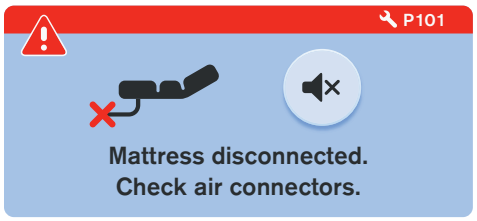	Al menos un tubo de aire está desconectado desde el SCU de OptiCare X.	Pulse el icono SILENCIO para silenciar la alerta acústica que suena desde el SCU. Conecte todos los tubos de aire al SCU de OptiCare X.
	El colchón integrado no se ha inflado.	Pulse el icono SILENCIO para silenciar la alerta acústica que suena desde el SCU. Cierre la válvula manual de RCP para inflar el colchón.
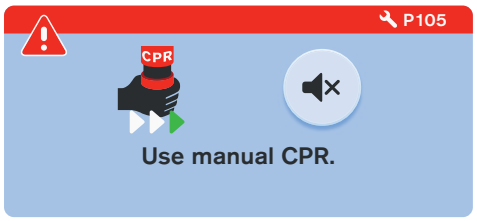	El colchón integrado no se ha desinflado. El desinflado automático no está disponible.	Pulse el icono SILENCIO para silenciar la alerta acústica que suena desde el SCU. Abra la válvula manual de RCP para desinflar el colchón.
	Error de identificación del colchón. El colchón conectado no es compatible con el SCU de OptiCare X.	Pulse el icono SILENCIO para silenciar la alerta acústica que suena desde el SCU. Conecte únicamente el colchón compatible al SCU de OptiCare X.
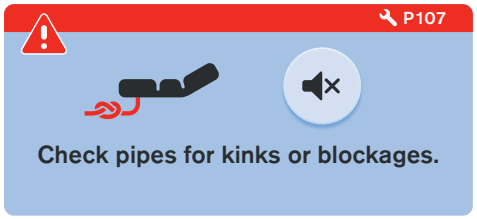	Error de identificación del colchón debido a un tubo de aire obstruido o doblado.	Pulse el icono SILENCIO para silenciar la alerta acústica que suena desde el SCU. Asegúrese de que los tubos de aire no estén doblados y elimine las retorceduras y las obstrucciones que se encuentren.

Estado (ventana emergente)	Significado	Cómo cambiar el estado
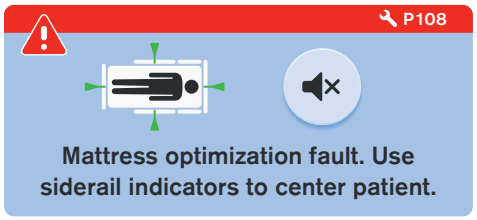	El proceso de optimización se ha detenido porque el paciente no está colocado correctamente en el colchón integrado OptiCare X.	Pulse el icono SILENCIO para silenciar la alerta acústica que suena desde el SCU. Coloque al paciente en el centro de la plataforma de apoyo del colchón de acuerdo con los indicadores de las barandillas del pie de cama, el cabecero y el panel del pie.
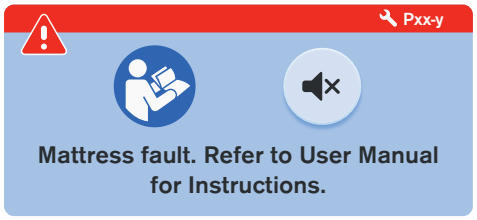	Fallo del colchón integrado que requiere información de las instrucciones de uso y la intervención de un técnico de servicio. Consulte „12.1.3 Códigos de avería del colchón integrado OptiCare X“ en la página 65.	Pulse el icono SILENCIO para desactivar la señal acústica que emite la SCU. Siga las instrucciones del código de avería correspondiente que aparece en la esquina superior derecha de la ventana emergente (**Pxx--y**) y póngase en contacto con el servicio técnico autorizado por el fabricante para indicarle la existencia del código de avería.
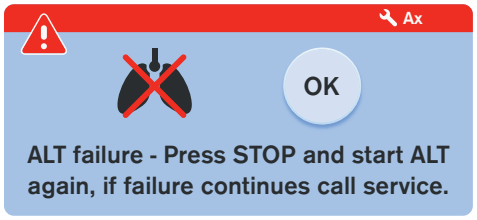	La terapia lateral automática se ha interrumpido debido al fallo.	Pulse STOP (Detener) y, a continuación, PLAY (Reproducir) para iniciar de nuevo la terapia lateral automática. Si el fallo persiste, póngase en contacto con el departamento de servicio técnico autorizado por el fabricante e informe del código identificativo del fallo que aparece en la esquina superior derecha de la ventana emergente (**Ax**).

RESTABLECIMIENTO DE FALLOS

Para restablecer el fallo mostrado:

► Pulse el icono SILENCIO en la ventana emergente correspondiente.

Aparece el icono RESET (RESTABLECER) en la ventana emergente en lugar del icono SILENCIO.

► Pulse el icono RESET (RESTABLECER).

El fallo se restablece.

Si se ha eliminado la causa del fallo, desaparece.

Si no se ha eliminado la causa del fallo, volverá a aparecer en la ventana emergente correspondiente.

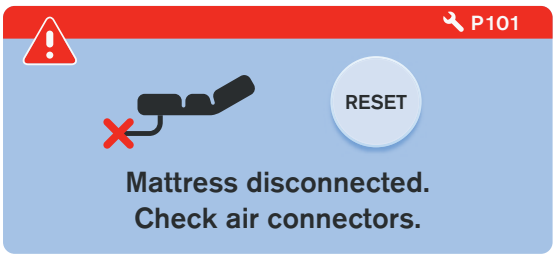

Fig. Icono RESET (RESTABLECER) en la ventana emergente P101

12.1.3 Códigos de avería del colchón integrado OptiCare X

Código de fallo	Tipo de fallo	Acción inmediata del operador	Acción correctiva del operador
P2-y	Fallo grave de inflado (fuga de aire)	Compruebe que las válvulas manuales de RCP estén cerradas. Si el problema persiste, traslade al paciente a otra superficie.	Si el problema persiste, póngase en contacto con el departamento de servicio técnico autorizado por el fabricante.
P3-y	Fallo de desinflado	Esperar tres minutos hasta que el fallo desaparezca automáticamente. Si el problema persiste, traslade al paciente a otra superficie.	Si el problema persiste, póngase en contacto con el departamento de servicio técnico autorizado por el fabricante.
P4-y	Fallo en el sensor de presión	Traslade al paciente a otra superficie.	Póngase en contacto con el departamento de servicio técnico autorizado por el fabricante.
P5-y	Fallo de sobrepresión	Traslade al paciente a otra superficie.	Póngase en contacto con el departamento de servicio técnico autorizado por el fabricante.
P6-y	Fallo en la válvula de BOD	Traslade al paciente a otra superficie.	Póngase en contacto con el departamento de servicio técnico autorizado por el fabricante.
P7-y	Fallo en el ventilador	Sin función MCM, evalúe el efecto en el paciente.	Póngase en contacto con el departamento de servicio técnico autorizado por el fabricante.
P8-y	Filtro del ventilador obstruido	Sin función MCM, evalúe el efecto en el paciente.	Póngase en contacto con el departamento de servicio técnico autorizado por el fabricante.
P9-y	Fallo de comunicación	Póngase en contacto con el departamento de servicio técnico autorizado por el fabricante.	
P12-y	Optimización fuera de rango	Traslade al paciente a otra superficie.	Póngase en contacto con el departamento de servicio técnico autorizado por el fabricante.
P14-y	Sobrecorriente del solenoide	Traslade al paciente a otra superficie.	Póngase en contacto con el departamento de servicio técnico autorizado por el fabricante.
P92-y	Sobrecalientamiento del sistema de control inteligente (SCU)	Traslade al paciente a otra superficie.	Póngase en contacto con el departamento de servicio técnico autorizado por el fabricante.
P94-y	Fallo en la calibración de la presión	Traslade al paciente a otra superficie.	Póngase en contacto con el departamento de servicio técnico autorizado por el fabricante.
P98-y	Fallo en el solenoide	Traslade al paciente a otra superficie.	Póngase en contacto con el departamento de servicio técnico autorizado por el fabricante.
P100	Busque el gráfico emergente correspondiente en el capítulo „12.1.2 Estados (Multiboard X, pantalla táctil LCD)“ en la página 57 y siga las instrucciones relacionadas.		
P101			
P102			
P105			
P106			
P107			
P108			

12.1.4 Pantallas de configuración

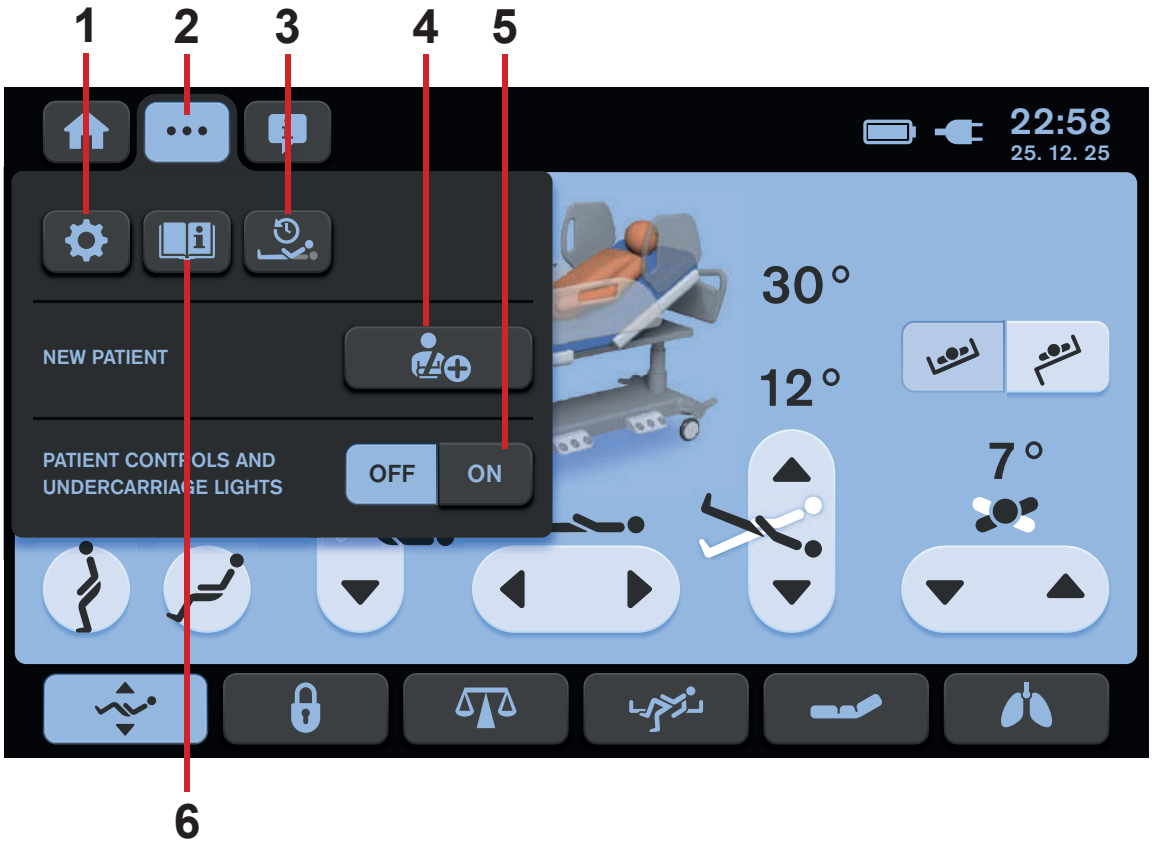

Fig. Menú Settings (Configuración)

1. Icono de configuración (para acceder a la pantalla Settings [Configuración])
2. Icono de la pantalla de configuración (para acceder al menú Settings [Configuración] de la pantalla seleccionada)
3. Icono de la pantalla del historial (en función de la pantalla seleccionada en segundo plano)
4. Icono de PACIENTE NUEVO (para activar la función NEW PATIENT [PACIENTE NUEVO])
5. Iconos de control de la iluminación (teclados de los paneles de control del paciente, teclado del mando e iluminación de la cama)
6. Icono de ayuda (púlselo para acceder a la pantalla de ayuda de la pantalla seleccionada)

Para acceder al menú Settings (Configuración):

► Pulse el icono de la pantalla Settings (Configuración) (**tres puntos**).

3 PANTALLA SETTINGS (CONFIGURACIÓN)

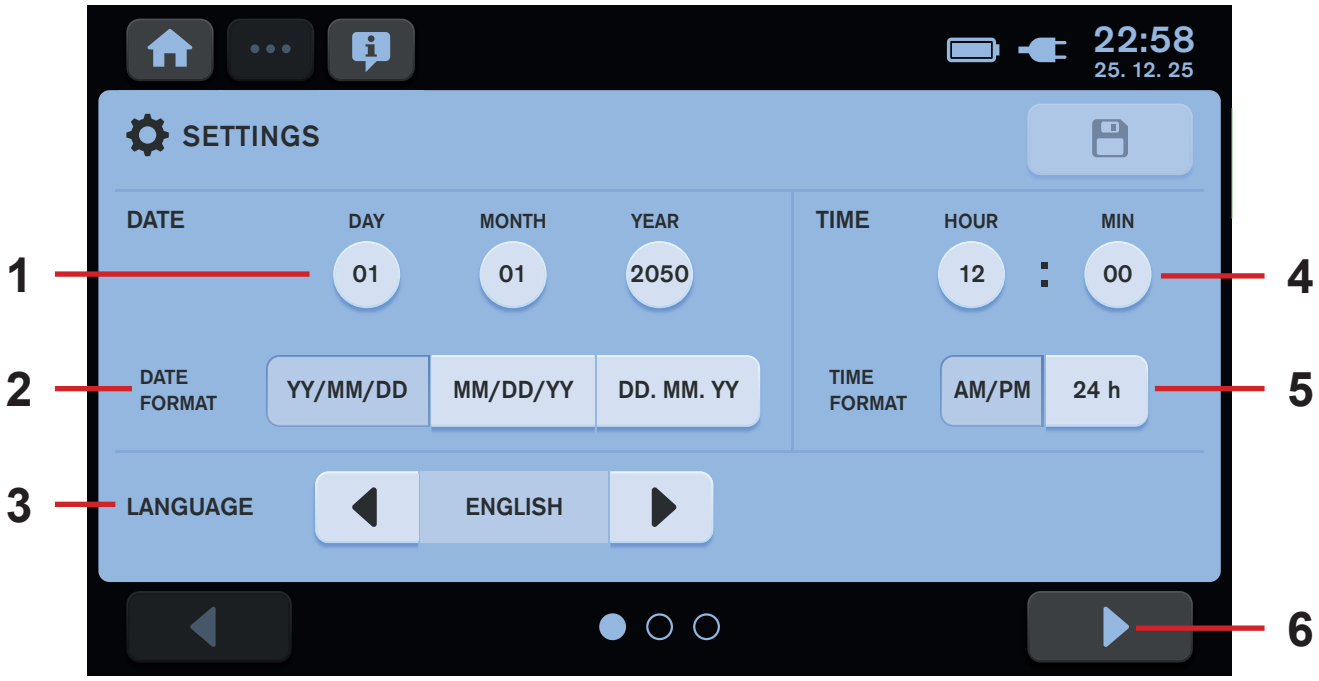

Fig. Pantalla Settings (Configuración) 1

1. Iconos de configuración de DATE (Fecha) (día/mes/año)
2. Iconos de configuración de DATE FORMAT (Formato de fecha) (año/mes/día o mes/día/año o día. mes. año)
3. Iconos de configuración de LANGUAGE (Idioma)
4. Iconos de configuración de TIME (Hora) (horas:minutos)
5. Iconos de configuración de TIME FORMAT (Formato de hora) (formato am/pm o 24 horas)
6. Icono de pantalla Settings (Configuración) siguiente (3 pantallas)

Para acceder a la pantalla Settings (Configuración):
► Pulse el icono de la pantalla Settings (Configuración) (**tres puntos**).
► Seleccione el icono de configuración (**engranaje**).

Para cambiar la configuración:
► Pulse los iconos correspondientes.

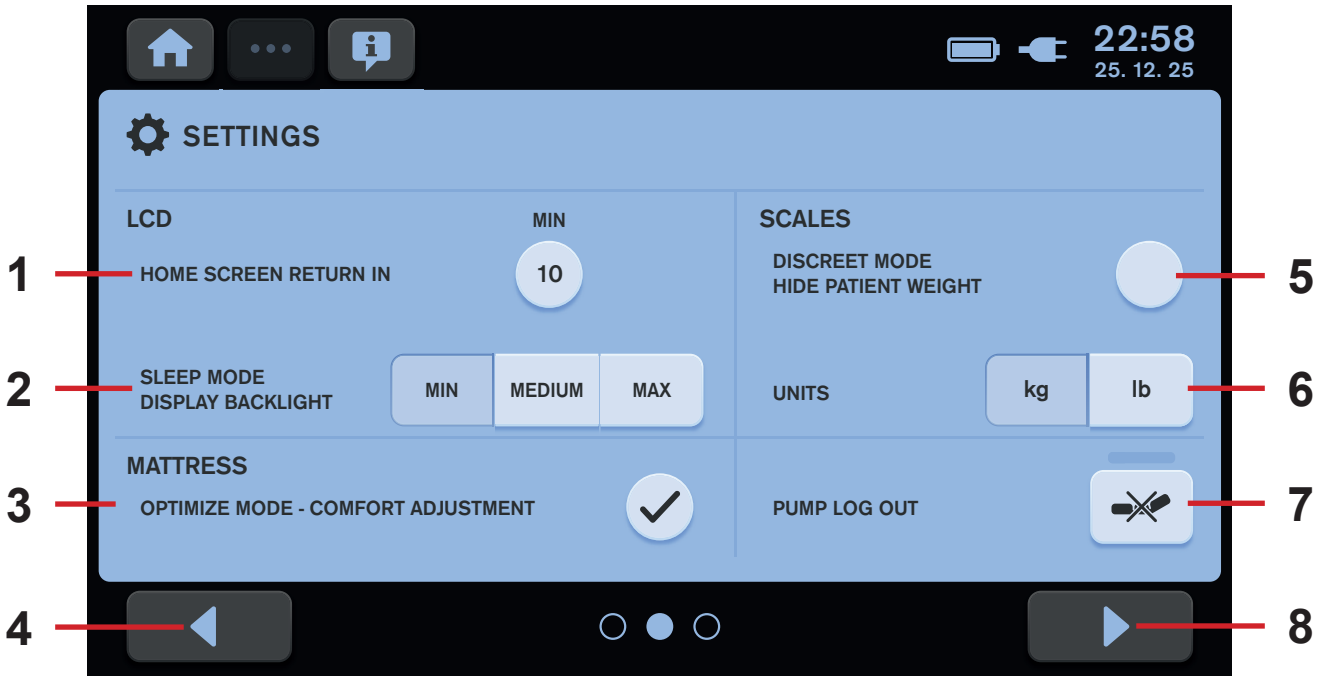

Fig. Pantalla Settings (Configuración) 2

1. Icono de configuración de Home Screen Return (Volver a la pantalla de inicio) (cuenta atrás en minutos antes de volver automáticamente desde la pantalla seleccionada a la pantalla de inicio)
2. Iconos de configuración de la luz de fondo de la pantalla (tres modos de intensidad: MIN [Mínima], MEDIUM [Media] o MAX [Máxima])
3. Ajuste COMFORT en el icono de configuración del modo OPTIMIZE (marca: activado, círculo vacío: desactivado)
4. Icono de pantalla Settings (Configuración) anterior (3 pantallas)
5. Modo DISCREET (Discreto) de la báscula (para ocultar el valor del peso en la pantalla de inicio)
6. Iconos de configuración de la unidad de peso (valor en kg o en lb)
7. Icono de cierre de sesión del sistema de control inteligente de OptiCare X
8. Icono de pantalla Settings (Configuración) siguiente (3 pantallas)

Para acceder a la siguiente pantalla Settings (Configuración):
► Pulse el icono de pantalla Settings (Configuración) siguiente (**8**).

Para acceder a la pantalla Settings (Configuración) anterior:
► Pulse el icono de la pantalla Settings (Configuración) anterior (**4**).

Para cambiar la configuración:
► Pulse el icono correspondiente.

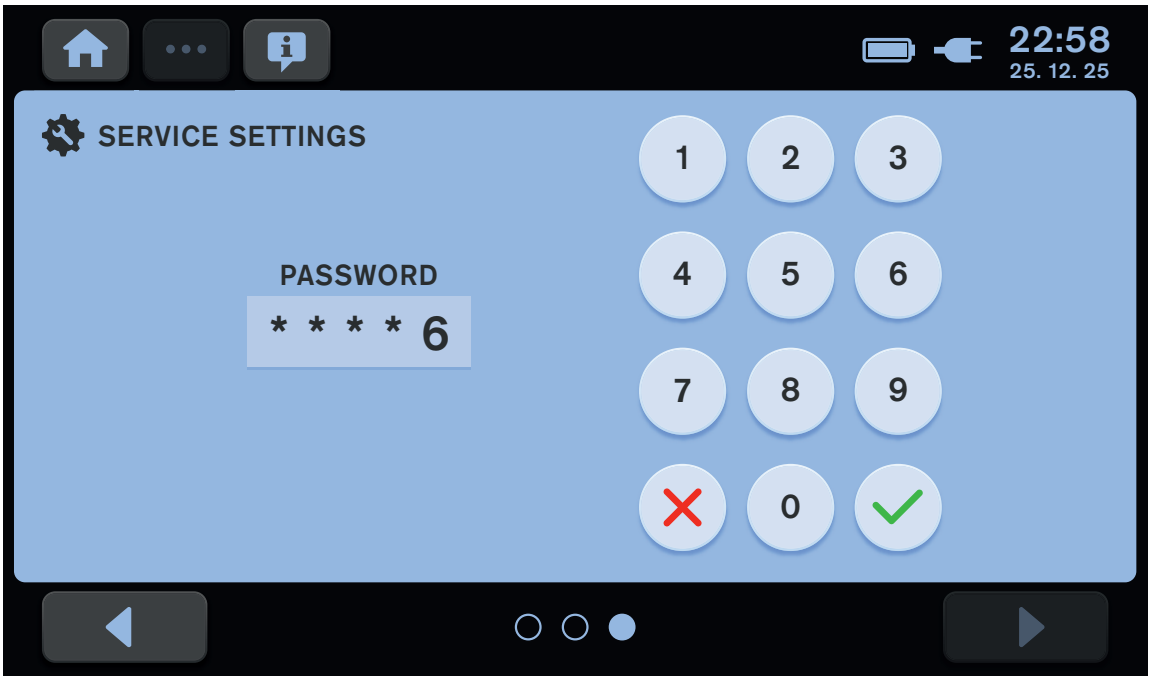

Fig. Pantalla Settings (Configuración) 3 (introduzca la contraseña para acceder a Service Settings [Configuración de servicio])

12.1.5 FUNCIÓN NEW PATIENT (Paciente nuevo)

Se recomienda utilizar la función New Patient (Paciente nuevo) cuando haya un cambio de paciente y no haya ningún paciente tumbado en la cama Multicare X.

La función New Patient (Paciente nuevo) tiene los siguientes efectos en la cama Multicare X con el colchón integrado OptiCare X:

- Determinación de la tara de la báscula (solo si la báscula está estabilizada)
- Borrado del historial de la báscula
- Borrado del historial de la ALT
- Borrado del historial del respaldo
- Ajuste del modo MOBILE (Móvil) con nivel de presión 3 (solo para OptiCare X)
- Borrado del ajuste de comodidad de presión (solo para OptiCare X)
- Ajuste del MCM con nivel de intensidad HIGH (ALTA) (solo para OptiCare X)

Para activar la función New Patient (Paciente nuevo):

► Espere hasta que la báscula se estabilice.
► Mantenga pulsado el icono de PACIENTE NUEVO.
► Siga las indicaciones de la guía de NEW PATIENT (Paciente nuevo).

El pitido indica la confirmación de que la función New Patient (Paciente nuevo) está activada.
Se ha ajustado la tara de la báscula, se han borrado los historiales y se ha indicado que se coloque a un nuevo paciente en la cama.

GUÍA DE NEW PATIENT (Paciente nuevo)

Orden de los pasos de la guía de NEW PATIENT (Paciente nuevo)	Señalización y configuración
1) **Asegúrese de que se cumplen las siguientes condiciones:** ► El paciente no está en la cama. ► Las básculas están estabilizadas. **Para iniciar la preparación de la cama para un paciente nuevo:** ► Pulse el icono de la **marca de verificación**. **Para cancelar la función NEW PATIENT (PACIENTE NUEVO):** ► Pulse el icono de la **cruz**.	
2) **Para seguir preparando la cama para un paciente nuevo:** ► Haga la cama. ► Añada los accesorios necesarios a la cama. ► Coloque la cama en posición horizontal pulsando el icono . No se puede avanzar al siguiente paso sin la cama no está en posición horizontal. ► Pulse el icono de la **marca de verificación**.	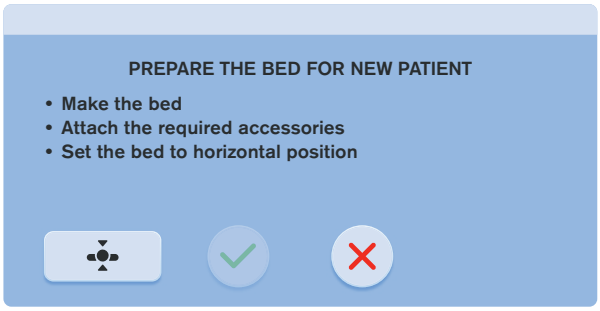
3) **No toque la cama y espere a que finalice el procesamiento.**	
4) **Para finalizar la preparación de la cama para un paciente nuevo:** ► Pulse el icono de la **marca de verificación**. La cama está preparada para el ingreso de un paciente nuevo.	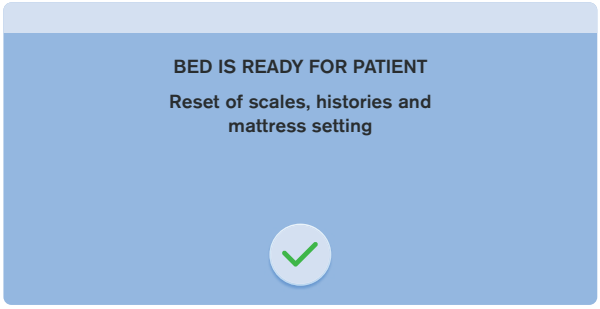

Cancelar la función NEW PATIENT (PACIENTE NUEVO)	Señalización y configuración
Para cancelar la función NEW PATIENT (PACIENTE NUEVO): ► Pulse el icono de la **cruz** en la ventana correspondiente de la guía de NEW PATIENT (Paciente nuevo). **En el caso de que se interrumpa la función NEW PATIENT (PACIENTE NUEVO), aparecerá la ventana que se muestra a la derecha.**	

12.1.6 Pantalla de posicionamiento (pantalla táctil LCD)

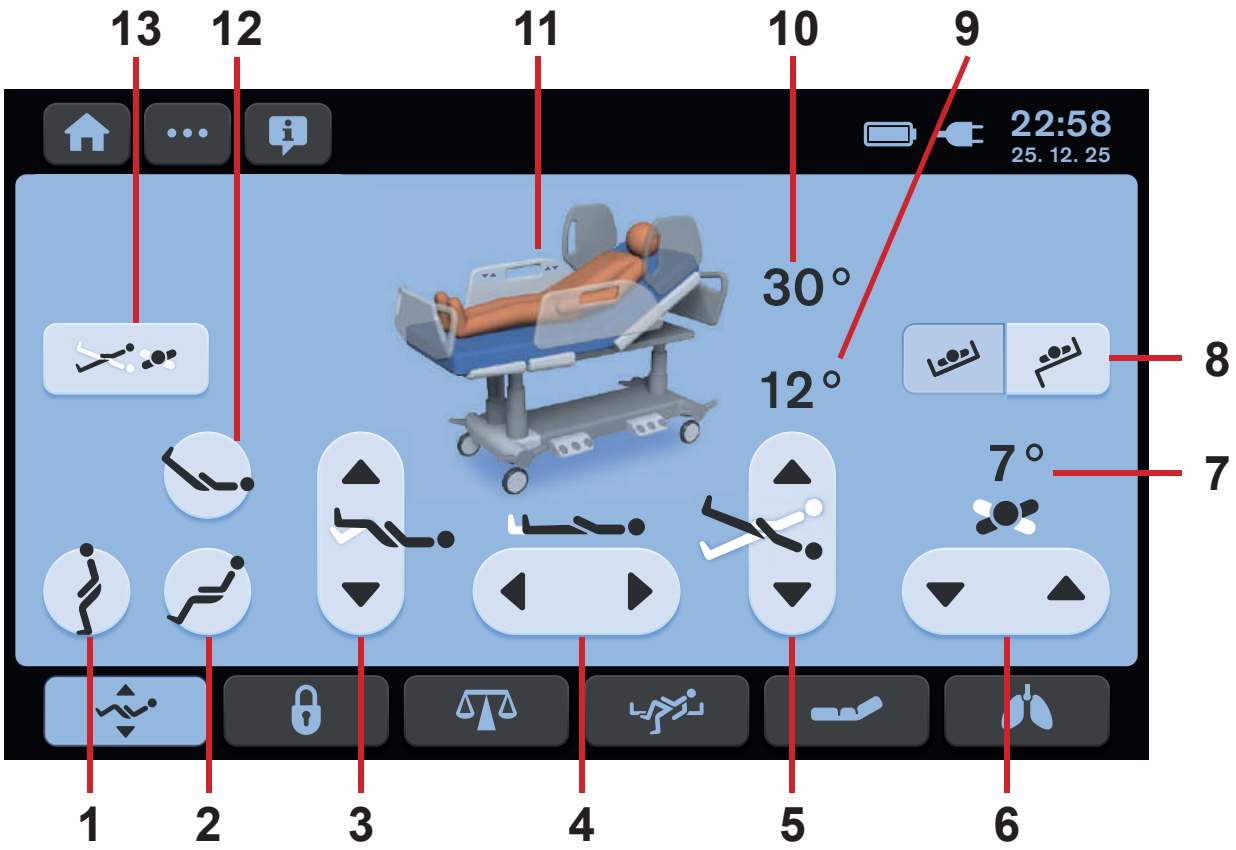

Fig. Pantalla de posicionamiento: Pantalla táctil LCD

1. Icono de posición de movilización
2. Botón de posición de silla cardíaca
3. Iconos de ajuste del reposapiés (ARRIBA/ABAJO)
4. Iconos de ajuste de la extensión de la cama (MÁS LARGA/MÁS CORTA)
5. Iconos de inclinación longitudinal (ARRIBA/ABAJO)
6. Iconos de inclinación lateral (ARRIBA/ABAJO)
7. Indicador del ángulo de inclinación lateral
8. Iconos del modo transferencia (ACTIVADO/DESACTIVADO)
9. Indicador del ángulo de inclinación de Trendelenburg/Trendelenburg inversa
10. Indicador del ángulo del respaldo
11. Imagen de la cama
12. Icono de posición vascular
13. Icono de la pantalla de Inclinación Combinada

Los botones de posicionamiento **1**, **2**, **3**, **4**, **5**, **6** y **12** se describen en el capítulo **Posicionamiento de la cama**.

MODO DE TRANSFERENCIA

El modo transferencia permite la lateralización con una barandilla en posición abatida durante 5 minutos.

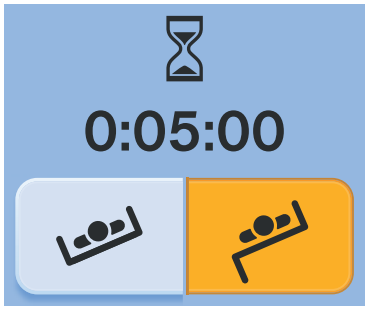

Fig. Activación del modo transferencia

INCLINACIÓN COMBINADA

La pantalla de Inclinación Combinada permite la posición simultánea menos limitada de la inclinación lateral (lateralización) y la inclinación longitudinal (Trendelenburg y Antitrendelenburg).
Una ventana pop-up indica que los límites del ajuste de inclinación de la cama se han alcanzado.

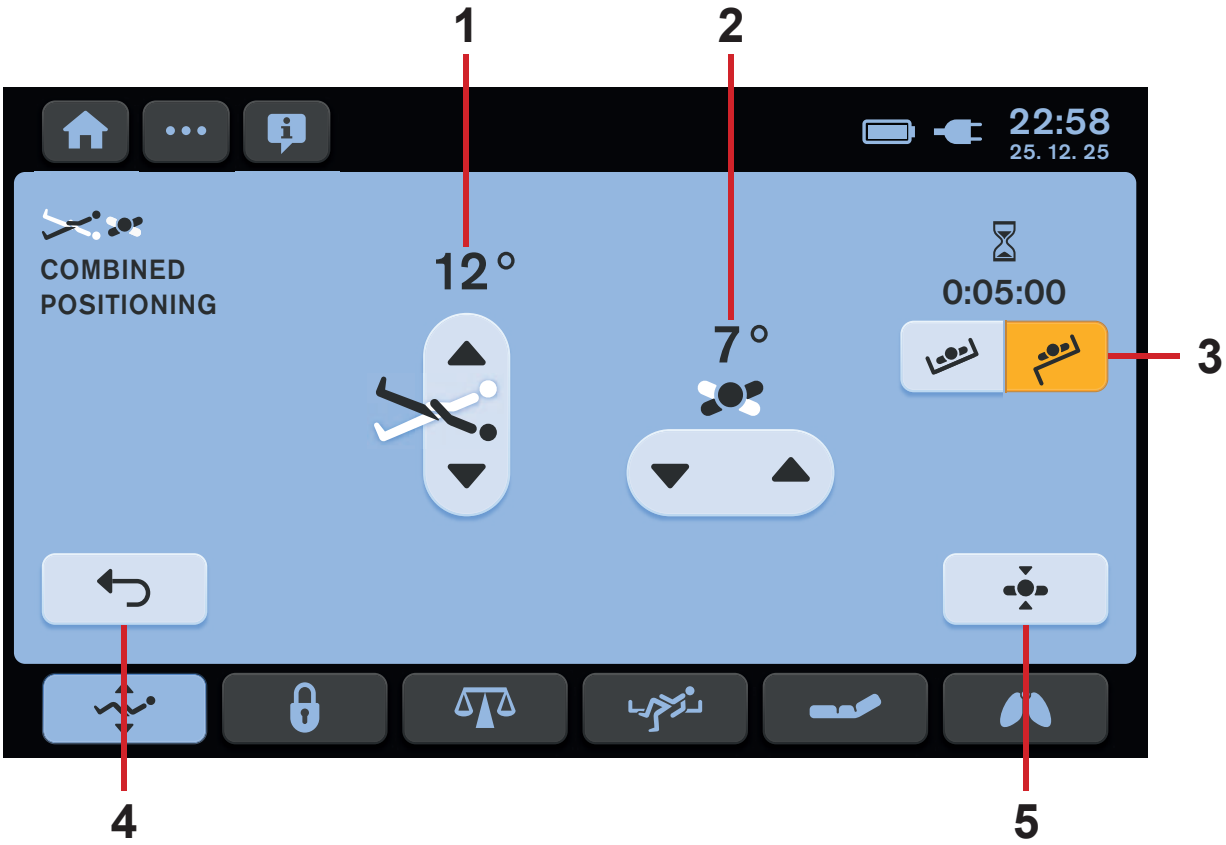

Fig. Pantalla de Inclinación Combinada

1. Iconos de inclinación longitudinal (ARRIBA/ABAJO) con indicador de ángulo de Trendelenburg/Antitrendelenburg
2. Iconos de lateralización (ARRIBA/ABAJO) con indicador de ángulo de Lateralización
3. Iconos del modo de transporte (ON/OFF)
4. Icono de salida (Para Volver a la pantalla de Posicionamiento)
5. Icono de Posición horizontal (para ajustar la Plataforma de la cama en su posición horizontal)

Los iconos de Posición **1** y **2** se explican en el capítulo „13 Posicionamiento de la cama“ en la página 83.

HISTORIAL DE LAS POSICIONES DEL RESPALDO

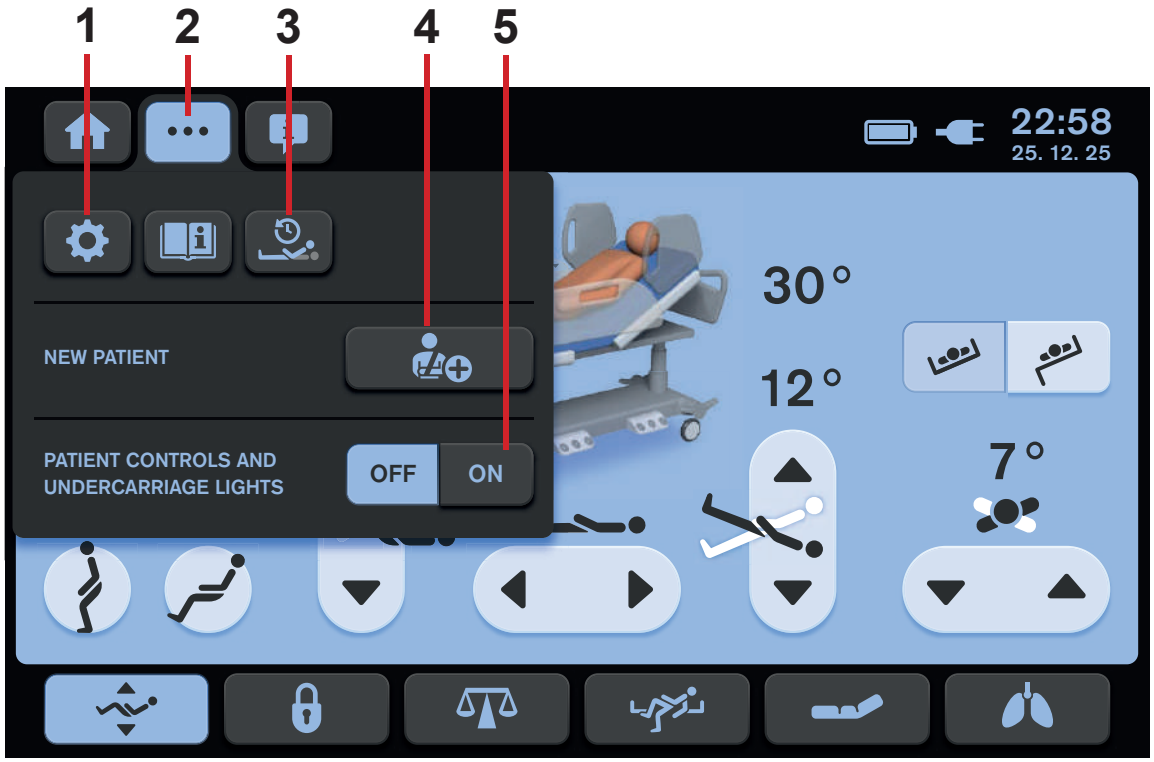

Fig. Menú de configuración de la pantalla de posicionamiento

1. Icono de configuración (para acceder a la pantalla Settings [Configuración])
2. Icono de la pantalla de configuración (para acceder al menú Settings [Configuración] de la pantalla seleccionada)
3. Icono de la pantalla del historial del respaldo (para acceder a la pantalla Backrest History [Historial del respaldo])
4. Icono NEW PATIENT (PACIENTE NUEVO)
5. Iconos de control de la iluminación (teclados de los paneles de control del paciente, teclado del mando e iluminación de la cama)

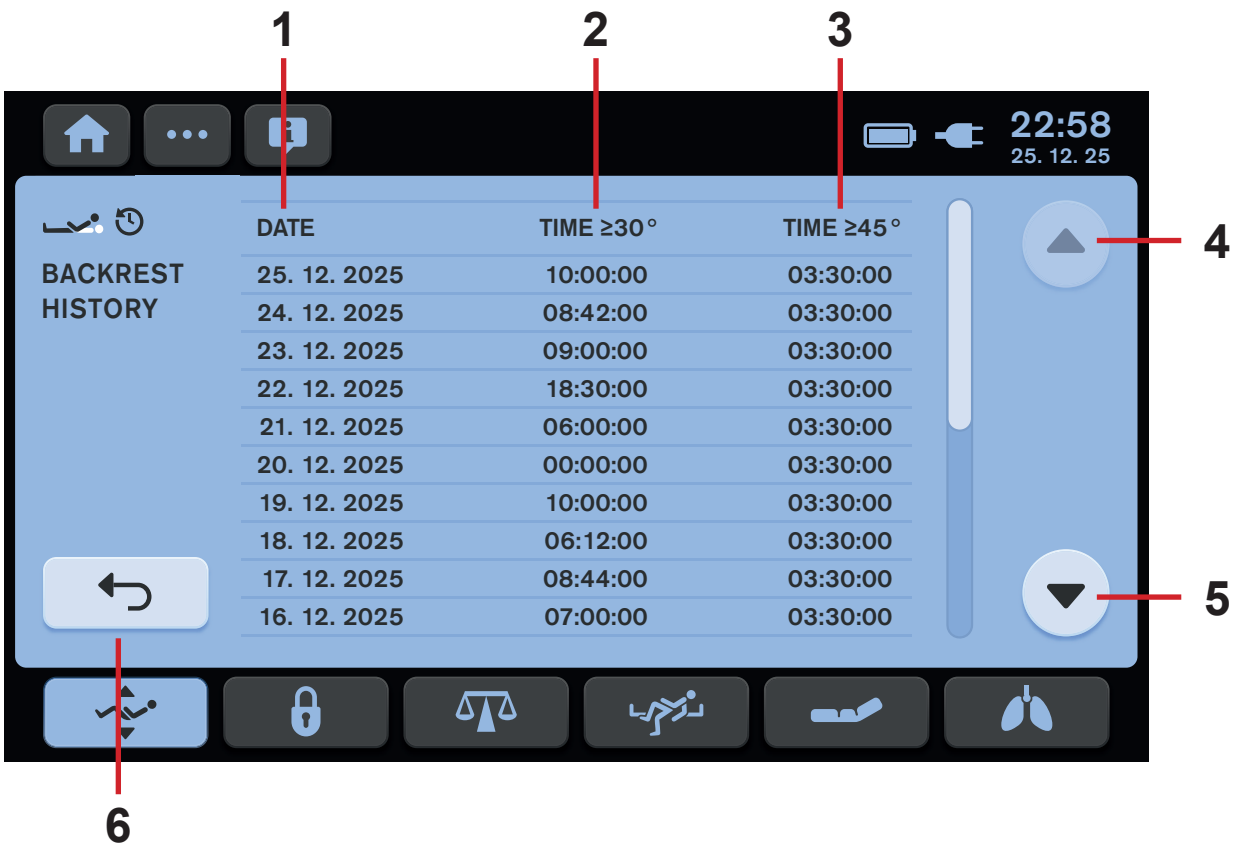

Fig. Pantalla Backrest History (Historial del respaldo)

1. Columna con fechas registradas
2. Columna con periodos registrados durante los cuales el respaldo estuvo en un ángulo superior o igual a 30°
3. Columna con periodos registrados durante los cuales el respaldo estuvo en un ángulo superior o igual a 45 °
4. Icono de líneas anteriores
5. Icono de líneas siguientes
6. Icono para volver a la pantalla de posicionamiento

12.1.7 Pantalla de bloqueo (pantalla táctil LCD)

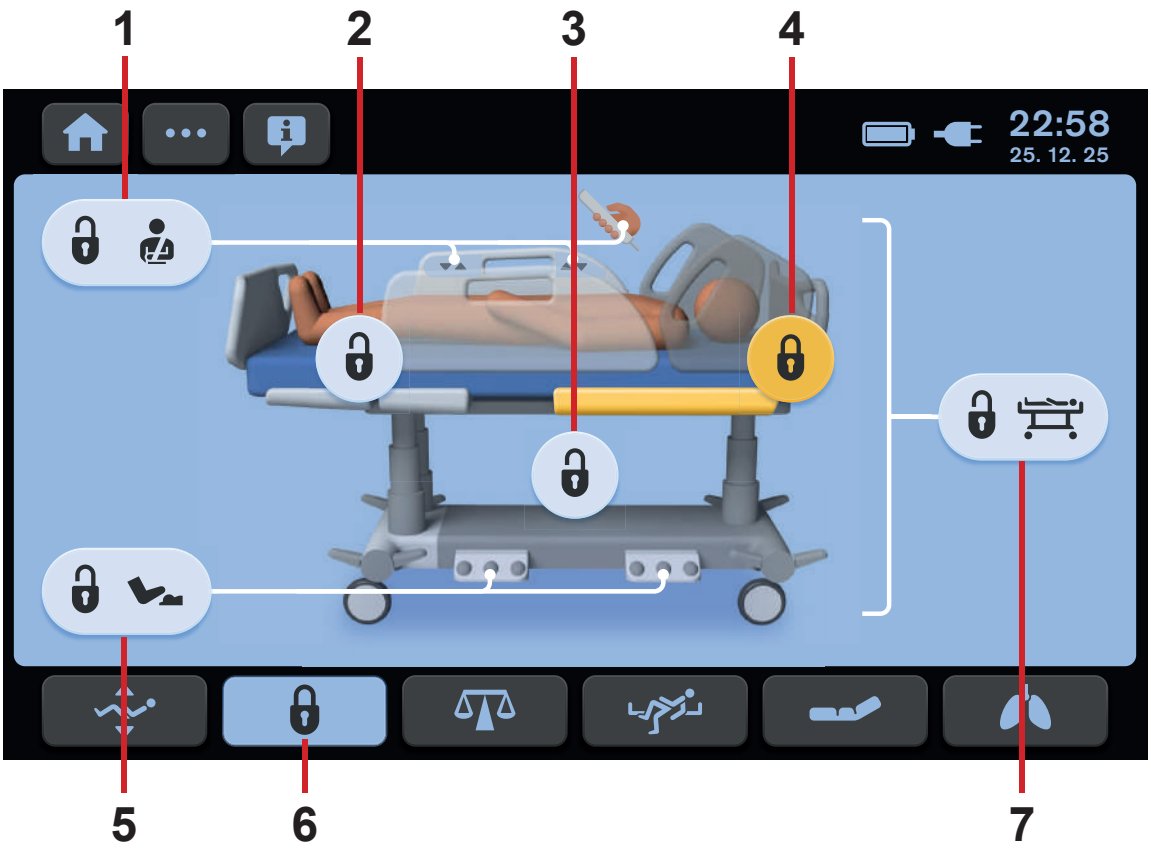

Fig. Pantalla de bloqueo: Pantalla táctil LCD

1. Icono de bloqueo de los elementos de control del paciente (paneles de control del paciente en las barandillas del pie de la cama, el mando y Mobi-Lift)
2. Icono de bloqueo del reposapiernas y el reposapiés
3. Icono de bloqueo de altura e inclinación (altura de la cama, inclinación de Trendelenburg, inclinación de Trendelenburg inversa, inclinación lateral)
4. Icono de bloqueo del respaldo
5. Icono de bloqueo del pedal (pedal para ajustar la altura de la cama, pedal para ajustar la inclinación lateral)
6. Icono de bloqueo de pantalla (fondo azul: activado; fondo oscuro: desactivado)
7. Icono de bloqueo central (si se pulsa este icono, todos los iconos de bloqueo se presionan/resaltan en amarillo)

Bloqueo de funciones individuales:
► Active la pantalla táctil pulsando el botón GO (Iniciar).
► Pulse el icono o los iconos de las funciones para bloquearlos.
Las funciones seleccionadas están bloqueadas.
Los iconos de las funciones bloqueadas se resaltan en **amarillo**.

Bloqueo de todas las funciones:
► Active la pantalla táctil pulsando el botón GO (Iniciar).
► Pulse el icono **7**.
Todas las funciones están bloqueadas.

NOTA No se pueden bloquear las posiciones de Trendelenburg de emergencia y de RCP.

12.2 Panel de control del sanitario

El panel de control del sanitario es un elemento de control estándar. Si es necesario, se puede colgar en el panel del pie o en las barandillas si es necesario. Es posible sujetar el panel de control del sanitario con la mano mientras se utiliza.

► Asegúrese de que solo personal de enfermería cualificado manipula el panel de control del sanitario.

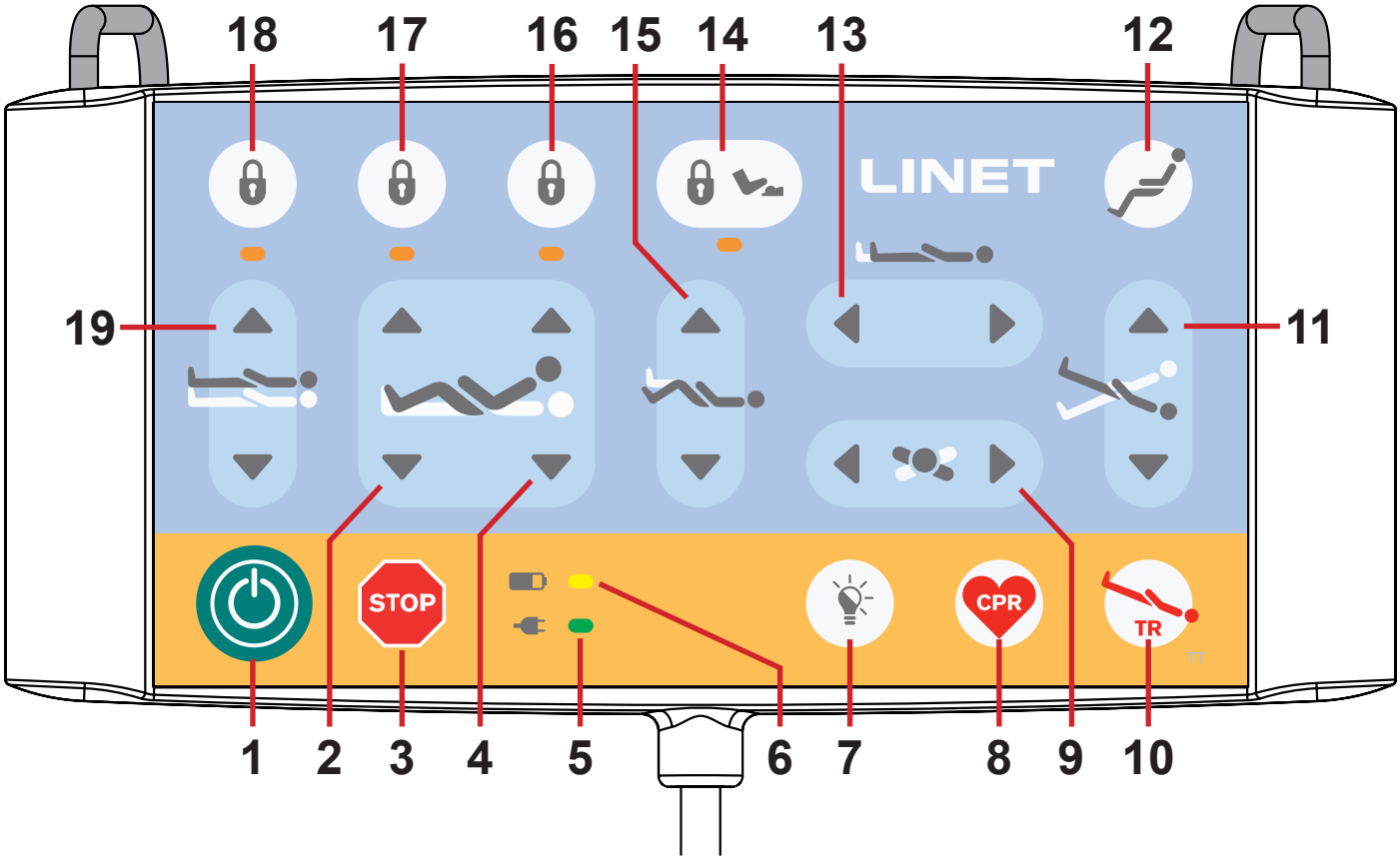

Fig. Panel de control del sanitario

1. **Botón GO (Iniciar)**
2. **Botones de ajuste del reposapiernas**
3. **Botón STOP (Detener) central**
4. **Botones de ajuste del respaldo**
5. **LED de la red eléctrica**
6. **LED del estado de carga del acumulador**
7. **Botón de control de iluminación**
8. **Botón de posición CPR (RCP)**
9. **Botones de inclinación lateral**
10. **Botón de posición de Trendelenburg de emergencia**
11. **Botones de inclinación longitudinal**
12. **Botón de posición de silla cardíaca**
13. **Botones de ajuste de la extensión de la cama**
14. **Botón de bloqueo del pedal y LED**
15. **Botones de ajuste del reposapiernas**
16. **Botón de bloqueo del respaldo y LED**
17. **Botón de bloqueo del ajuste de la extensión de la cama, el reposapiernas y el reposapiés, y LED**
18. **Botón de bloqueo de altura de la cama, inclinación lateral, inclinación de Trendelenburg y de Trendelenburg inversa, y LED**
19. **Botones de ajuste de la altura de la cama**

BOTÓN GO (Iniciar)

El botón activa el teclado de todos los elementos de control durante 3 minutos, excepto el pedal para ajustar la inclinación lateral.

Durante este tiempo, puede:
- ► Ajustar elementos individuales de la plataforma de apoyo del colchón pulsando los botones de función correspondientes.
- ► Desactivar funciones individuales con los botones de bloqueo.

Siempre que se pulsa un botón de función, el teclado permanece activo durante otros 3 minutos.

BOTÓN STOP (Detener)

Pulsar el botón STOP detiene inmediatamente todos los movimientos electrónicos de la cama.

BOTONES DE FUNCIÓN

Los botones de función **2**, **4**, **8**, **9**, **10**, **11**, **12**, **13**, **15** y **19** se describen en el capítulo **Posicionamiento de la cama**.

NOTA El controlador reconocerá como un error la pulsación de dos botones de función al mismo tiempo. El controlador interrumpirá inmediatamente todos los movimientos de la cama y se mostrará una alerta en la pantalla.

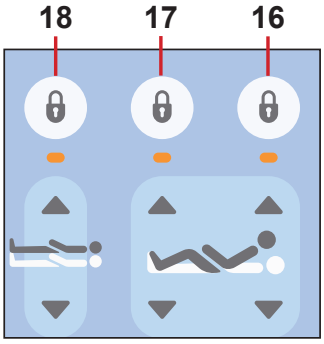

BLOQUEO

Para bloquear el ajuste del respaldo:
► Pulse el botón **16**.
La luz LED correspondiente del panel de control del sanitario se encenderá.
El ajuste del respaldo se desactiva usando cualquier elemento de control.

Para bloquear el ajuste de la extensión de la cama, el reposapiernas y el reposapiés:
► Pulse el botón **17**.
La luz LED correspondiente del panel de control del sanitario se encenderá.
El ajuste de la extensión de la cama, el reposapiernas y el reposapiés se desactiva mediante cualquier elemento de control.

Para bloquear la altura de la cama, la inclinación lateral, la inclinación de Trendelenburg y de Trendelenburg inversa:
► Pulse el botón **18**.
La luz LED correspondiente del panel de control del sanitario se encenderá.
El ajuste de la altura de la cama, la inclinación lateral, la inclinación de Trendelenburg y de Trendelenburg inversa se desactivan mediante cualquier elemento de control.

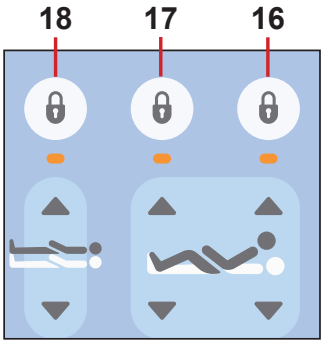

DESBLOQUEO

Para desbloquear el ajuste del respaldo:
► Pulse el botón **16**.
La luz LED correspondiente del panel de control del sanitario se apagará.
El ajuste del respaldo está activado de nuevo.

Para desbloquear el ajuste de la extensión de la cama, el reposapiernas y el reposapiés:
► Pulse el botón **17**.
La luz LED correspondiente del panel de control del sanitario se apagará.
El ajuste de la extensión de la cama, el reposapiernas y el reposapiés está activado de nuevo.

Para desbloquear la altura de la cama, la inclinación lateral, la inclinación de Trendelenburg y de Trendelenburg inversa:
► Pulse el botón **18**.
La luz LED correspondiente del panel de control del sanitario se apagará.
El ajuste de la altura de la cama, la inclinación lateral, la inclinación de Trendelenburg y de Trendelenburg inversa está activado de nuevo.

LED DE LA RED ELÉCTRICA

Estado	Significado
LED encendido	Conectada a la red eléctrica
LED apagado	Desconectada de la red eléctrica
LED intermitente	Error del sistema

12.2.1 Iluminación de la cama y los teclados

La iluminación de la cama y los teclados ayuda al personal de enfermería y al paciente a orientarse. La iluminación se apaga cuando la cama recibe alimentación del acumulador.

La cama Multicare X está equipada con iluminación trifásica:

1. Intensidad máxima de la iluminación
2. Intensidad baja de la iluminación
3. Iluminación apagada

La intensidad de iluminación baja se configura después de conectar la cama a la red eléctrica.

Después de pulsar el botón GO (Iniciar):
► Los teclados de los paneles de control del paciente, del mando y la iluminación de la cama se iluminarán a intensidad máxima.

Después de pasar el periodo de efecto del botón GO (Iniciar):
► Se reducirá la intensidad de la iluminación de los teclados de los paneles de control del paciente y del mando.

7 minutos después del periodo de efecto del botón GO (Iniciar)
► La intensidad de la iluminación de la cama se reducirá.

En caso de pulsar un botón del panel de control del sanitario, del mando o de los paneles de control del paciente fuera del periodo de efecto del botón GO (Iniciar):
► La iluminación de la cama tendrá la intensidad máxima durante 10 minutos y, a continuación, se reducirá.
► Al mismo tiempo, los teclados de los paneles de control del paciente y el mando se iluminarán a intensidad máxima durante 7 segundos. A continuación, se reducirá la iluminación.

Después de activar la cama mediante un pedal:
► La intensidad total de la iluminación de la cama se activará durante 9 minutos y 40 segundos.

En caso de pulsar un pedal una vez fuera del periodo de activación:
► Todos los teclados de los paneles de control del paciente y el mando se iluminarán a intensidad máxima durante 7 segundos y, a continuación, se reducirá la iluminación.
► La intensidad total de la iluminación de la cama se activará durante 10 minutos y, a continuación, se reducirá la iluminación.

Desactivación de toda la iluminación:
► Pulse el **botón de control de iluminación** (**7**) del panel de control del sanitario para apagar todas las luces de la cama (teclados de los paneles de control del paciente, el mando e iluminación de la cama). Esta función no está bloqueada por la activación previa del botón GO (Iniciar).

12.3 Mando (opcional)

El mando está disponible con teclado iluminado.
La iluminación se activa durante 7 segundos al pulsar cualquier botón y durante 3 minutos con el botón GO (Iniciar).

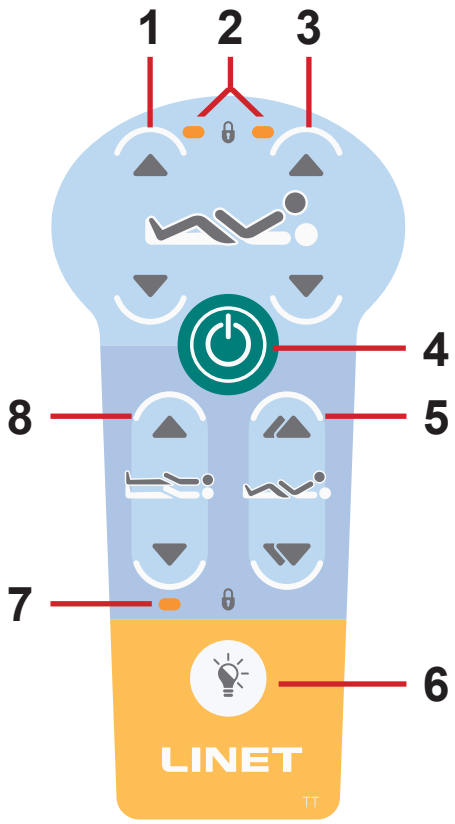

Fig. Mando

1. **Botones de ajuste del reposapiernas**
2. **LED de bloqueo del respaldo/reposapiernas**
3. **Botones de ajuste del respaldo**
4. **BOTÓN GO (Iniciar)**
5. **Botones de ajuste del contorno automático**
6. **Botón de iluminación**
7. **LED de bloqueo de la altura**
8. **Botones de ajuste de la altura de la cama**

BOTÓN GO (Iniciar)

El botón activa el teclado de todos los elementos de control, excepto el pedal para ajustar la inclinación lateral.

Pulsar el botón mantendrá el teclado activo durante 3 minutos.

Si pulsa otro botón, el teclado se mantendrá activo durante otros 3 minutos.

BOTONES DE FUNCIÓN

Los botones de función **1**, **3**, **5** y **8** se describen en el capítulo **Posicionamiento de la cama**.

Para encender la iluminación:

► Pulse el botón de iluminación .

NOTA En función del estado del paciente, el personal de enfermería decide si el paciente puede ajustar la posición de la cama.

Si es necesario, evite que el paciente ajuste la cama de la siguiente manera:

► Desactive las funciones.

NOTA Hay disponible un adaptador para el mando. El adaptador permite instalar y retirar el mando de forma rápida (p. ej., sustituir un mando defectuoso o utilizar el mando de otra cama).

12.4 Paneles de control del paciente

Los paneles de control del paciente integrados en las barandillas del pie de cama permiten al paciente ajustar la posición del respaldo, el reposapiernas y el contorno automático.

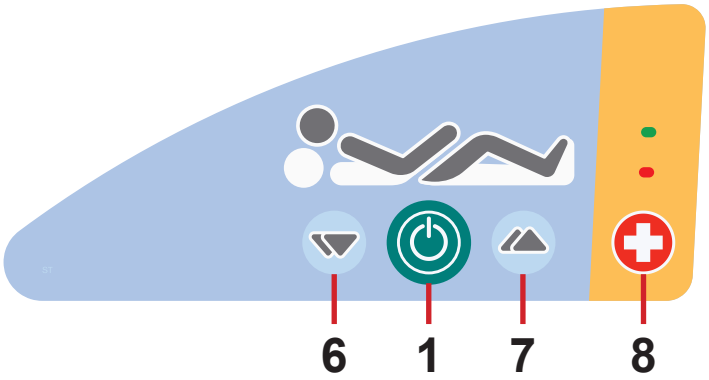

1. Botón GO (Iniciar) (activación del panel de control)
2. Botón de ajuste del respaldo: ARRIBA
3. Botón de ajuste del respaldo: ABAJO
4. Botón de ajuste del reposapiernas: ARRIBA
5. Botón de ajuste del reposapiernas: ABAJO
6. Botón de ajuste del contorno automático (movimiento simultáneo del respaldo y reposapiernas): ABAJO
7. Botón de ajuste del contorno automático (movimiento simultáneo del respaldo y el reposapiernas): ARRIBA
8. Botón Nurse Call

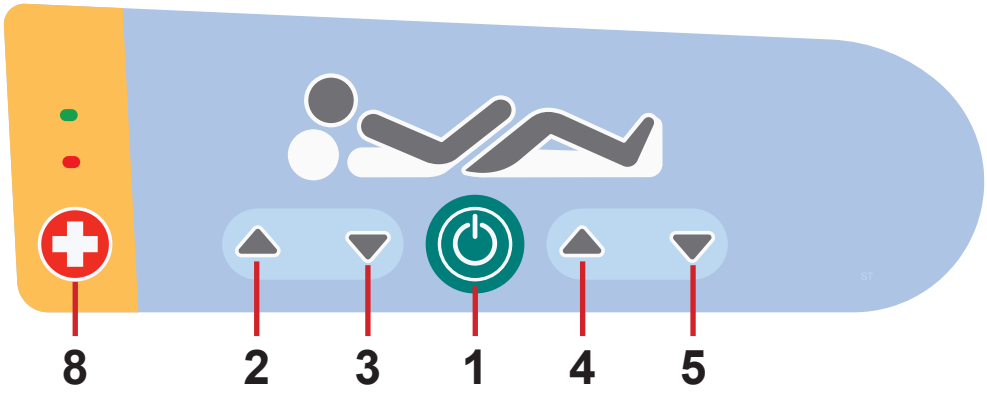

BOTÓN GO (Iniciar)

El botón activa el teclado de todos los elementos de control, excepto el pedal para ajustar la inclinación lateral.

Pulsar el botón mantendrá el teclado activo durante 3 minutos.

Si pulsa otro botón, el teclado se mantendrá activo durante otros 3 minutos.

BOTONES DE FUNCIÓN

Los botones de función **2**, **3**, **4**, **5, 6** y **7** se describen en el capítulo **Posicionamiento de la cama**.

NOTA Los teclados se iluminan. La iluminación se activa durante 7 segundos al pulsar cualquier botón y durante 3 minutos con el botón GO (Iniciar).

NOTA Las funciones del panel de control del paciente de las barandillas del pie de cama están desactivadas cuando la barandilla del pie de cama está en la posición baja.

12.5 Pedal para ajustar la altura de la cama (opcional)

El pedal es opcional y permite ajustar la altura de la cama con los pies.
El uso del pedal para ajustar la altura de la cama se describe en el capítulo **Posicionamiento de la cama**.

Pulse el pedal seleccionado dos veces en 3 segundos:
► Después de este procedimiento, el pedal para ajustar la altura de la cama se activa durante 30 segundos.

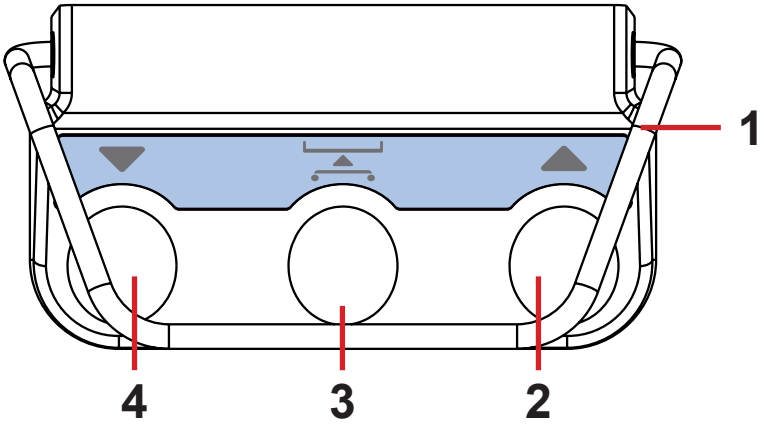

1. **Barra protectora para evitar la activación accidental**
2. **Pedal de elevación de la plataforma de apoyo del colchón**
3. **Pedal de posición de reconocimiento**
4. **Pedal de bajada de la plataforma de apoyo del colchón**

Fig. Pedal para ajustar la altura de la cama

12.6 Pedal para ajustar la inclinación lateral (estándar)

El pedal permite ajustar la inclinación lateral de la cama con los pies.
El uso del pedal para ajustar la inclinación lateral se describe en el capítulo **Posicionamiento de la cama**.

Pulse el pedal seleccionado dos veces en 3 segundos:
► Después de este procedimiento, el pedal para ajustar la inclinación de la cama se activa durante 30 segundos.

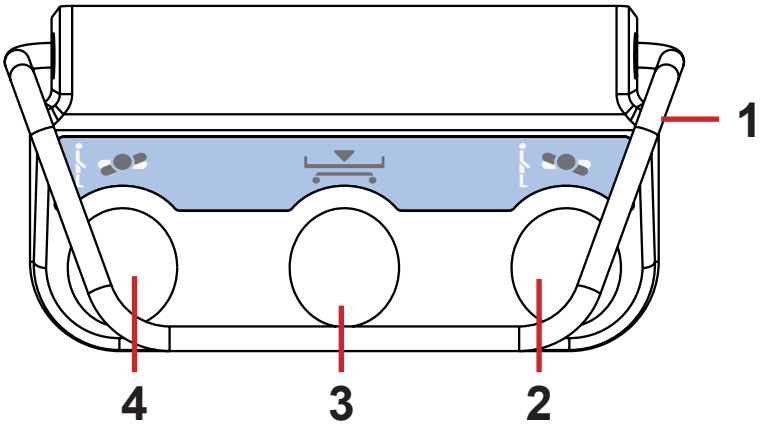

1. **Barra protectora para evitar la activación accidental**
2. **Pedal de inclinación a la derecha**
3. **Pedal de posición horizontal baja**
4. **Pedal de inclinación a la izquierda**

Fig. Pedal para ajustar la inclinación lateral

13 Posicionamiento de la cama

13.1 Respaldo

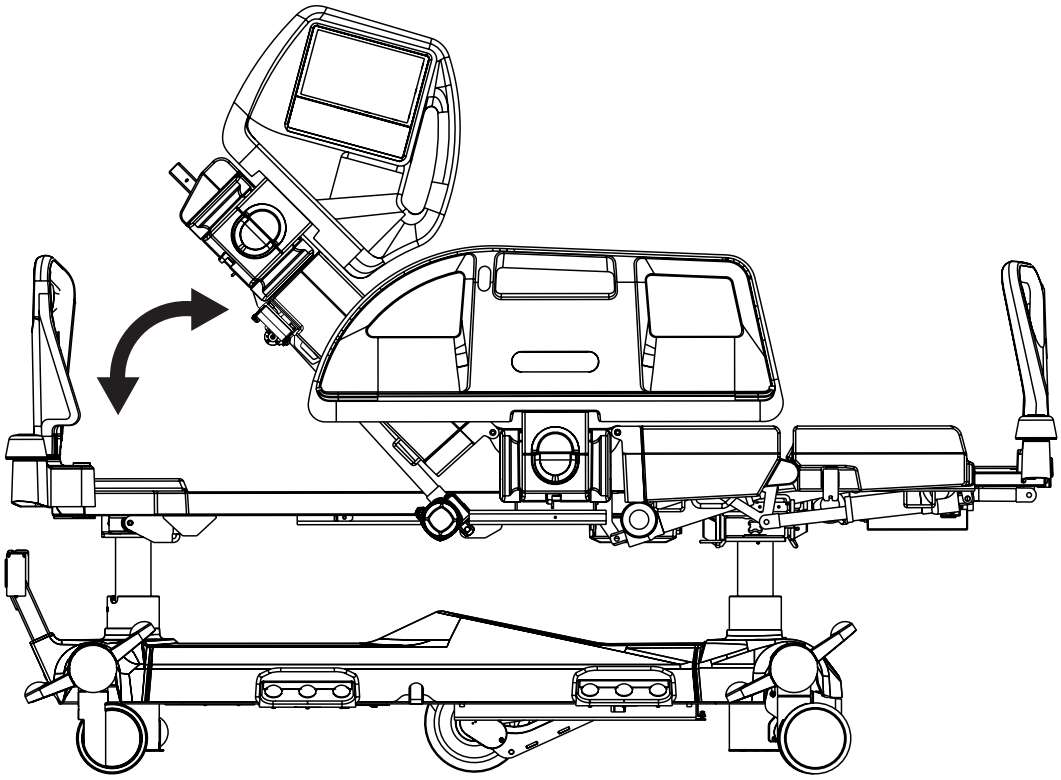

Para colocar el respaldo, utilice:

► Multiboard X
► Panel de control del sanitario
► Mando
► Panel de control del paciente (en la barandilla del pie de cama)

La pantalla de posicionamiento de Multiboard X muestra el ángulo del respaldo.

Fig. Ángulo del respaldo en la pantalla de Multiboard X

Durante el posicionamiento continuo, el respaldo se detiene automáticamente en 30 y 45 grados (se escuchará un pitido). Para continuar con el posicionamiento, pulse el botón correspondiente una vez más.

1. Subir respaldo

2. Bajar respaldo

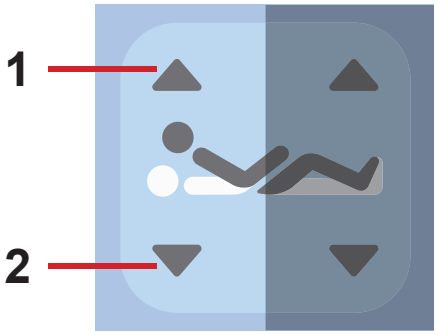

Fig. Botones de ajuste del respaldo (Multiboard X)

Multiboard X:

► Pulse el botón .

► Pulse el botón de ajuste del respaldo seleccionado hasta alcanzar la posición deseada.

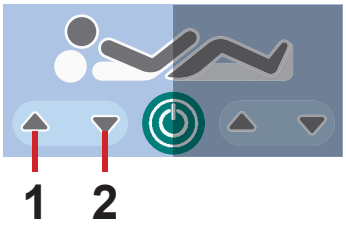

Fig. Botones de ajuste del respaldo (panel de control del paciente)

Panel de control del paciente (en la barandilla del pie de cama):

► Pulse el botón .

► Pulse el botón de ajuste del respaldo seleccionado hasta alcanzar la posición deseada.

1. Subir respaldo

2. Bajar respaldo

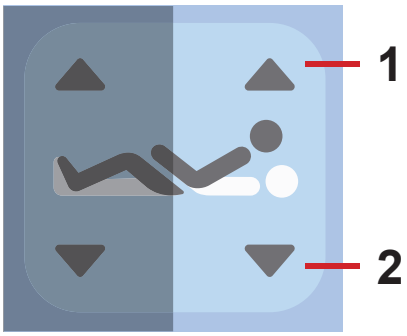

Fig. Botones de ajuste del respaldo (panel de control del sanitario)

Panel de control del sanitario:

► Pulse el botón .

► Pulse el botón de ajuste del respaldo seleccionado hasta alcanzar la posición deseada.

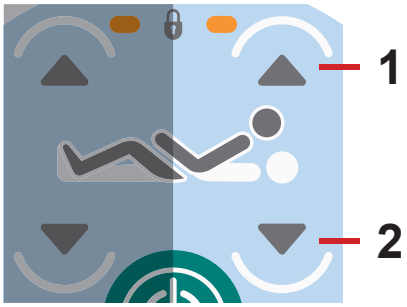

Fig. Botones de ajuste del respaldo (mando)

Mando:

► Pulse el botón .

► Pulse el botón de ajuste del respaldo seleccionado hasta alcanzar la posición deseada.

13.2 Reposapiernas

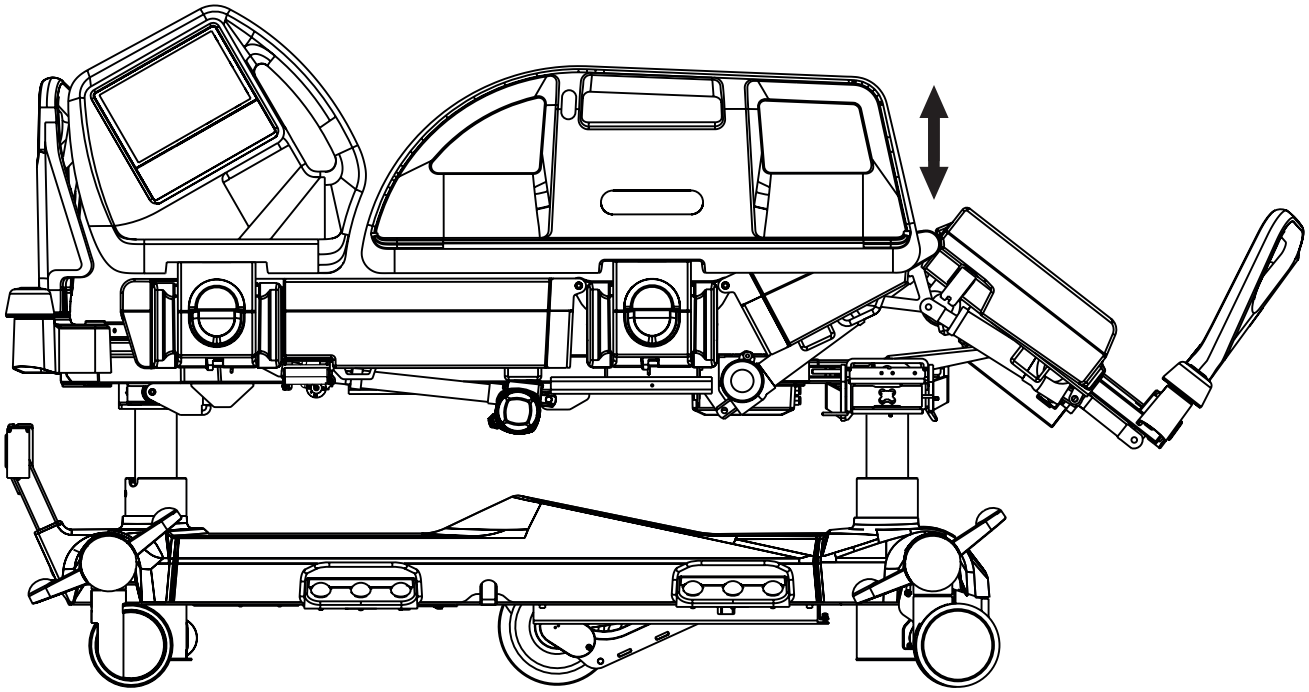

Para colocar el reposapiernas, utilice:

► Multiboard X
► Panel de control del sanitario
► Mando
► Panel de control del paciente (en la barandilla del pie de cama)

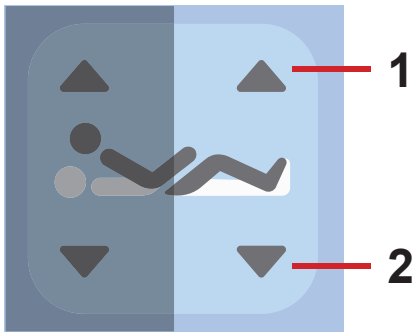

Fig. Botones de ajuste del reposapiernas (Multiboard X)

Multiboard X:

► Pulse el botón .

► Pulse el botón de ajuste del reposapiernas hasta alcanzar la posición deseada.

1. Subir reposapiernas

2. Bajar reposapiernas

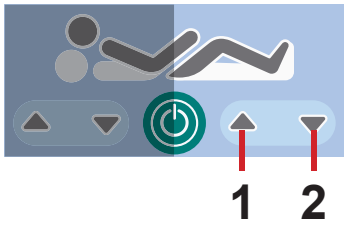

Fig. Botones de ajuste del reposapiernas (panel de control del paciente)

Panel de control del paciente (en la barandilla del pie de cama):

► Pulse el botón .

► Pulse el botón de ajuste del reposapiernas hasta alcanzar la posición deseada.

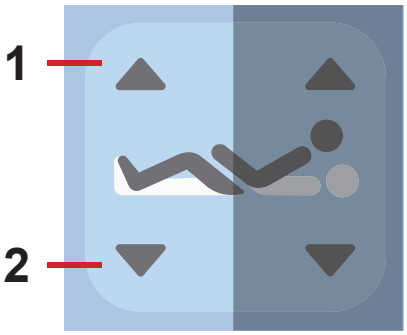

Fig. Botones de ajuste del reposapiernas (panel de control del sanitario)

Panel de control del sanitario:

► Pulse el botón .

► Pulse el botón de ajuste del reposapiernas hasta alcanzar la posición deseada.

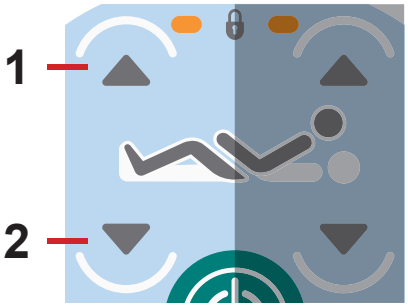

Fig. Botones de ajuste del reposapiernas (mando)

Mando:

► Pulse el botón .

► Pulse el botón de ajuste del reposapiernas hasta alcanzar la posición deseada.

13.3 Reposapiés

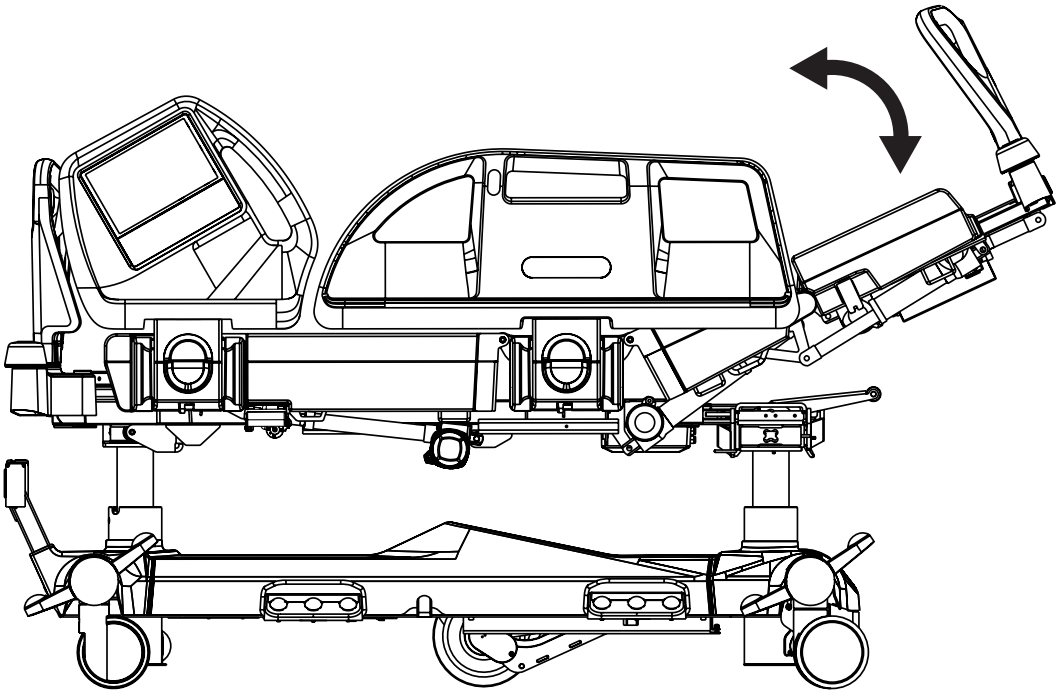

Para colocar el reposapiés, debe colocar primero el reposapiernas.

Para colocar el reposapiés, utilice:

► Multiboard X
► Panel de control del sanitario

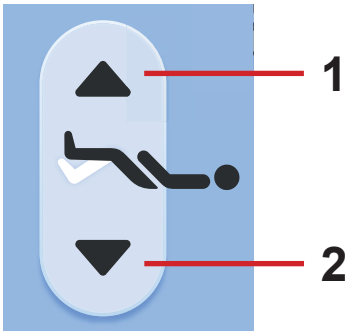

Fig. Botones de ajuste del reposapiés (Multiboard X)

1. Subir reposapiés

2. Bajar reposapiés

Multiboard X:

► Pulse el botón .

► Pulse el botón de ajuste del reposapiés hasta alcanzar la posición deseada.

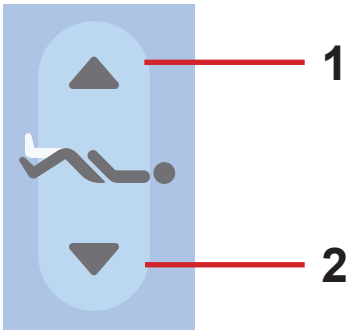

Fig. Botones de ajuste del reposapiés (panel de control del sanitario)

Panel de control del sanitario:

► Pulse el botón .

► Pulse el botón de ajuste del reposapiés hasta alcanzar la posición deseada.

13.4 Altura de la cama

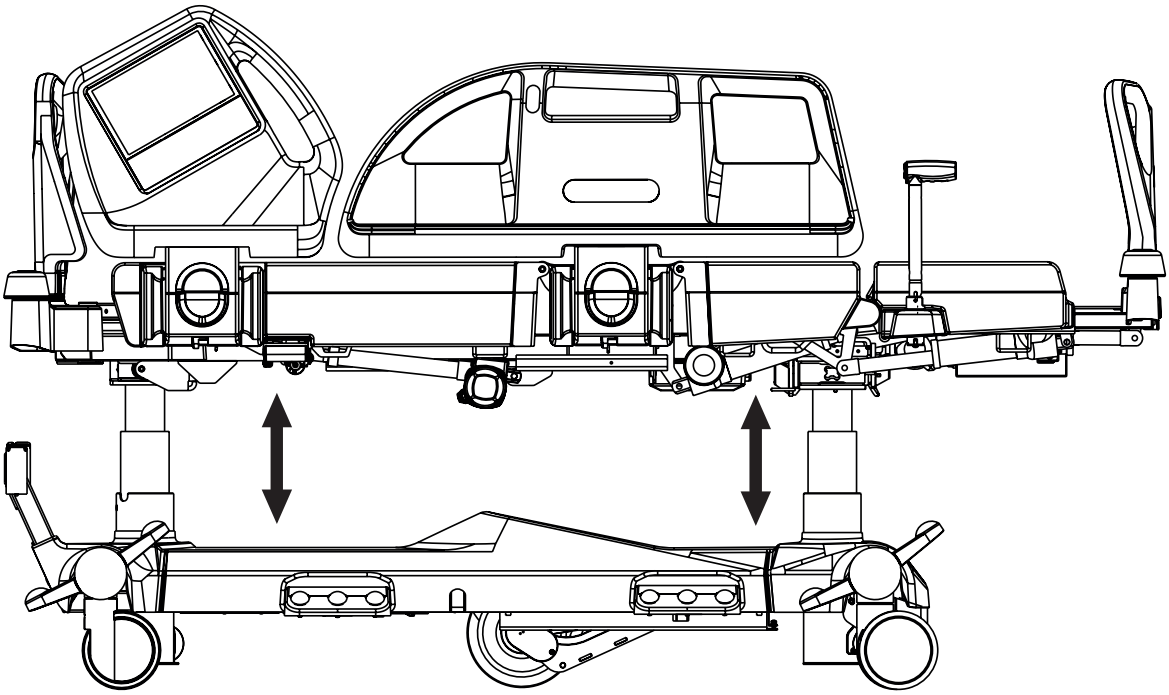

Para colocar la altura de la cama, utilice:

- ► Multiboard X
- ► Panel de control del sanitario
- ► Mando
- ► Pedal para ajustar la altura de la cama
- ► Mobi-Lift

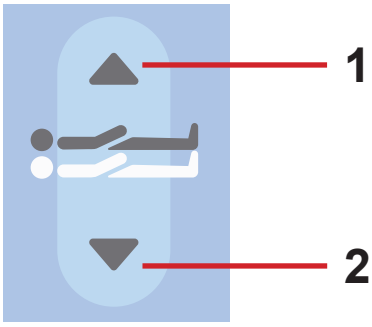

1. Subir plataforma de apoyo del colchón

2. Bajar plataforma de apoyo del colchón

Fig. Botones de ajuste de la altura de la cama (Multiboard X)

Multiboard X:

► Pulse el botón .

► Pulse la parte seleccionada del botón de ajuste de la altura de la cama hasta alcanzar la posición deseada.

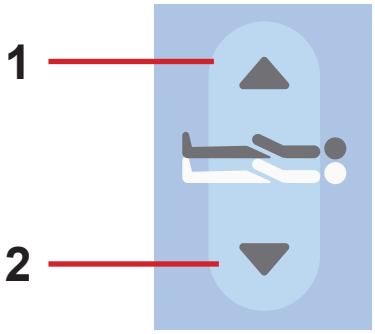

Fig. Botón de ajuste de la altura de la cama (panel de control del sanitario)

Panel de control del sanitario:

► Pulse el botón .

► Pulse la parte seleccionada del botón de ajuste de la altura de la cama hasta alcanzar la posición deseada.

1. Subir plataforma de apoyo del colchón

2. Bajar plataforma de apoyo del colchón

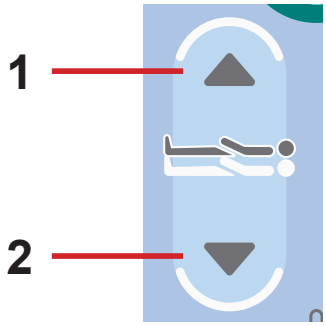

Fig. Botones de ajuste de la altura de la cama (mando)

Mando:

► Pulse el botón .

► Pulse la parte seleccionada del botón de ajuste de la altura de la cama hasta alcanzar la posición deseada.

Fig. Pedales de altura de la cama (pedal para ajustar la altura de la cama)

Pedal para ajustar la altura de la cama:

► Presione el pedal seleccionado para ajustar la altura de la cama y suéltelo.
► Mantenga presionado el pedal seleccionado para ajustar la altura de la cama hasta alcanzar la posición deseada.

NOTA: Después de este procedimiento, el pedal para ajustar la altura de la cama se activa durante 30 segundos. El pedal seleccionado debe presionarse dos veces en 3 segundos.

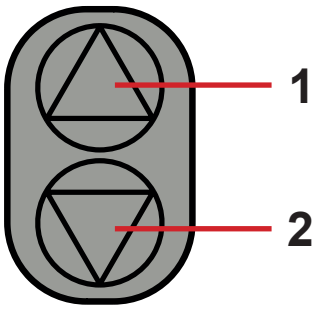

Fig. Botones de altura de la cama Mobi-Lift

Mobi-Lift:

► Pulse el botón .

► Pulse el botón de altura de la cama Mobi-Lift seleccionado hasta alcanzar la posición deseada.

13.5 Ajuste del contorno automático

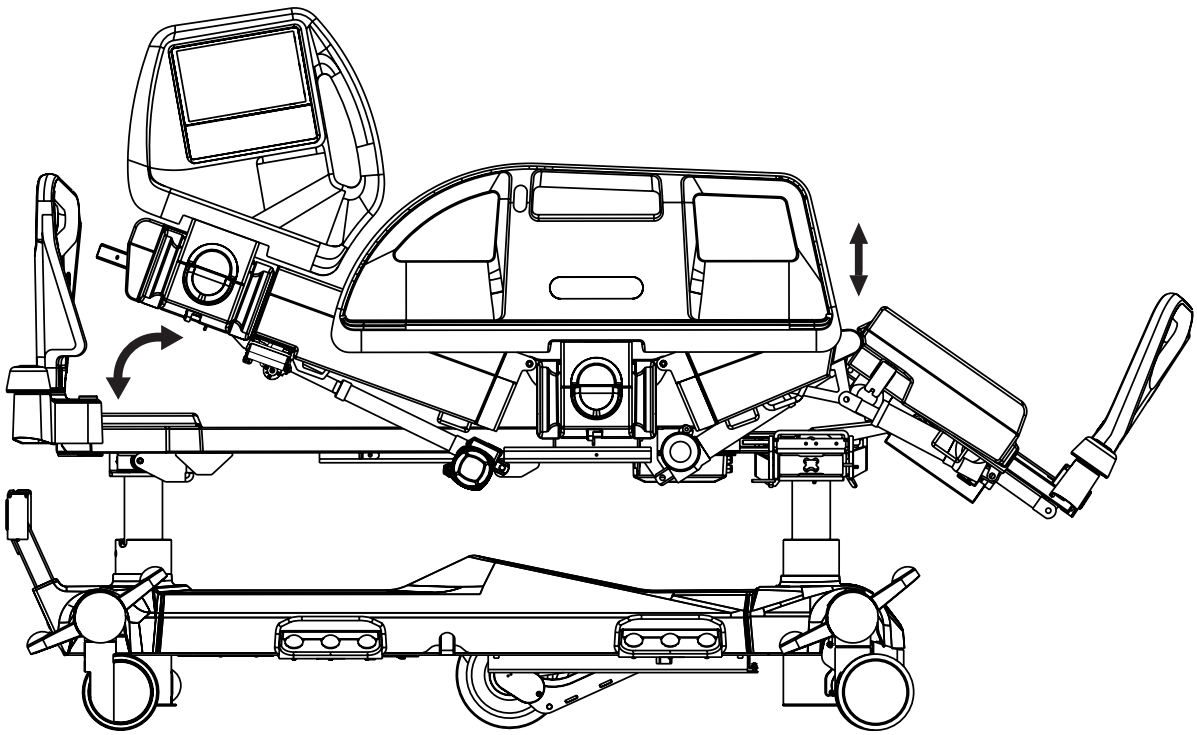

Para colocar el contorno automático, utilice:

► Multiboard X
► Mando
► Panel de control del paciente (en la barandilla del pie de cama)

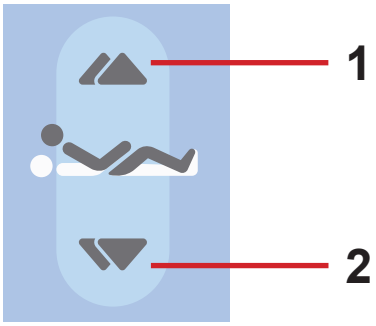

Fig. Botones de ajuste del contorno automático (Multiboard X)

Multiboard X:

► Pulse el botón .

► Pulse el botón de ajuste del contorno automático hasta alcanzar la posición deseada.

1. Subir contorno automático

2. Bajar contorno automático

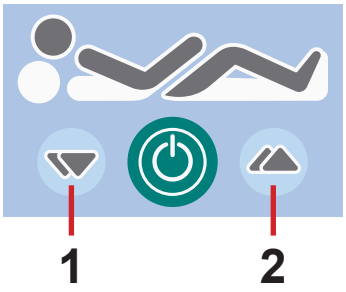

Fig. Botones de ajuste del contorno automático (panel de control del paciente)

Panel de control del paciente (en la barandilla del pie de cama):

► Pulse el botón .

► Pulse el botón de ajuste del contorno automático hasta alcanzar la posición deseada.

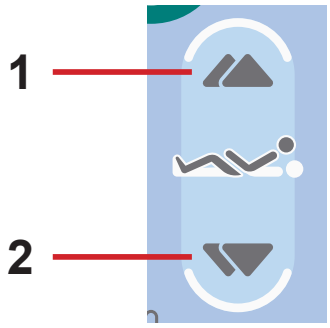

Fig. Botones de ajuste del contorno automático (mando)

Mando:

► Pulse el botón .

► Pulse la parte seleccionada del botón de ajuste del contorno automático hasta alcanzar la posición deseada.

13.6 Posición de Trendelenburg de emergencia

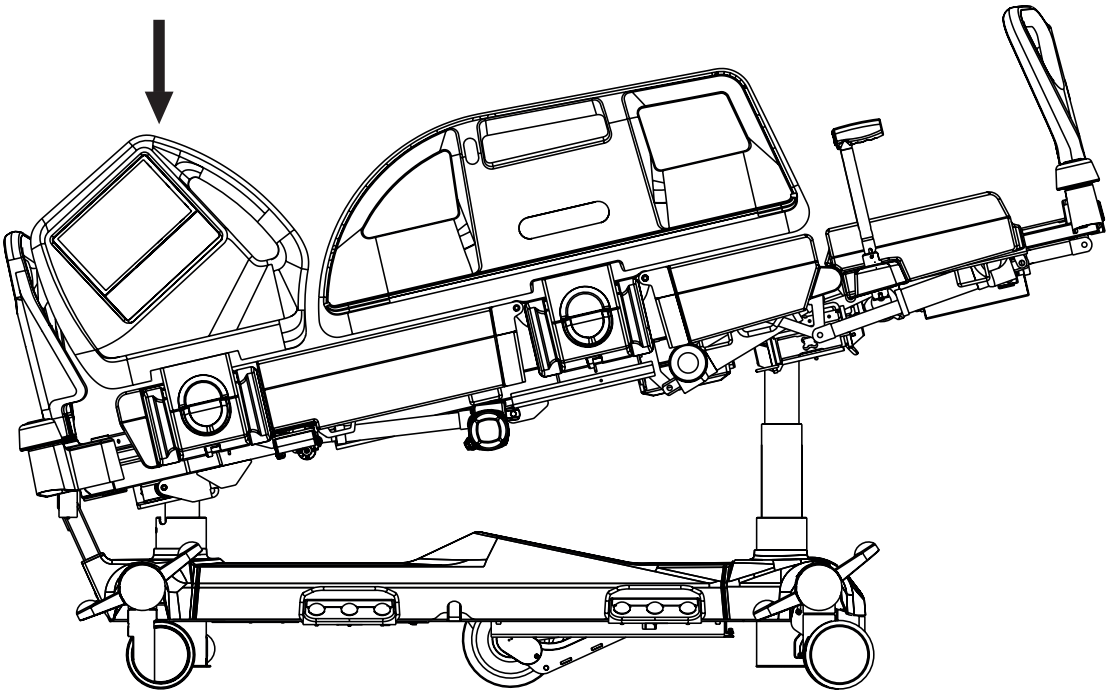

Fig. Posición de Trendelenburg

La posición de Trendelenburg contribuye a evitar que el paciente entre en shock. Durante la posición de Trendelenburg, la plataforma de apoyo del colchón se pone recta en la inclinación.

Para colocar en la posición de Trendelenburg de emergencia, utilice:

► Multiboard X
► Panel de control del sanitario

ADVERTENCIA
Riesgo de lesiones debido al uso incorrecto de la posición de Trendelenburg.
► El personal del hospital es responsable de evaluar si el estado físico y psicológico del paciente se ajusta al uso de la posición de Trendelenburg.
► El personal del hospital es responsable de evaluar si la ropa de cama usada aumenta el riesgo de que el paciente se deslice de la cama.

Fig. Botón de posición de Trendelenburg (Multiboard X)

Multiboard X:

► Pulse el botón .

► Pulse el botón de posición de Trendelenburg hasta alcanzar la posición deseada.

Fig. Botón de posición de Trendelenburg de emergencia (panel de control del sanitario)

Panel de control del sanitario:

► Pulse el botón .

► Pulse el botón de posición de Trendelenburg hasta alcanzar la posición deseada.

13.7 Inclinación de Trendelenburg y de Trendelenburg inversa

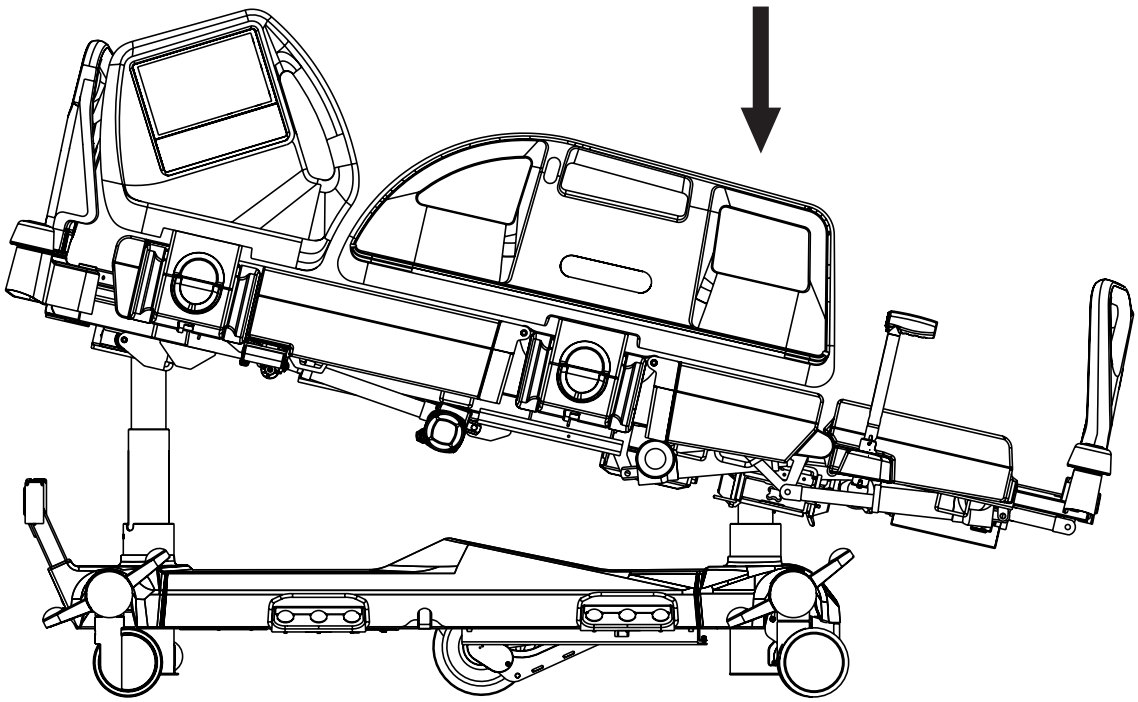

Fig. Inclinación de Trendelenburg inversa

Para ajustar la inclinación de Trendelenburg o de Trendelenburg inversa, utilice:

► Multiboard X
► Panel de control del sanitario

La pantalla táctil de MultiBoard X muestra el ángulo de inclinación longitudinal.

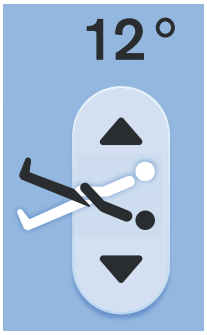

Fig. Ángulo de inclinación longitudinal en la pantalla de Multiboard X

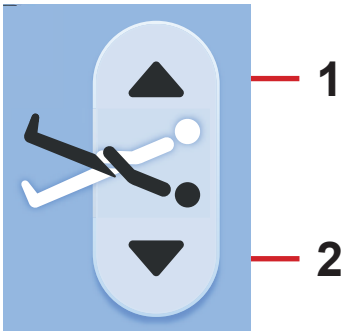

Fig. Botones de inclinación longitudinal (Multiboard X)

Multiboard X:

► Pulse el botón .

► Pulse el botón de inclinación longitudinal hasta alcanzar la posición deseada.

1. Inclinación de Trendelenburg inversa

2. Inclinación de Trendelenburg

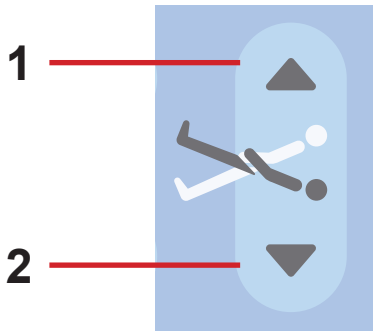

Fig. Botones de inclinación longitudinal (panel de control del sanitario)

Panel de control del sanitario:

► Pulse el botón .

► Pulse el botón de inclinación longitudinal hasta alcanzar la posición deseada.

1. Inclinación de Trendelenburg inversa

2. Inclinación de Trendelenburg

13.8 Posición de reconocimiento

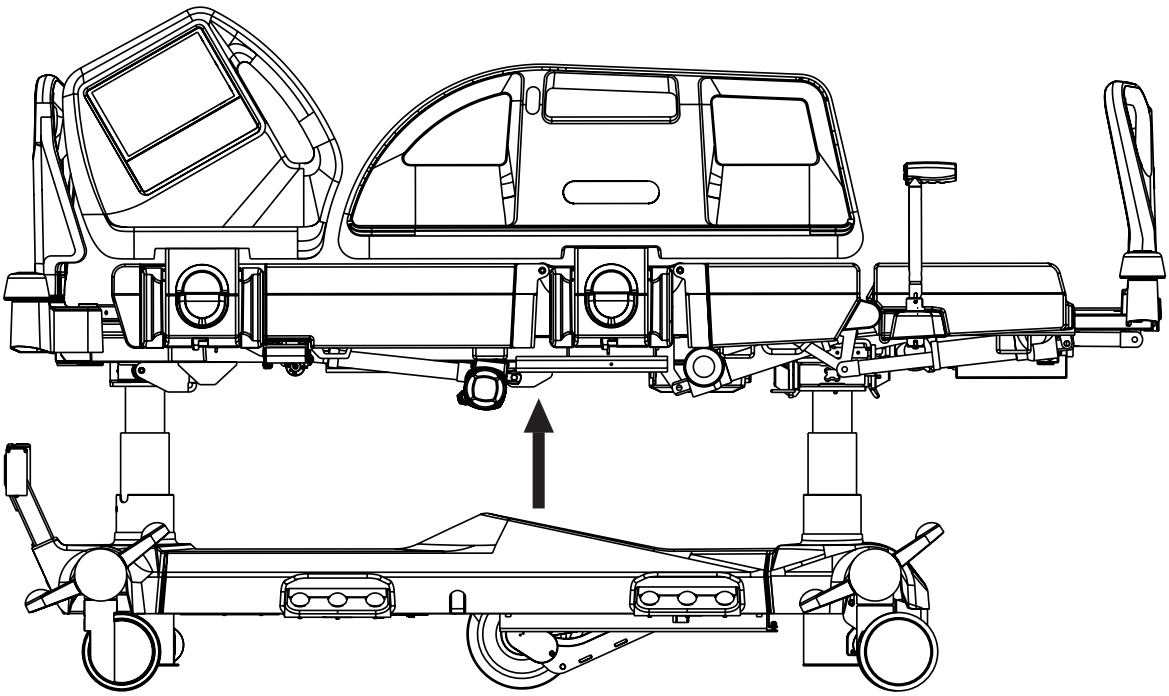

Para colocar en la posición de reconocimiento, utilice:

► Pedal para ajustar la altura de la cama

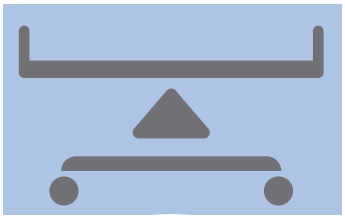

Fig. Pedal de posición de reconocimiento (pedal para ajustar la altura de la cama)

Pedal para ajustar la altura de la cama:

► Presione el pedal de posición de reconocimiento y suéltelo.
► Mantenga presionado el pedal de posición de reconocimiento hasta alcanzar la posición deseada.

NOTA: Después de este procedimiento, el pedal para ajustar la altura de la cama se activa durante 30 segundos. El pedal seleccionado debe presionarse dos veces en 3 segundos.

13.9 Extensión de la cama

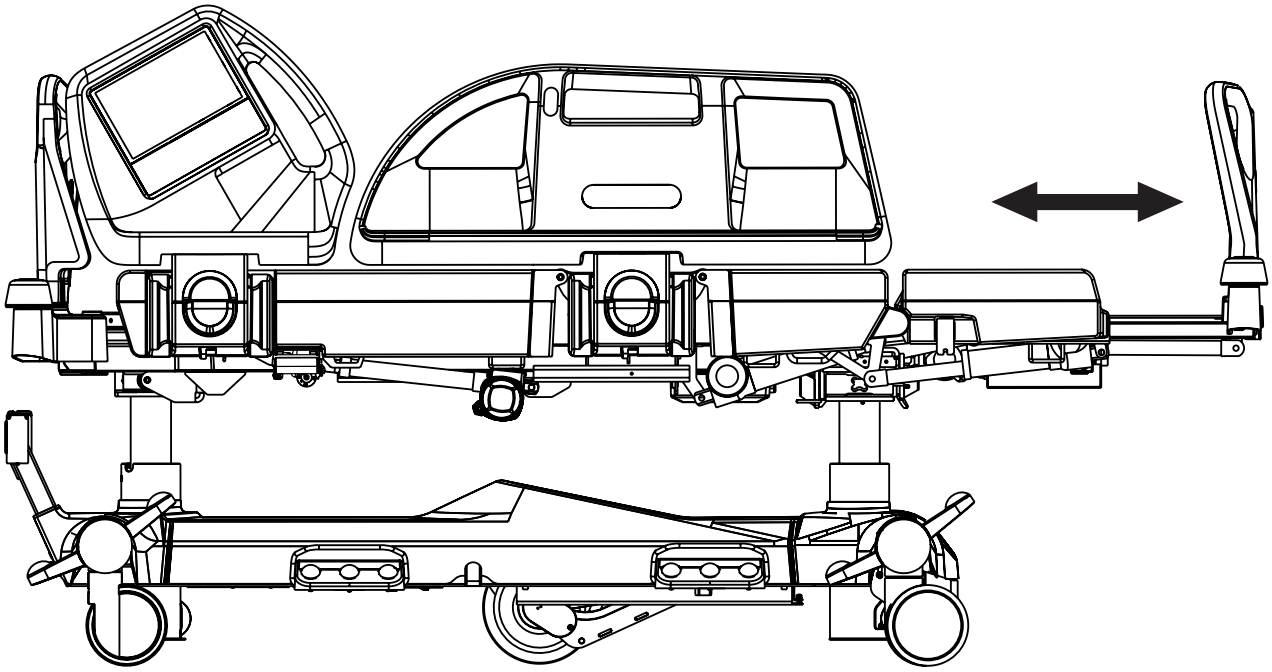

Para ajustar la extensión de la cama, utilice:

► Multiboard X
► Panel de control del sanitario

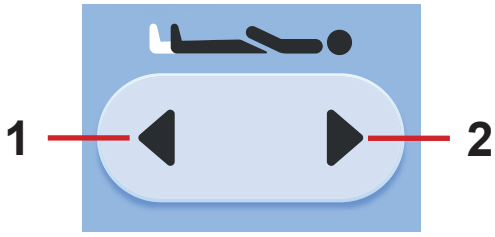

Fig. Botones de ajuste de la extensión de la cama (Multiboard X)

Multiboard X:

► Pulse el botón .

► Pulse el botón de ajuste de la extensión de la cama seleccionado hasta alcanzar la posición deseada.

1. Plataforma de apoyo del colchón más larga
2. Plataforma de apoyo del colchón más corta

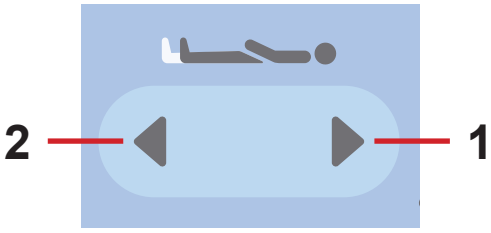

Fig. Botones de ajuste de la extensión de la cama (panel de control del sanitario)

Panel de control del sanitario:

► Pulse el botón .

► Pulse el botón de ajuste de la extensión de la cama seleccionado hasta alcanzar la posición deseada.

13.10 Posición de RCP

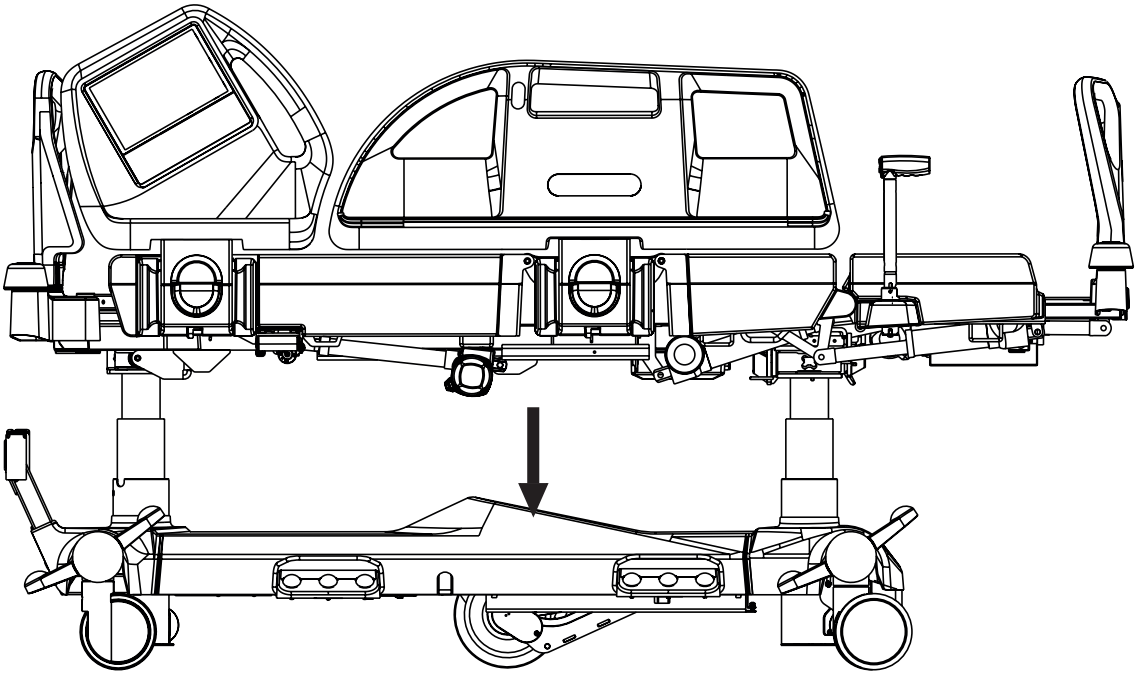

En la posición de RCP, la cama coloca la plataforma de apoyo del colchón en horizontal.
Si la cama está equipada con un colchón OptiCare X, al pulsar el botón CPR (RCP) también se desinflará el colchón.

Para colocar en la posición de RCP, utilice:

► Multiboard X
► Panel de control del sanitario

Fig. Botón CPR (RCP) (Multiboard X)

Multiboard X:

► Pulse el botón de la posición de RCP hasta alcanzar la posición deseada.

Fig. Botón CPR (RCP) (panel de control del sanitario)

Panel de control del sanitario:

► Pulse el botón de la posición de RCP hasta alcanzar la posición deseada.

13.11 Posición de silla cardíaca

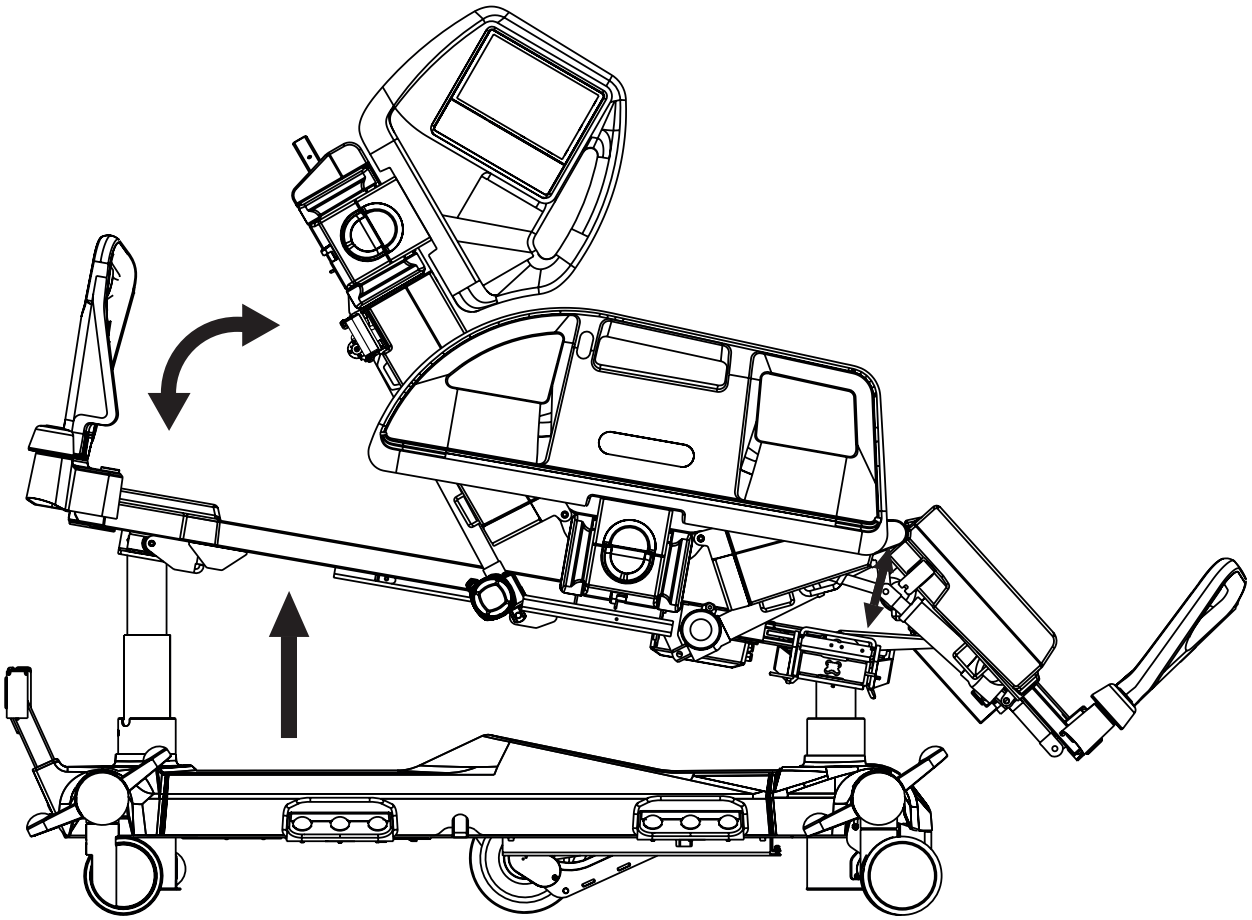

Para colocar en la posición de silla cardíaca, utilice:

► Multiboard X
► Panel de control del sanitario

Fig. Botón de posición de silla cardíaca (Multiboard X)

Multiboard X:

► Pulse el botón .

► Pulse el botón de posición de silla cardíaca hasta alcanzar la posición deseada.

Fig. Botón de posición de silla cardíaca (panel de control del sanitario)

Panel de control del sanitario:

► Pulse el botón .

► Pulse el botón de posición de silla cardíaca hasta alcanzar la posición deseada.

13.12 Inclinación lateral

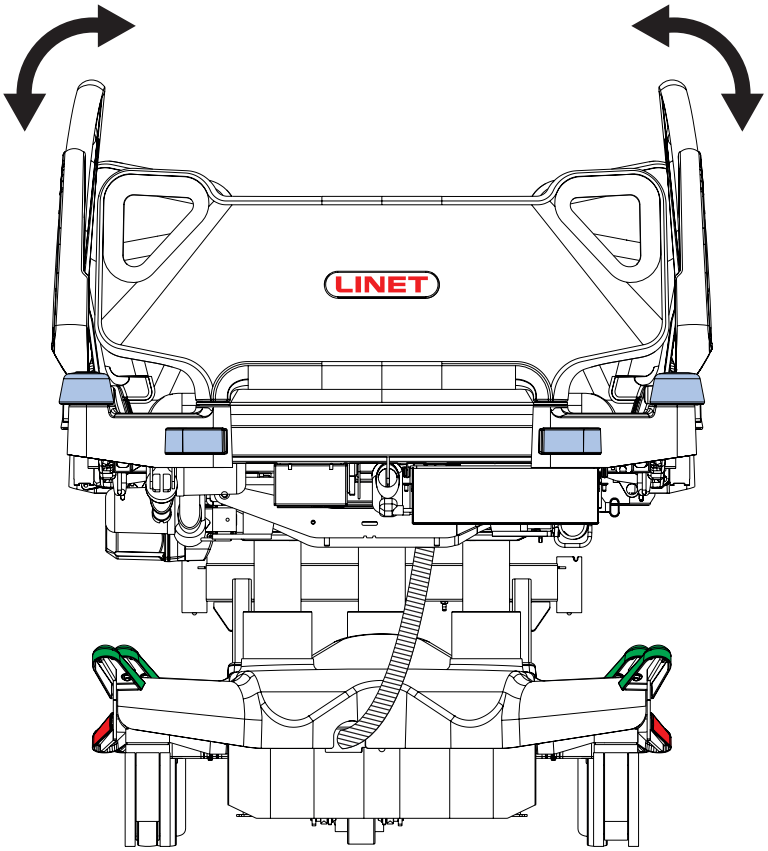

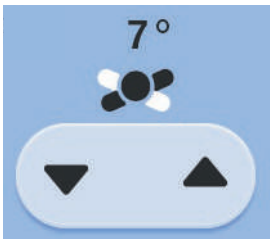

Fig. Ángulo de inclinación lateral en la pantalla de Multiboard X.

No es posible ajustar la inclinación lateral con una barandilla bajada sin utilizar una función adicional.

Para ajustar la inclinación lateral, utilice:

- ► Multiboard X
- ► Pedal para ajustar la inclinación lateral
- ► Panel de control del sanitario

La pantalla de Multiboard X muestra el ángulo de inclinación lateral. El ángulo de inclinación lateral máximo es 30 grados.

El ángulo de inclinación lateral máximo depende de la posición de la plataforma de apoyo del colchón, la posición de las barandillas (modo Transfer [Traslado]), la carga de la cama y la posición del paciente en la cama.
En la siguiente tabla se muestran los valores máximos posibles del ángulo de inclinación lateral en relación con el peso del paciente cuando este permanece tumbado en el centro de la cama. Otra posición del paciente en la cama puede reducir el ángulo de inclinación lateral máximo.

Ángulo máximo posible de inclinación lateral	Carga de trabajo
5°	250 kg
10°	225 kg
15°	199,5 kg
20°	170 kg
25°	153 kg
30°	150 kg

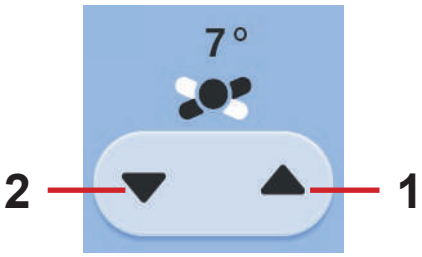

Fig. Botones de inclinación lateral (Multiboard X)

Multiboard X:

► Pulse el botón .

► Pulse el botón de inclinación lateral hasta alcanzar la posición deseada.

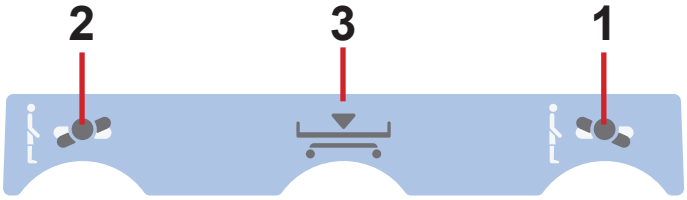

Fig. Pedales de inclinación lateral (pedal para ajustar la inclinación lateral)

1. Inclinación a la derecha
2. Inclinación a la izquierda
3. Posición horizontal baja

Pedal para ajustar la inclinación lateral:

► Presione el pedal de inclinación lateral seleccionado y suéltelo.
► Mantenga presionado el pedal de inclinación lateral seleccionado hasta alcanzar la posición deseada.

NOTA: Después de este procedimiento, el pedal para ajustar la inclinación lateral se activa durante 30 segundos. El pedal seleccionado debe presionarse dos veces en 3 segundos.

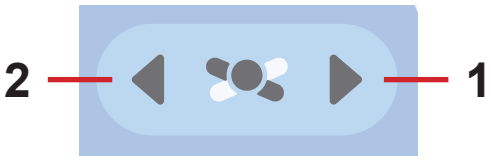

Fig. Botones de inclinación lateral (panel de control del sanitario)

Panel de control del sanitario:

► Pulse el botón .

► Pulse la parte seleccionada del botón de inclinación lateral hasta alcanzar la posición deseada.

13.13 Posición vascular

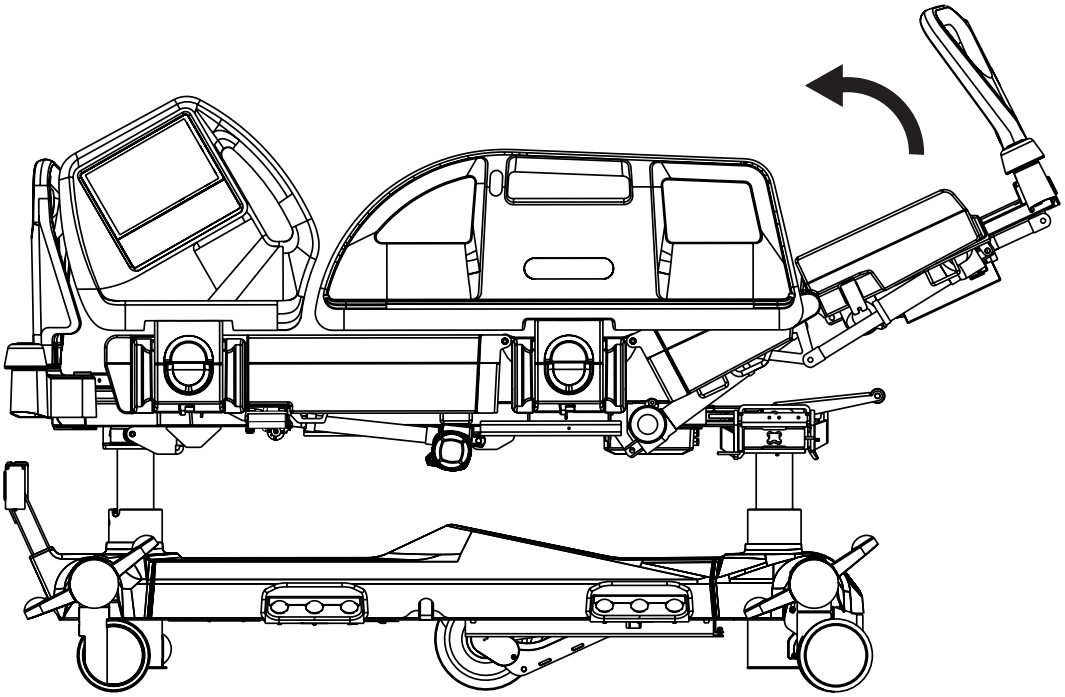

En la posición vascular, el reposapiernas y el reposapiés se elevan para levantar las piernas del paciente.

Para colocar en la posición vascular, utilice:

► Multiboard X

Fig. Icono de posición vascular (Multiboard X)

Multiboard X:

► Pulse el botón .

► Pulse el icono de posición vascular hasta alcanzar la posición deseada.

13.14 Posición de movilización

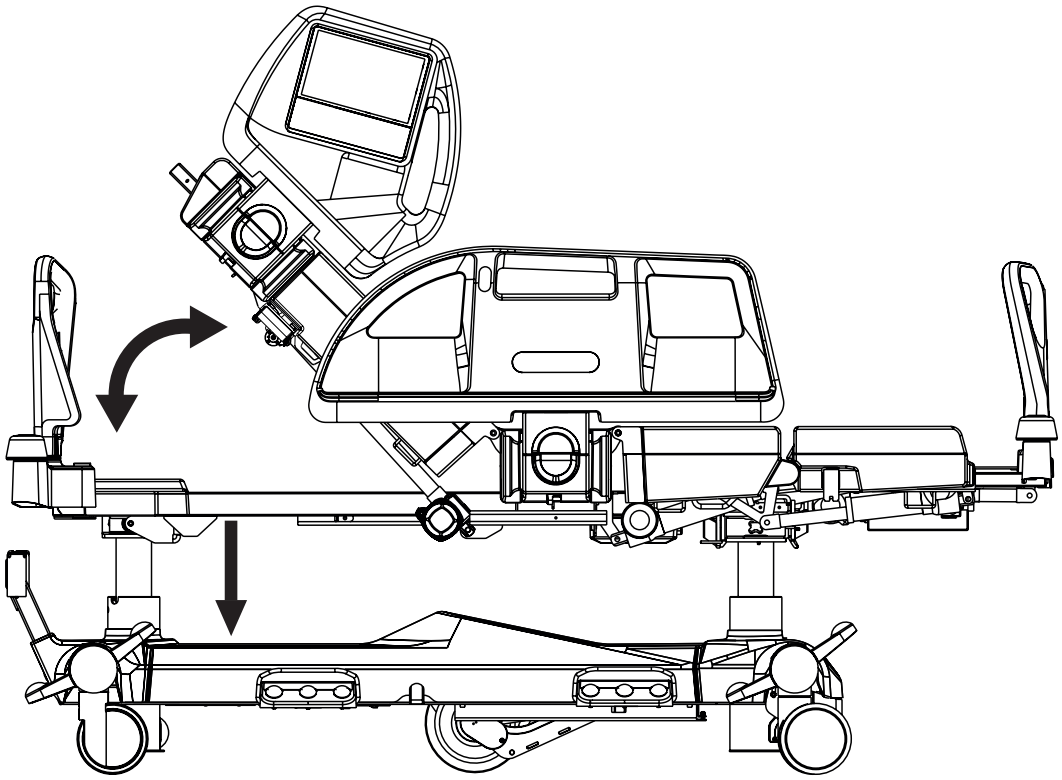

En la posición de movilización, la cama desciende hasta la altura más baja de la cama y el respaldo alcanza el ángulo máximo.

Para colocar en la posición de movilización, utilice:

► Multiboard X

Fig. Botón de posición de movilización

Multiboard X:

► Pulse el botón .

► Pulse el botón de la posición de movilización hasta alcanzar la posición deseada.

13.15 Posición horizontal baja

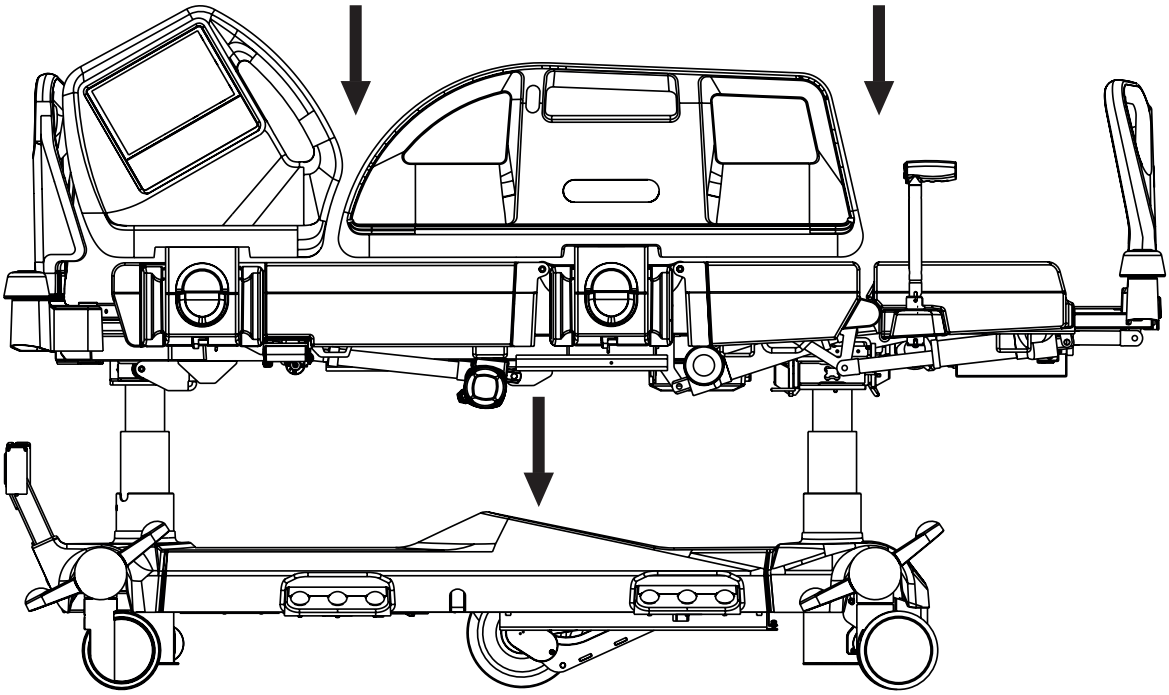

En la posición horizontal baja, la plataforma de apoyo del colchón se ajusta primero a la posición horizontal sin inclinación lateral y, a continuación, se baja a la altura mínima.

Para colocar en la posición horizontal baja, utilice:

► Pedal para ajustar la inclinación lateral

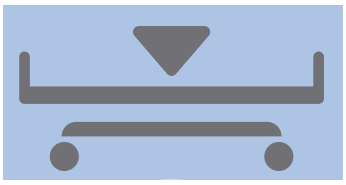

Fig. Pedal de posición horizontal baja (pedal para ajustar la inclinación lateral)

Pedal para ajustar la inclinación lateral:

► Presione el pedal de posición horizontal baja y suéltelo.
► Mantenga presionado el pedal de posición horizontal baja hasta alcanzar la posición deseada.

NOTA: Después de este procedimiento, el pedal para ajustar la inclinación lateral se activa durante 30 segundos.

13.16 Ergoframe

Ergoframe® es el sistema cinemático de ajuste del respaldo y el reposapiernas que resulta en la extensión de la plataforma de apoyo del colchón en el asiento. Ergoframe® amplía el espacio para la zona pélvica durante el contorno automático. Debido al aumento del espacio, la fuerza aplicada da lugar a una disminución de la presión que puede provocar úlceras por presión en el área pélvica. Ergoframe mantiene una posición ergonómica estable del cuerpo y la columna del paciente, lo que limita los movimientos no deseados del paciente al subir o bajar en la cama. El movimiento unificado elimina el desplazamiento del paciente sobre el colchón y, por lo tanto, mantiene una posición uniforme del cuerpo del paciente que no está limitada por la posición de las partes de la cama.

14 Control de la báscula

Multicare X está equipada con un sistema de peso que permite pesar al paciente en la cama. Los elementos de control y visualización del sistema de peso se encuentran en la pantalla Scales (Báscula) de la pantalla táctil LCD de Multiboard X.

Fig. Pantalla Scales (Báscula): Pantalla táctil LCD

1. Indicador del valor del peso: Current Weight (Peso actual)
2. Icono de PACIENTE NUEVO (pulsar para acceder a las indicaciones para pacientes nuevos)
3. Iconos de cambio del intervalo de graduación (0,5 kg/0,1 kg)
4. Icono del modo HOLD (Congelado) (pulsar para acceder a las indicaciones del modo HOLD [Congelado])
5. Indicador de báscula estabilizada
6. Icono de la pantalla de báscula
7. Icono ZERO/T (pulsar para acceder a las indicaciones para la determinación de la tara)
8. Icono de memoria (guardar el valor del peso)

14.1 Preparación

PRECAUCIÓN
Uso incorrecto de la báscula debido a preparación incompleta.
► Antes de ingresar a un paciente, determine la tara de la báscula.

► Coloque el colchón y los accesorios para preparar la cama antes de ingresar al paciente y utilizar la báscula.

14.2 Determinación de la tara

La tara se puede realizar en un intervalo de 5 kg a 249,5 kg. La tara se determina para que la pantalla muestre "0" antes de colocar al paciente en la cama.
La determinación de la tara debe realizarse con la cama descargada con colchón, sábanas, almohadas y los accesorios necesarios, sin el paciente. Se recomienda colocar la plataforma de apoyo del colchón unos 20 cm por encima de la posición horizontal más baja.

Para obtener el valor de la tara:

► Asegúrese de que nada ni nadie toque la cama salvo usted.
► Mantenga pulsado el icono ZERO/T.
► Siga las indicaciones de la guía para determinar la tara.

Para cancelar la determinación de la tara:
► Pulse el icono de la **cruz** en la ventana correspondiente de la guía para determinar la tara.

GUÍA PARA DETERMINAR LA TARA

Orden de los pasos de la guía para determinar la tara	Señalización y configuración
1) **Para iniciar la determinación de la tara:** ► Haga la cama. ► Añada los accesorios necesarios a la cama. ► Coloque la cama en posición horizontal pulsando el icono . No se puede avanzar al siguiente paso sin la cama no está en posición horizontal. ► Pulse el icono de la **marca de verificación**.	PREPARE THE BED FOR TARING / ZEROING • Make the bed • Attach the required accessories • Set the bed to horizontal position
2) **No toque la cama y espere a que finalice el procesamiento.**	PROCESS IN PROGRESS Do not touch the bed!

Cancelar la determinación de la tara	Señalización y configuración
Para cancelar la determinación de la tara: ► Pulse el icono de la **cruz** en la ventana correspondiente de la guía para determinar la tara.	TARING / ZEROING PROCESS INTERRUPTED Start the process again

14.3 Visualización

El indicador del valor del peso (**1**) muestra el valor del peso calibrado y con certificación metrológica.
El intervalo de graduación de verificación es de 0,5 kg.

Para cambiar el intervalo de graduación:
► Pulse el icono para cambiar el intervalo de graduación por 0,1 (**3**) para mostrar el valor con el intervalo de graduación real de 0,1 kg.

14.4 Modo Hold (Congelado)

El modo Hold (Congelado) solo puede utilizarse cuando la báscula está estabilizada.
Permite añadir o eliminar los accesorios de la cama y otros artículos sin cambiar el valor del peso.

Para activar el modo Hold (Congelado):
► Espere hasta que la báscula se estabilice. El indicador de la báscula estabilizada (**5**) se ilumina cuando la báscula está estabilizada.
► Pulse el icono del modo HOLD (Congelado).
► Siga las indicaciones de la guía del modo HOLD (Congelado).
Cuando se establece del modo HOLD (Congelado), en la pantalla aparece el icono del copo de nieve en lugar del valor del peso.

Para desactivar el modo Hold (Congelado):
► Pulse el icono de la **cruz** en la ventana correspondiente de la guía del modo HOLD (Congelado).
La pantalla muestra el valor del peso original.

Fig. Modo Hold (Congelado) (se muestra el símbolo del copo de nieve)

GUÍA DEL MODO HOLD (Congelado)

Orden de los pasos de la guía del modo HOLD (Congelado)	Señalización y configuración
1) **Asegúrese de que se cumple la siguiente condición:** ► Las básculas están estabilizadas. **Para iniciar la configuración del modo HOLD (Congelado):** ► Pulse el icono de la **marca de verificación**. **Para cancelar la configuración del modo HOLD (Congelado):** ► Pulse el icono de la **cruz**.	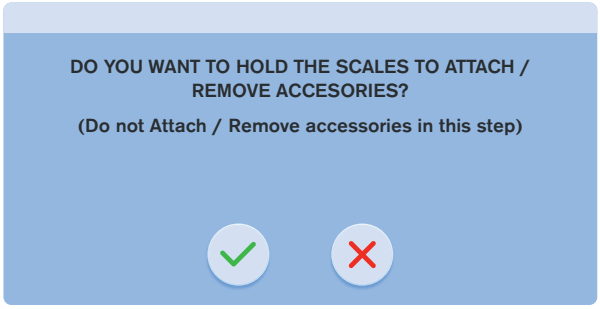
2) **No toque la cama y espere a que finalice el procesamiento.**	
3) **Para continuar configurando el modo HOLD (Congelado):** ► Añada los accesorios necesarios a la cama o retírelos. ► Pulse el icono de la **marca de verificación**.	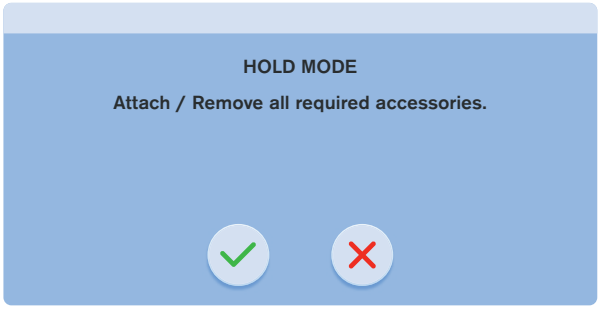
4) **No toque la cama y espere a que finalice el procesamiento.** **El modo HOLD (Congelado) se establece después de este paso.**	
5) **La tercera ventana guía del modo HOLD se muestra durante la configuración de dicho modo en las dos pantallas táctiles de Multiboard X.**	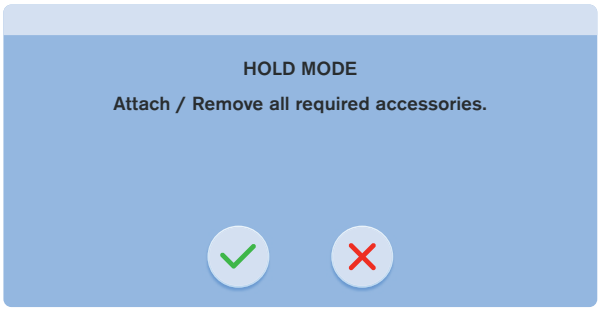

Cancelar el modo HOLD (Congelado)	Señalización y configuración
Para cancelar el modo HOLD (Congelado): ► Pulse el icono de la **cruz** en la ventana correspondiente de la guía del modo HOLD (Congelado).	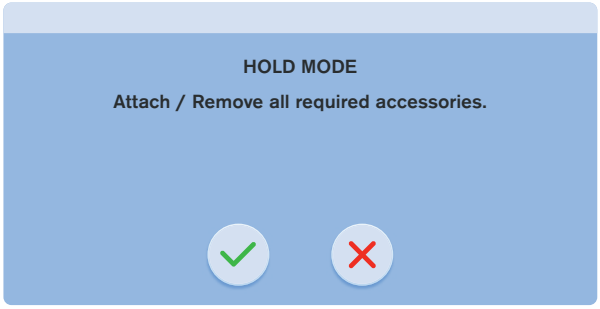
En el caso de que se interrumpa la configuración del modo HOLD (Congelado), aparecerá la ventana que se muestra a la derecha.	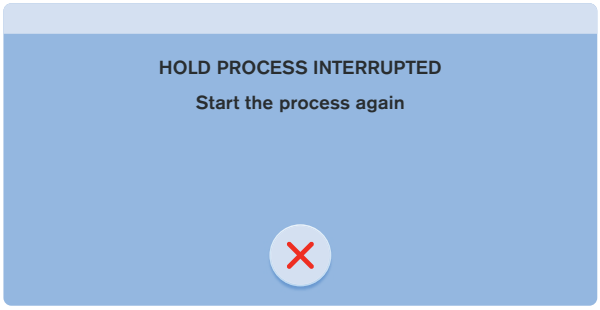

14.5 Sobrecarga de la cama

Si la carga de la cama supera los 254,5 kg:
► Aparece "**Hi**" en la pantalla.

Si la carga de la cama supera los 260 kg:
► La ventana emergente de advertencia se muestra sobre la pantalla Scales (Báscula).

NOTA En caso de sobrecarga, la cama no se podrá posicionar ni manipular hasta que se retire la sobrecarga. La sobrecarga de la cama tiene siempre mayor prioridad que las funciones de determinación de la tara y el modo Hold (Congelado).

Fig. Primer grado de la cama sobrecargada (visualizado Hi)

Fig. Cama sobrecargada (ventana emergente de aviso)

14.6 Carga insuficiente de la cama

Si la cama está poco cargada:

► «**Lo**» aparece en la pantalla.

Fig. Cama poco cargada (se indica mediante: Lo)

14.7 Pesar con inclinación

La precisión está condicionada por el nivel de burbuja, situado en la esquina derecha del cabecero de la cama.
Si la burbuja está en el círculo resaltado, el peso es correcto.

14.8 Ajuste de puesta a cero de fábrica

El ajuste de puesta a cero de fábrica solo es posible en un intervalo de ±5 kg a partir de la puesta a cero de fábrica. La puesta a cero se utiliza para restablecer el peso de la pantalla y configurar el usuario en cero, lo cual establece el intervalo de peso máximo del sistema de peso. El ajuste de puesta a cero debe hacerse con la cama vacía, sin carga, sin el colchón ni los accesorios.
La puesta a cero se realiza después de la instalación, la verificación del peso o la puesta a punto. Solo un técnico de servicio autorizado y cualificado puede cambiar el ajuste de puesta a cero de fábrica en Service Settings (Configuración de servicio). La guía para el ajuste de puesta a cero de fábrica se describe en el manual de servicio de Multicare X.

14.9 Historial de los valores de peso

Fig. Menú de configuración de la pantalla Scales (Básculas)

1. Icono de configuración (para acceder a la pantalla Settings [Configuración])
2. Icono de la pantalla de configuración (para acceder al menú Settings [Configuración] de la pantalla seleccionada)
3. Icono de la pantalla del historial de valores de peso (para acceder a la pantalla Weight Values History [Historial de valores de peso])
4. Icono NEW PATIENT (PACIENTE NUEVO)
5. Iconos de control de la iluminación (teclados de los paneles de control del paciente, teclado del mando e iluminación de la cama)

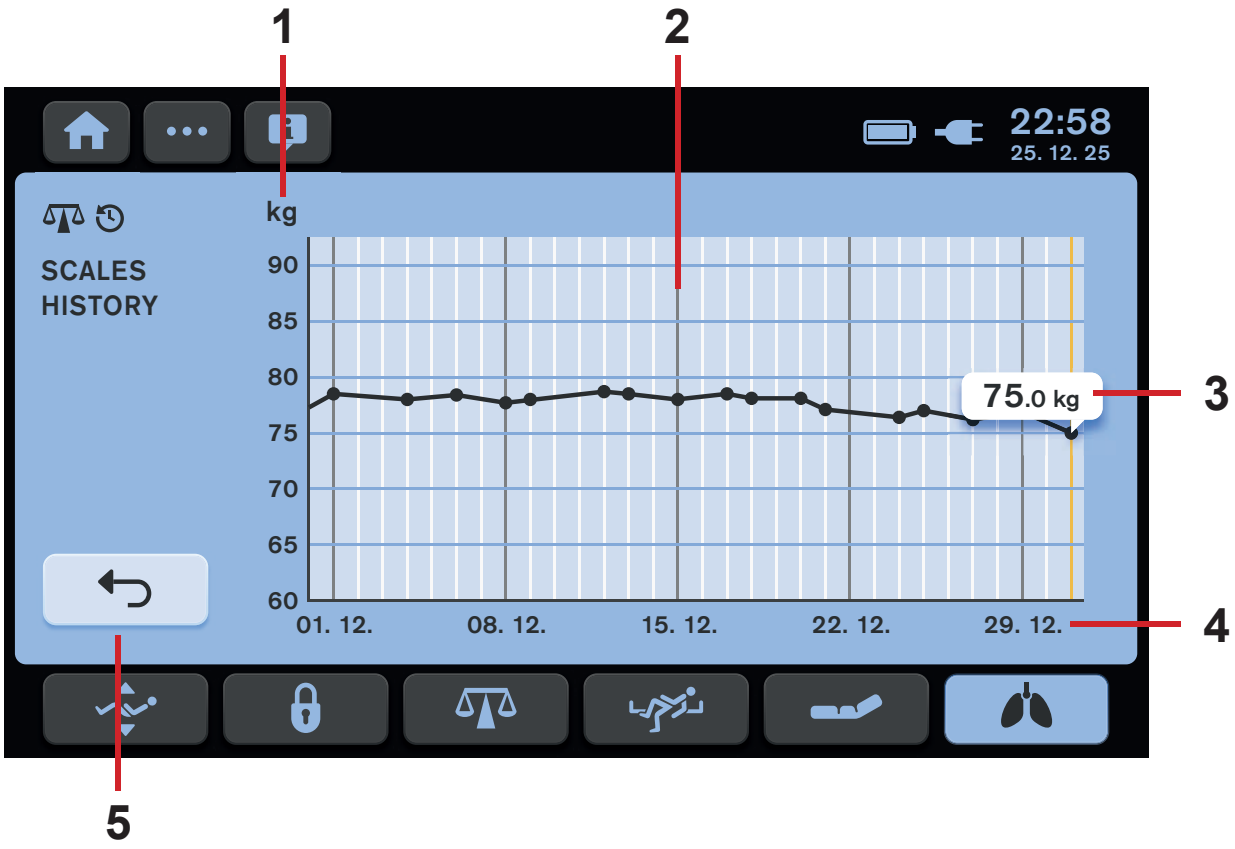

Fig. Pantalla de historial de valores de peso

1. Ejes de peso
2. Gráfico de valores de peso
3. Valor de peso visualizado (el valor de peso actual se muestra de forma automática encima del número de punto correspondiente, pulse un número de punto para visualizar el valor de peso correspondiente en el gráfico)
4. Eje de fechas
5. Volver al icono de la pantalla de posicionamiento

14.10 FUNCIÓN NEW PATIENT (Paciente nuevo)

Se recomienda utilizar la función New Patient (Paciente nuevo) cuando haya un cambio de paciente y no haya ningún paciente tumbado en la cama Multicare X.

La función New Patient (Paciente nuevo) tiene los siguientes efectos en la cama Multicare X con el colchón integrado OptiCare X:

- Determinación de la tara de la báscula (solo si la báscula está estabilizada)
- Borrado del historial de la báscula
- Borrado del historial de la ALT
- Borrado del historial del respaldo
- Ajuste del modo MOBILE (Móvil) con nivel de presión 3 (solo para OptiCare X)
- Borrado del ajuste de comodidad de presión (solo para OptiCare X)
- Ajuste del MCM con nivel de intensidad HIGH (ALTA) (solo para OptiCare X)

Para activar la función New Patient (Paciente nuevo):

► Espere hasta que la báscula se estabilice.
► Mantenga pulsado el icono de PACIENTE NUEVO.
► Siga las indicaciones de la guía de NEW PATIENT (Paciente nuevo) (consulte „GUÍA DE NEW PATIENT (Paciente nuevo)“ en la página 70).

El pitido indica la confirmación de que la función New Patient (Paciente nuevo) está activada.
Se ha ajustado la tara de la báscula, se han borrado los historiales y se ha indicado que se coloque a un nuevo paciente en la cama.

15 Monitorización de Bed Exit Alarm (Alarma de salida de la cama) (solo versión con báscula)

La cama Multicare X está equipada con un sistema de monitorización de Bed Exit Alarm (Alarma de salida de la cama) que monitoriza la presencia del paciente en la cama y activa una alarma cuando el paciente no está presente en ella en la posición debida. Para acceder a la pantalla de este sistema, pulse el icono de la pantalla de monitorización de la alarma de salida de la cama en la pantalla táctil LCD de Multiboard X para controlar sus funciones.

15.1 Preparación

► Coloque al paciente sobre la cama con un colchón adecuado.
► Coloque al paciente hacia el centro de la cama para que la monitorización de Bed Exit Alarm (Alarma de salida de la cama) en la zona interior funcione correctamente.

15.2 Activación

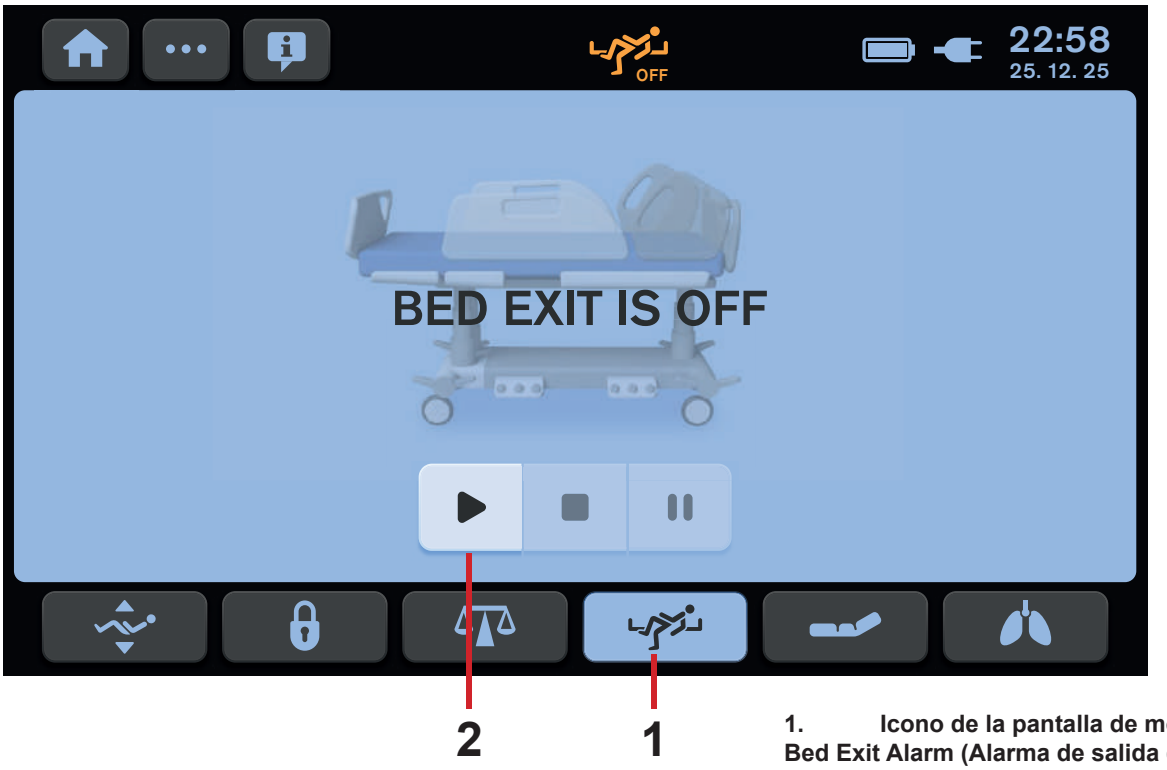

1. Icono de la pantalla de monitorización de Bed Exit Alarm (Alarma de salida de la cama)
2. Icono de ENCENDIDO (Activación)

Fig. Pantalla de monitorización de Bed Exit Alarm (Alarma de salida de la cama) (OFF [APAGADA])

Para acceder a la pantalla de monitorización de Bed Exit Alarm (Alarma de salida de la cama):

► Pulse el icono de la pantalla de monitorización de Bed Exit Alarm (Alarma de salida de la cama) (**1**).

Para activar la monitorización de Bed Exit Alarm (Alarma de salida de la cama):

► Pulse el icono de ENCENDIDO (**2**) cuando el paciente esté en la cama.

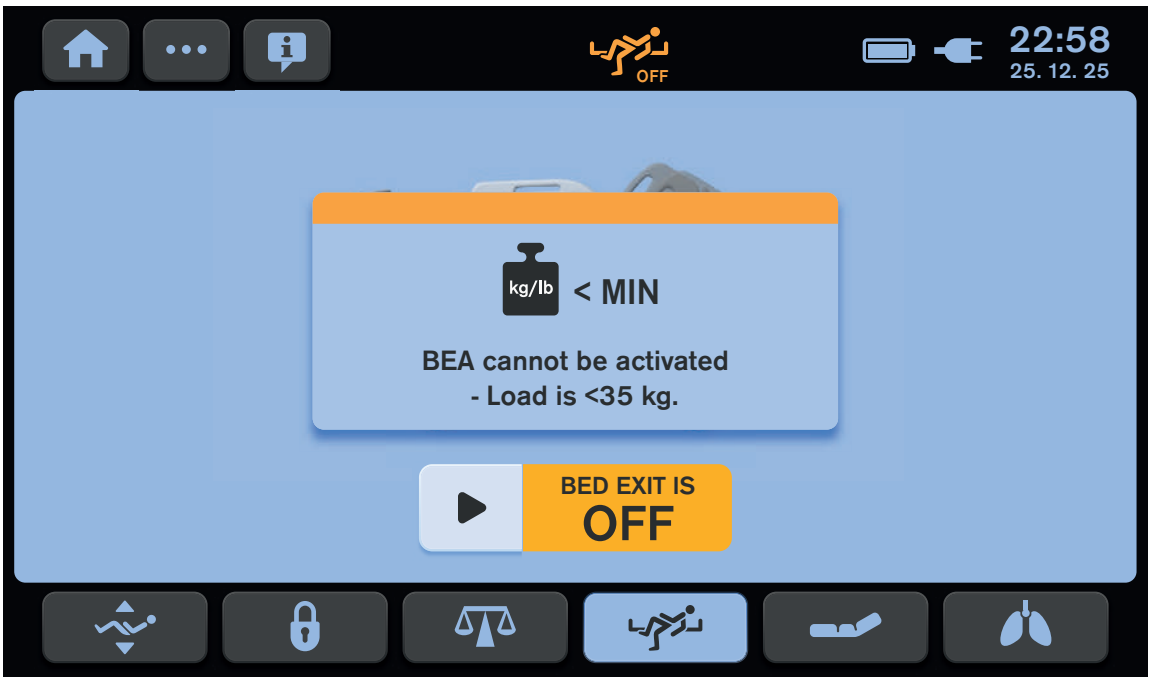

Fig. Notificación de cama con carga insuficiente

La pantalla de monitorización de Bed Exit Alarm (Alarma de salida de la cama) se muestra con la imagen de la cama y del paciente.

Si se pulsa el icono de ENCENDIDO y el paciente no está en la cama, aparecerá una notificación de que la cama no tiene carga suficiente y la monitorización de Bed Exit Alarm (Alarma de salida de la cama) no se activará. El peso mínimo del paciente para la monitorización de la salida de la cama es **35 kg**.

15.3 Pantalla de monitorización de Bed Exit Alarm (Alarma de salida de la cama)

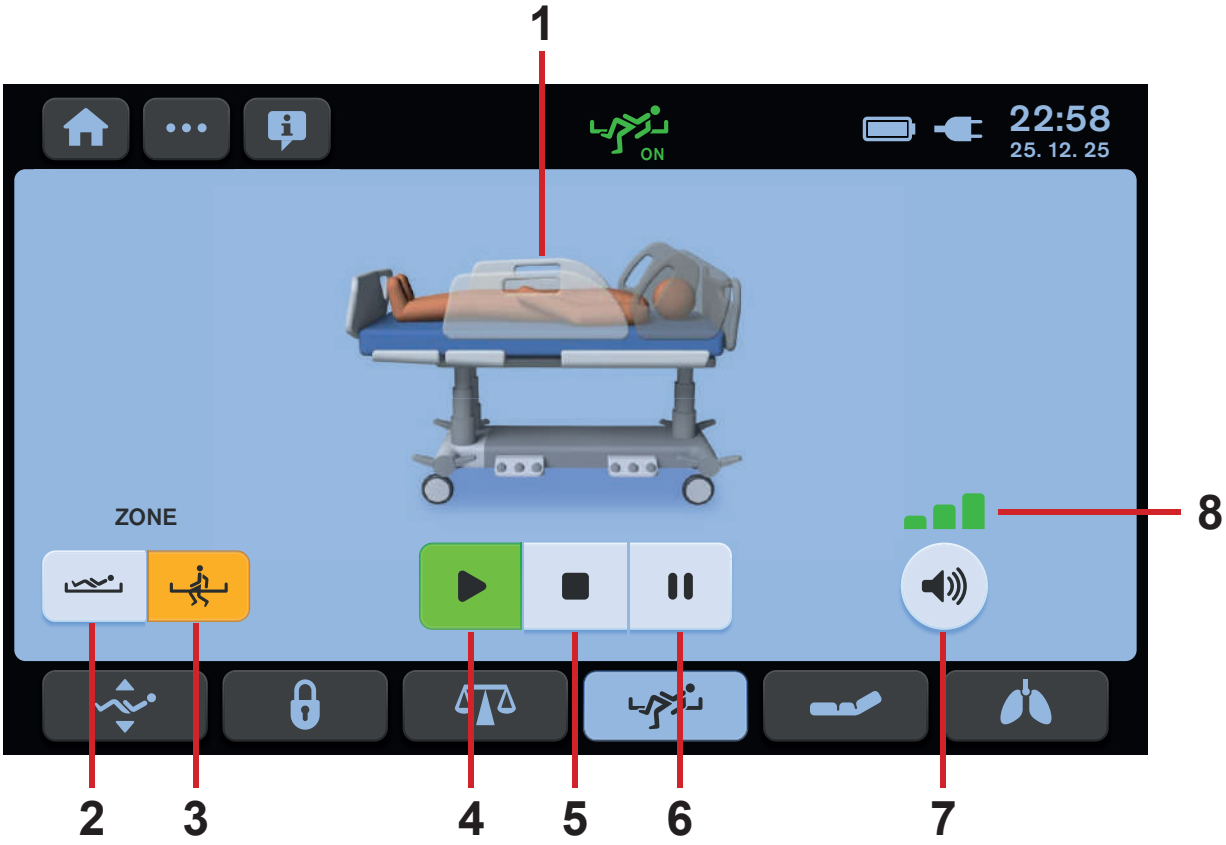

Fig. Pantalla de monitorización de Bed Exit Alarm (Alarma de salida de la cama)

1. Imagen de la cama (se muestra la imagen del paciente cuando la plataforma de apoyo del colchón tiene una carga superior a 35 kg)
2. Icono de la zona interna
3. Icono de la zona externa
4. Icono de ENCENDIDO (Activación)
5. Icono de APAGADO (Desactivación)
6. Icono PAUSAR
7. Icono de VOLUMEN
8. Indicador de 3 niveles de volumen

15.4 Zona de monitorización

La monitorización de salida de la cama actúa en la zona interna o en la zona externa.
La zona interior abarca la plataforma de apoyo del colchón sin márgenes alrededor de las barandillas, el cabecero y el panel del pie de cama.
La zona externa incluye la plataforma de apoyo del colchón hasta los márgenes.
La monitorización de la zona interna se establece de forma predeterminada.

Para ajustar la monitorización de la zona externa:
► Pulse el icono de la zona externa (**3**).
El icono pulsado se vuelve naranja.

Para ajustar la monitorización de la zona interna:
► Pulse el icono de la zona interna (**2**).
El icono pulsado se vuelve naranja.

15.5 PAUSA

Durante el modo PAUSE (Pausa), la monitorización de Bed Exit Alarm (Alarma de salida de la cama) se interrumpe temporalmente y las alarmas no se activan.
El periodo de PAUSA finaliza automáticamente y la monitorización de Bed Exit Alarm (Alarma de salida de la cama) se vuelve a activar cuando el paciente vuelve a la zona seleccionada.

Para PAUSAR la monitorización de Bed Exit Alarm (Alarma de salida de la cama):
► Pulse el icono de PAUSAR (**6**).
EL icono de PAUSAR se vuelve amarillo y aparece el temporizador de cuenta atrás (15 min) en la esquina superior derecha de la pantalla.
Tras finalizar el periodo de PAUSA cuando el paciente se encuentra en la posición debida, la monitorización de Bed Exit Alarm (Alarma de salida de la cama) se vuelve a activar.

Para extender el periodo de PAUSA:
► Pulse el icono de PAUSAR (**6**) para establecer la cuenta atrás en el periodo de 15 minutos otra vez.

Para finalizar el periodo de PAUSA:
► Pulse el icono ENCENDIDO (**4**).

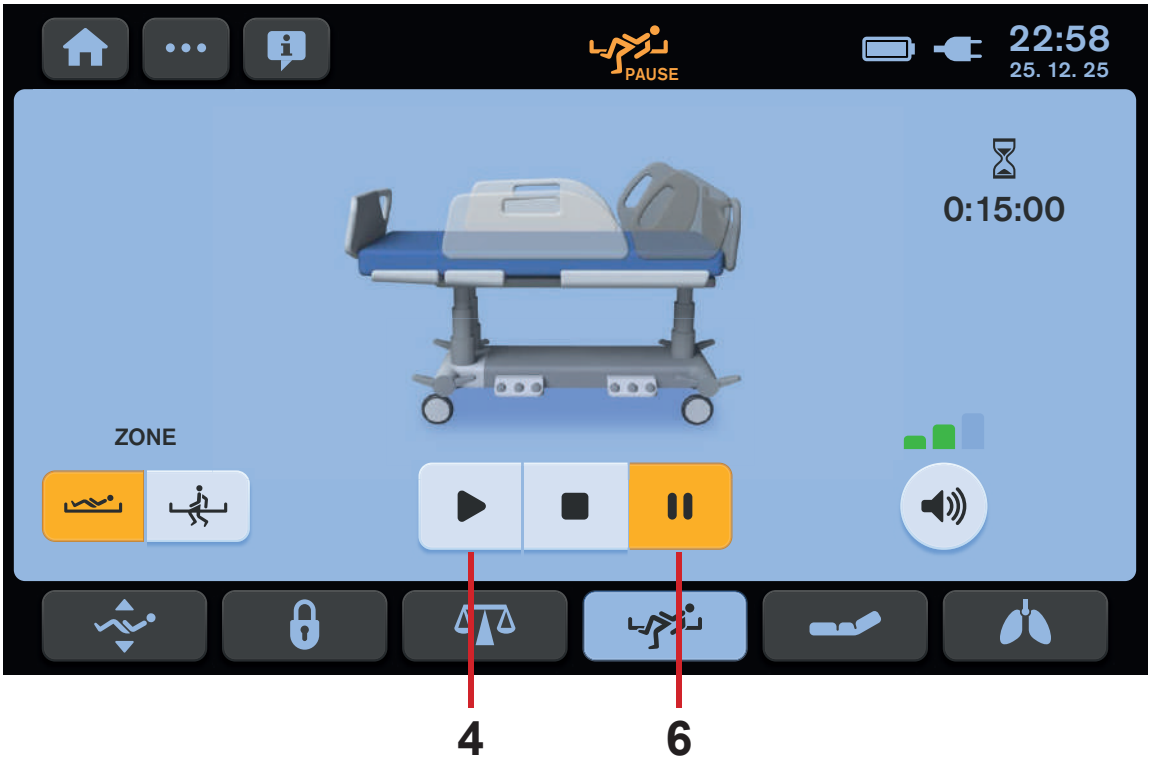

Fig. Monitorización de Bed Exit Alarm (Alarma de salida de la cama) EN PAUSA

15.6 BED EXIT ALARM (Alarma de salida de la cama)

La alarma sonora se activa cuando el paciente abandona la zona monitorizada seleccionada o cuando finaliza el periodo de PAUSA y el paciente no se encuentra en la posición debida. Durante esta alarma, en la pantalla de monitorización de Bed Exit Alarm (Alarma de salida de la cama) se muestra el texto "BED EXIT ALARM" (Alarma de salida de la cama) en un rectángulo rojo.

Para detener la alarma:
► Pulse el icono de APAGADO (Desactivación) (**5**).
La monitorización de salida de la cama se desactiva y en la pantalla aparece el texto "**BED EXIT IS OFF**" (Salida de la cama desactivada) en un campo amarillo.
La alarma sonora se silenciará.

Para pausar la alarma:
► Pulse el icono de PAUSAR (**6**).
El temporizador de cuenta atrás (15 min) aparece en la esquina superior derecha de la pantalla. La alarma sonora se silenciará.

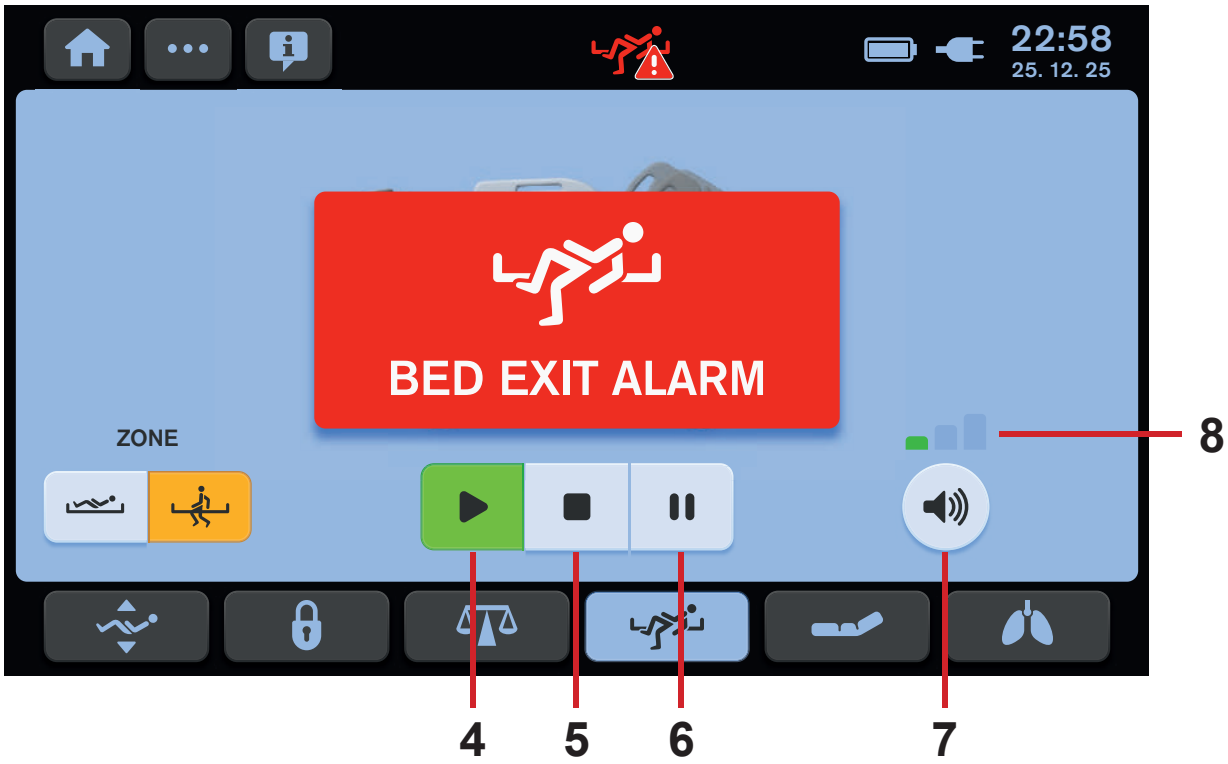

Fig. BED EXIT ALARM (Alarma de salida de la cama) (Alerta)

VOLUMEN DE LA ALARMA

Es posible ajustar el volumen de la alarma antes y durante la activación de la alarma sonora.
El nivel máximo del volumen de la alarma está establecido de forma predeterminada.
No es posible silenciar completamente la alarma sonora con este ajuste de volumen.

Para bajar el nivel del volumen de la alarma:
► Pulse el icono de volumen (**7**).
En la pantalla aparece el indicador con niveles de volumen más bajos (**8**).
Se baja el volumen.

Para volver al nivel máximo del volumen de la alarma:
► Pulse el icono de volumen (**7**) tras haber alcanzado el nivel de volumen mínimo de la alarma.
En la pantalla aparece el indicador con los 3 niveles de volumen (**8**).

15.7 Desactivación

Para activar la monitorización de Bed Exit Alarm (Alarma de salida de la cama):
► Pulse el icono de APAGADO (Desactivación) (**5**).
► Pulse el icono de **marca de verificación** en la siguiente ventana para confirmar la desactivación de la monitorización de Bed Exit Alarm (Alarma de salida de la cama).
En la pantalla táctil aparece el texto "**BED EXIT IS OFF**" (Salida de la cama desactivada) en un campo amarillo.

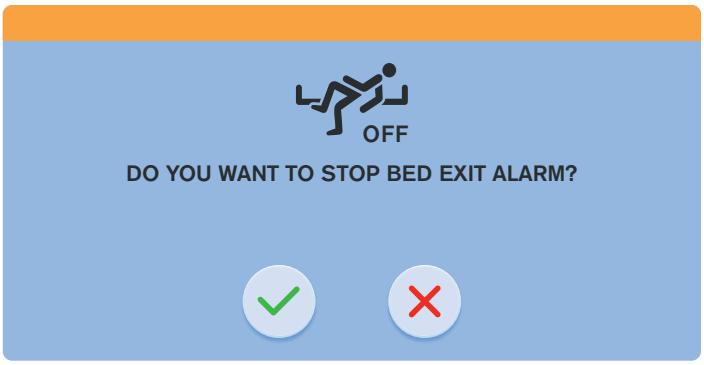

Fig. Ventana de confirmación de la desactivación de la monitorización de Bed Exit Alarm (Alarma de salida de la cama).

15.8 Estado de fallo (desconexión de la red eléctrica)

Cuando la cama se desconecta de la red eléctrica, el sistema de monitorización de Bed Exit Alarm (Alarma de salida de la cama) no funciona. Si la monitorización de Bed Exit Alarm (Alarma de salida de la cama) está activada y la cama está desconectada de la red eléctrica, aparecerá un estado de fallo con la ventana emergente correspondiente. Durante este estado de fallo suena un pitido continuo.

Para silenciar la alarma sonora:
► Pulse el icono SILENCIO en la ventana emergente que aparece durante este estado de fallo.

Para eliminar este estado de fallo:
► Vuelva a conectar la cama a la red eléctrica.

Fig. La monitorización de Bed Exit Alarm (Alarma de salida de la cama) se desactiva debido a que la cama está desconectada de la red eléctrica

16 Terapia lateral automática (ALT)

ADVERTENCIA
Riesgo de lesiones debido a la inclinación lateral.
► Asegúrese de que el movimiento de inclinación de la cama no interfiere con el funcionamiento de las cánulas, los tubos de intubación, etc.
► Asegúrese de que el movimiento de inclinación de la cama no choca con ningún objeto.
► Interrumpa la ALT inmediatamente si el estado del paciente empeora, la cama o algún dispositivo sufre daños o si detecta algún riesgo para el paciente.

ALT permite inclinar la plataforma de apoyo del colchón para optimizar la función pulmonar del paciente y evitar la posición decúbito prono. La velocidad del ciclo de ALT minimiza el efecto de choque y se ajusta a la comodidad del paciente.

Antes de iniciar la ALT:
► Asegúrese de que las barandillas estén levantadas.
► Utilice siempre almohadillas estabilizadoras para ALT o almohadillas estabilizadoras avanzadas para ALT de LINET® para colocar al paciente en el centro de la cama.
► Utilice siempre el soporte del circuito de ventilación de LINET® para evitar la extubación.
► Asegúrese de que las vías IV, los tubos de respiración, etc., no están obstruidos y funcionan correctamente.

16.1 Pantalla inicial de ALT

Los valores de los periodos y los ángulos del programa ALT predeterminado seleccionado se pueden modificar manualmente y guardarse en el programa ALT predeterminado seleccionado.

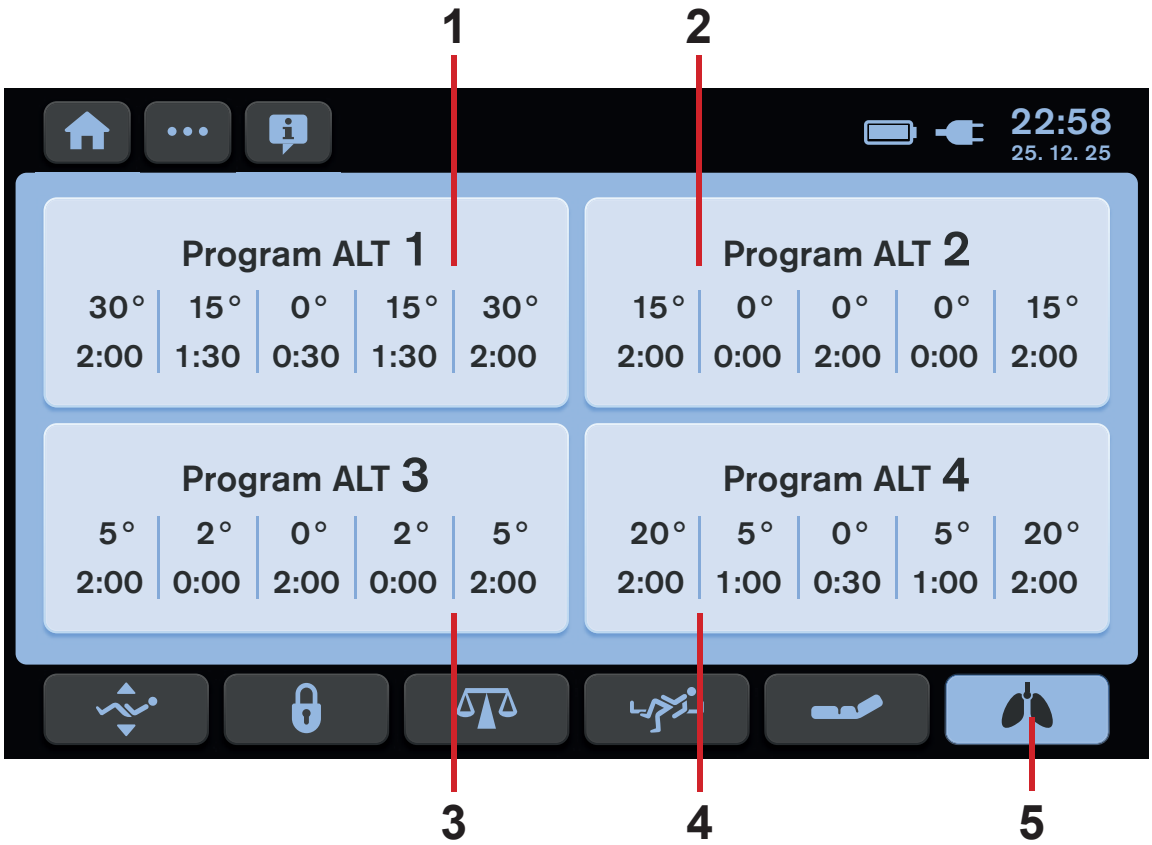

Fig. Pantalla inicial de ALT con 4 programas de ALT predeterminados

1. Ventana de programa de ALT predeterminado (ALT 1)
2. Ventana de programa de ALT predeterminado (ALT 2)
3. Ventana de programa de ALT predeterminado (ALT 3)
4. Ventana de programa de ALT predeterminado (ALT 4)
5. Icono de la pantalla ALT

Para acceder a la pantalla ALT:
► Pulse el icono de la pantalla ALT (**5**).
En la pantalla LCD aparece la pantalla inicial de ALT con 4 programas de terapia lateral automática predeterminados.

Para seleccionar un programa de ALT predeterminado:
► Pulse una de las 4 ventanas de programa de ALT predeterminado (**1**, **2**, **3** o **4**).
En la pantalla LCD aparece la pantalla de ALT con los ángulos de inclinación lateral predeterminados y los periodos durante los que la plataforma de apoyo del colchón se posiciona en cada ángulo.

16.2 Descripción de la pantalla de ALT

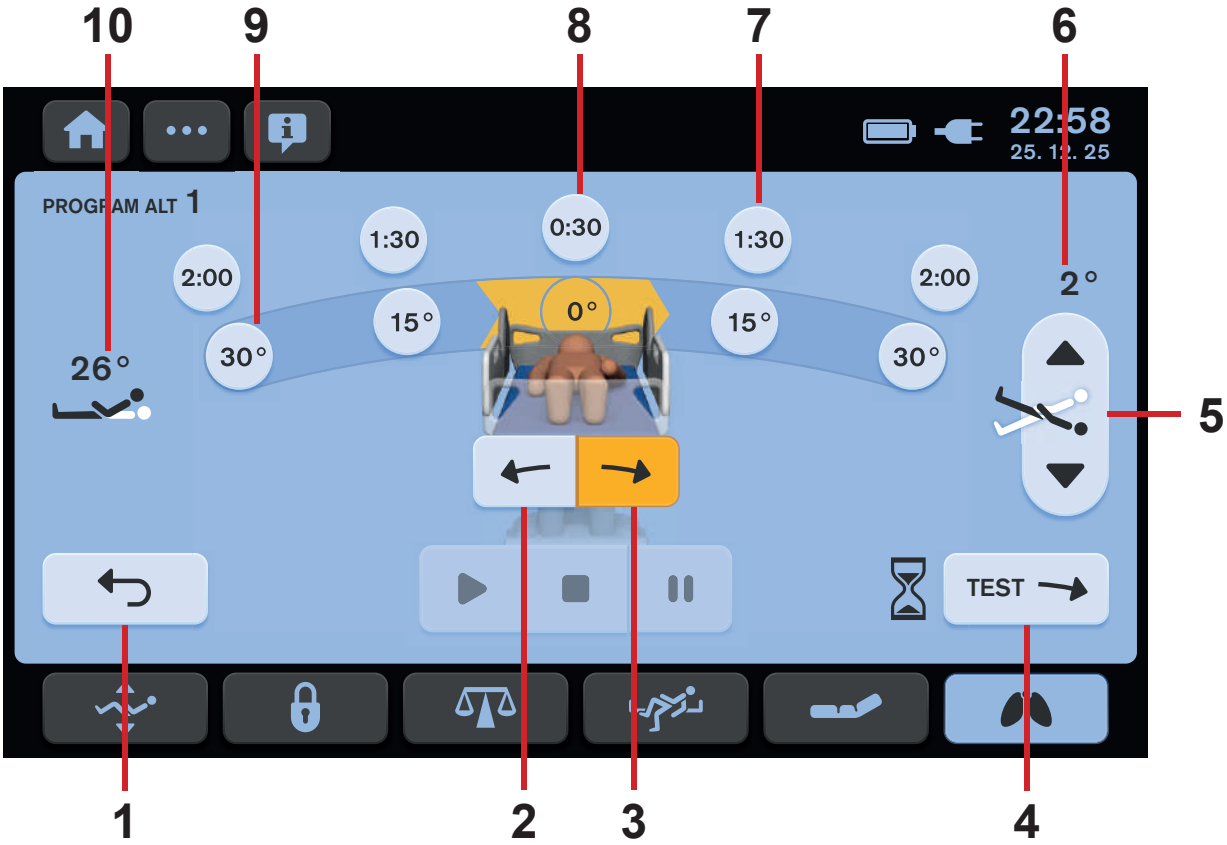

Fig. Pantalla de ALT con ajustes

1. Icono de SALIR (para volver a la pantalla inicial de ALT)
2. Indicador de la dirección inicial de la inclinación lateral automática (dirección a la derecha desde la perspectiva del paciente)
3. Indicador de la dirección inicial de la inclinación lateral automática (dirección a la izquierda desde la perspectiva del paciente)
4. Icono de TEST (Prueba)
5. Iconos de ajuste de inclinación longitudinal (posición de Trendelenburg o de Trendelenburg inversa)
6. Indicador del ángulo de inclinación longitudinal (ángulo de Trendelenburg o de Trendelenburg inversa)
7. Indicador del periodo en el ángulo de inclinación lateral seleccionado
8. Indicador del periodo en posición horizontal de la cama
9. Indicador del ángulo de inclinación lateral
10. Indicador del ángulo del respaldo

Para ajustar la dirección inicial de la terapia lateral automática:
► Pulse el indicador correspondiente de la dirección inicial de la inclinación lateral automática (**2** o **3**).
El color naranja indica la dirección seleccionada.

Para ajustar la inclinación longitudinal antes de la ALT:
► Pulse uno de los dos iconos de ajuste de inclinación longitudinal (**5**).

Para volver a la pantalla inicial de ALT:
► Pulse el icono de SALIR (**1**).
Aparece la pantalla inicial de ALT en la pantalla LCD.

Para salir de la pantalla de ALT:
► Pulse cualquier icono de pantalla de la parte inferior de la pantalla LCD.
La pantalla seleccionada aparece en la pantalla LCD.

16.3 Colisiones de la cama con el entorno

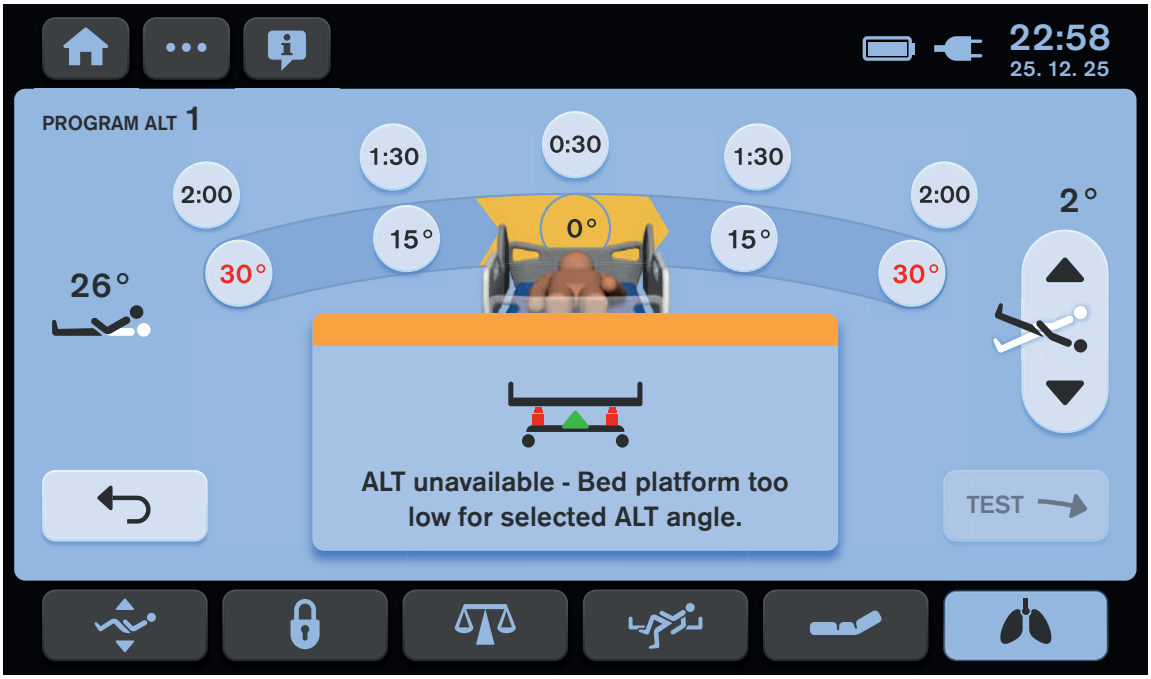

Fig. Ventana emergente que indica un programa predefinido que no es compatible con la posición actual de la cama

Para activar la terapia lateral automática:

► Ajuste la posición adecuada de la cama o seleccione manualmente los ángulos de inclinación lateral compatibles con la posición actual de la cama.

16.4 Ajuste de ángulos y periodos

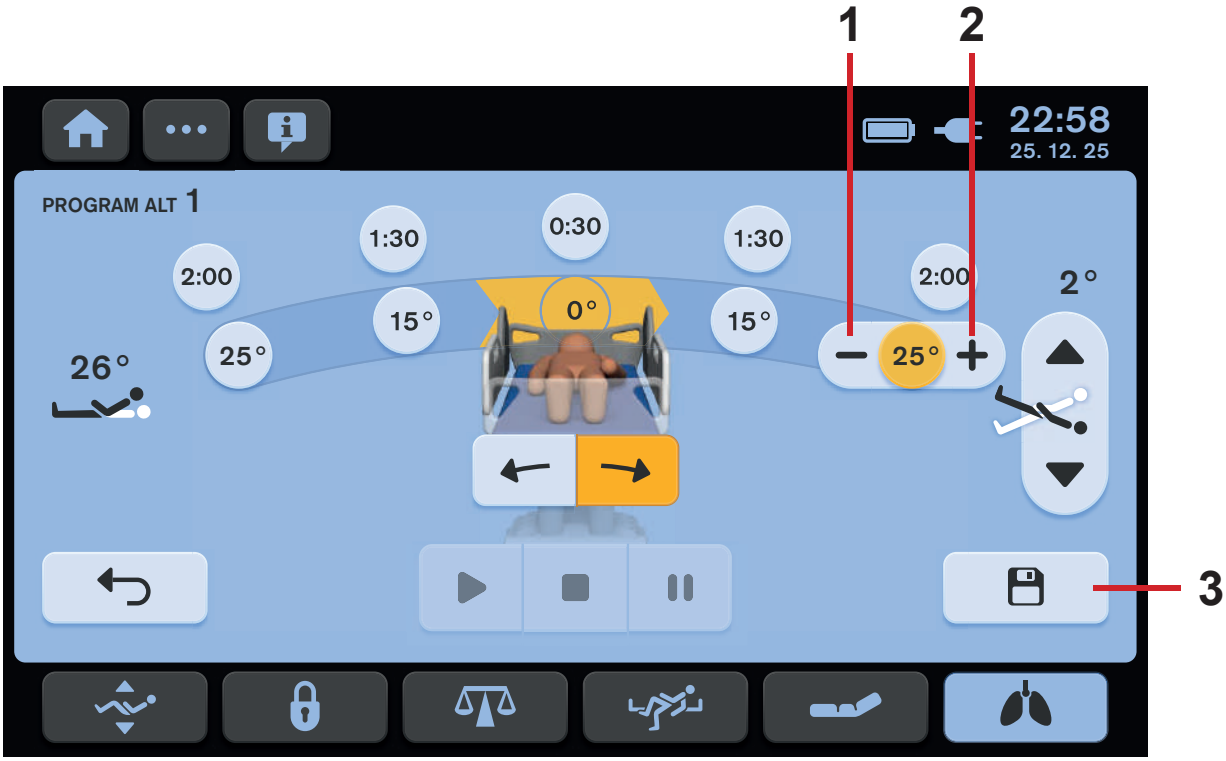

Fig. Ajuste del ángulo de inclinación lateral

1. **Icono MENOS (ajuste del ángulo de inclinación lateral)**
2. **Icono MÁS (ajuste del ángulo de inclinación lateral)**
3. **Icono de GUARDAR (para guardar los ajustes del periodo y de los ángulos)**

Para ajustar el ángulo de inclinación lateral:
► Pulse el indicador seleccionado del ángulo de inclinación lateral.
► Pulse el icono MENOS (**1**) o el icono MÁS (**2**).
► Vuelva a pulsar el indicador del ángulo de inclinación lateral o pulse otro indicador del ángulo de inclinación lateral.
Se ha cambiado el ángulo de inclinación lateral.
► Pulse el icono de GUARDAR (**3**) para guardar los ajustes del ángulo modificados antes de realizar las pruebas necesarias.

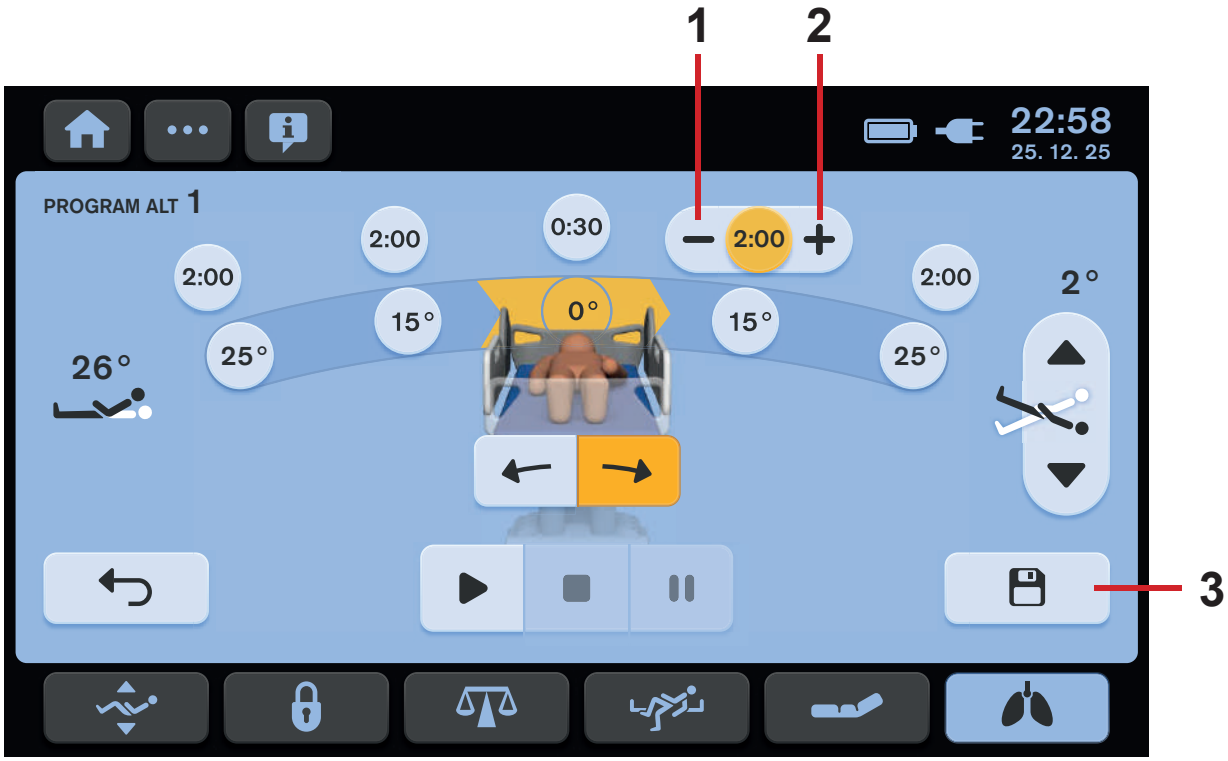

Fig. Ajuste del periodo en el ángulo de inclinación lateral

1. Icono MENOS (periodo en el ángulo de inclinación lateral)
2. Icono MÁS (periodo en el ángulo de inclinación lateral)
3. Icono de GUARDAR (para guardar los ajustes del periodo y de los ángulos)

Para ajustar el periodo de la posición de la cama en el ángulo de inclinación lateral correspondiente:
► Pulse el indicador del periodo seleccionado en el ángulo de inclinación lateral.
► Pulse el icono MENOS (**1**) o el icono MÁS (**2**).
► Vuelva a pulsar el indicador del periodo seleccionado en el ángulo de inclinación lateral o pulse otro indicador del periodo en el ángulo de inclinación lateral.
Se ha cambiado el periodo seleccionado en el ángulo de inclinación lateral.
► Pulse el icono de GUARDAR (**3**) para guardar los ajustes del período modificados antes de realizar las pruebas necesarias.

16.5 PRUEBA de la terapia lateral automática

ADVERTENCIA
Riesgo de lesiones debido a la inclinación lateral.
- ► Es necesario hacer una PRUEBA siempre que se modifica el ajuste de la extensión de la cama.
- ► Se recomienda hacer una PRUEBA si la posición de la cama se ha cambiado de alguna forma.

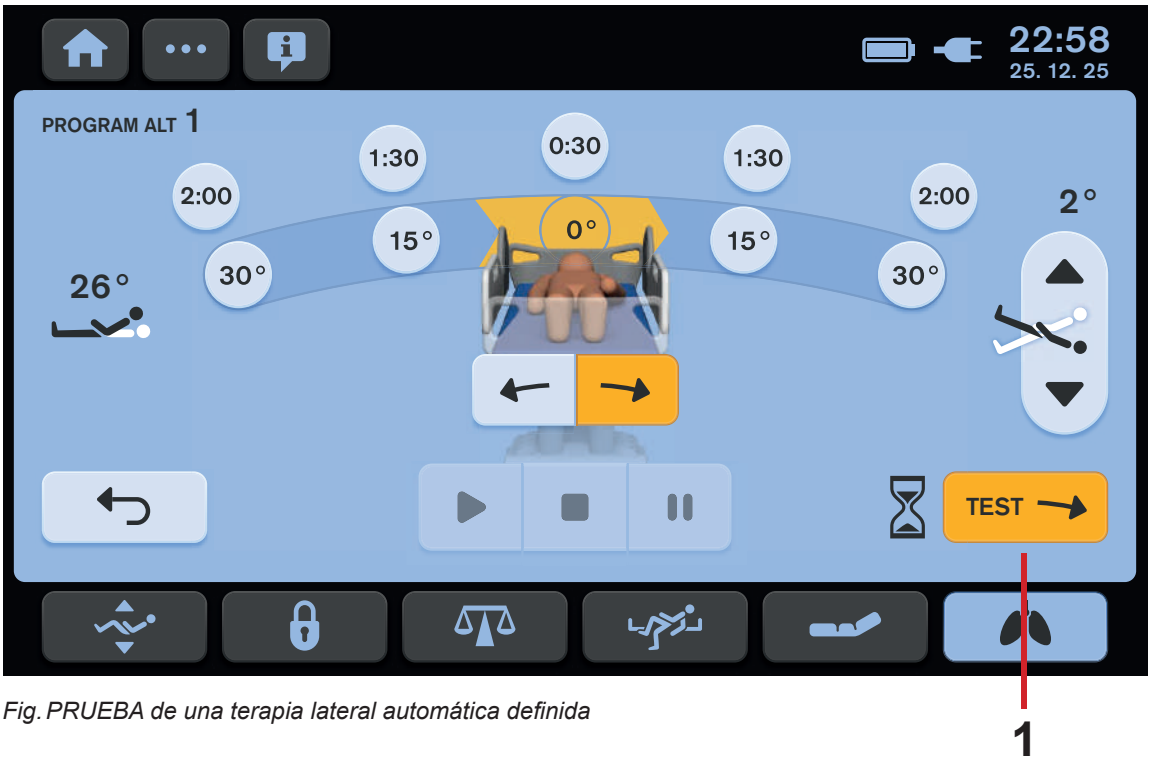

Fig. PRUEBA de una terapia lateral automática definida

1. Icono de PRUEBA (para iniciar la PRUEBA de la terapia lateral automática)

Para iniciar la PRUEBA de una terapia lateral automática definida:
- ► Pulse el icono PRUEBA (**1**).

El icono PRUEBA se vuelve amarillo después de pulsarlo.
La cama Multicare X se colocará en la posición horizontal y, a continuación, se ajustará sucesivamente a cada una de las posiciones de la terapia lateral automática predefinida. La PRUEBA de la terapia lateral automática finaliza en la posición horizontal de la cama. La dirección inicial de la PRUEBA es siempre hacia la derecha desde la perspectiva de un paciente tumbado en la cama. La cama se inclinará automáticamente a los ángulos seleccionados, en los que se detendrá por un momento. La cama no se detiene en los ángulos seleccionados dos veces durante el movimiento a ambos lados. La PRUEBA no está diseñada para ejecutarse en el tiempo real de duración de una terapia lateral automática predefinida, sino para comprobar las posiciones de la cama en los ángulos de inclinación lateral correspondientes.

16.6 Terapia lateral automática activada

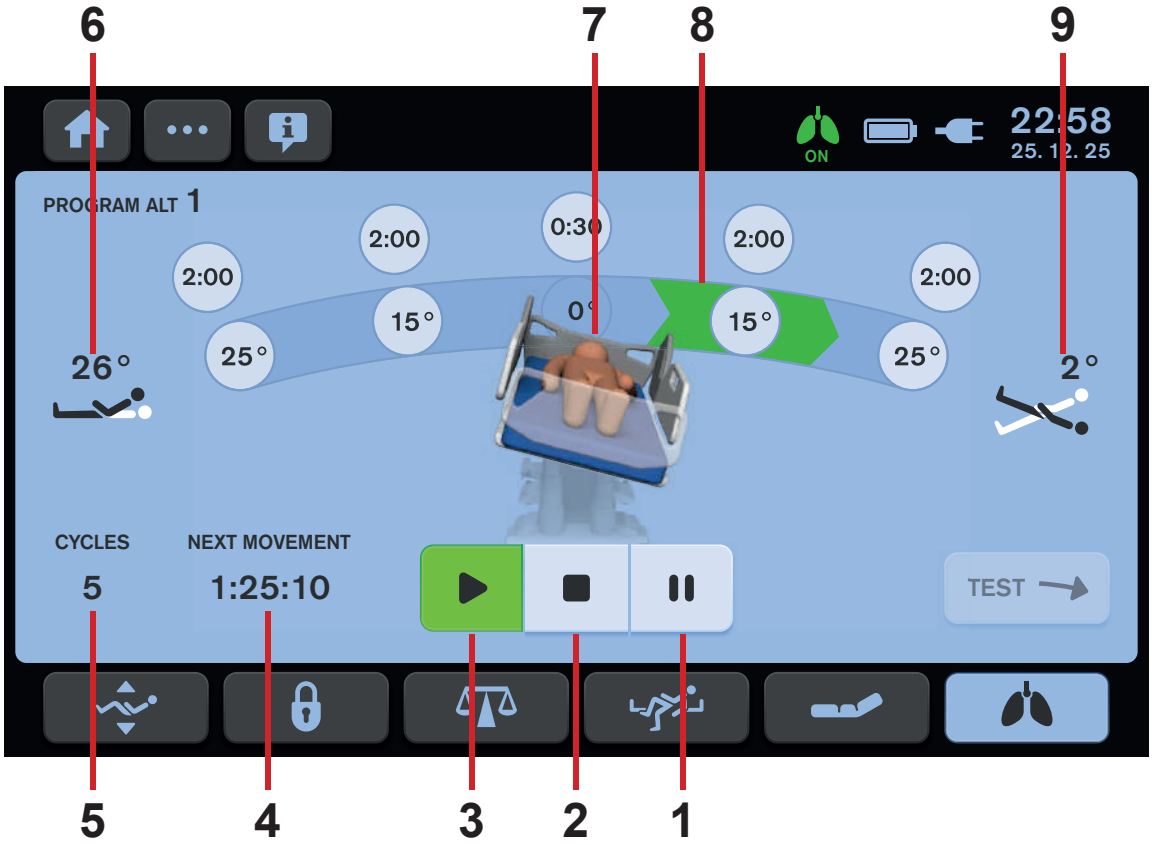

Fig. Terapia lateral automática activada

1. Icono de PAUSAR
2. Icono de DETENER (para detener la terapia lateral automática)
3. Icono de REPRODUCIR (para iniciar la terapia lateral automática seleccionada)
4. Cuenta atrás hasta el siguiente cambio de inclinación lateral (HORAS:MINUTOS:SEGUNDOS restantes)
5. Contador de ciclos
6. Indicador del ángulo del respaldo
7. Imagen de la cama con la inclinación lateral actual
8. Indicador de la dirección actual hacia la siguiente fase de la terapia lateral automática
9. Indicador del ángulo de inclinación longitudinal (ángulo de Trendelenburg o de Trendelenburg inversa)

Para iniciar una terapia lateral automática:
► Pulse el icono de REPRODUCIR (**3**).

Para detener la terapia lateral automática:
► Pulse el icono de DETENER (**2**).
► Coloque la cama en posición horizontal

pulsando el icono .

► Pulse el icono de la **marca de verificación**.

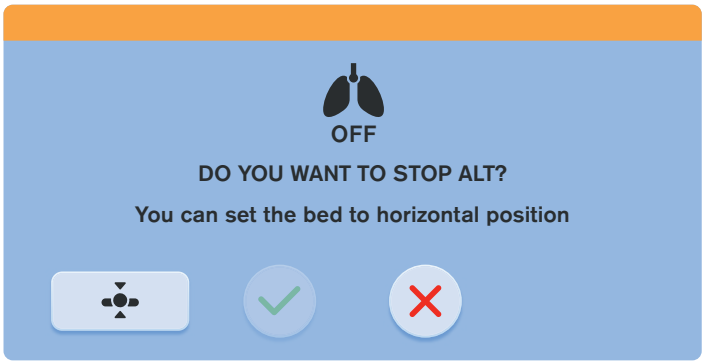

Fig. Ventana de confirmación de la desactivación de la terapia lateral automática

16.7 Terapia lateral automática EN PAUSA

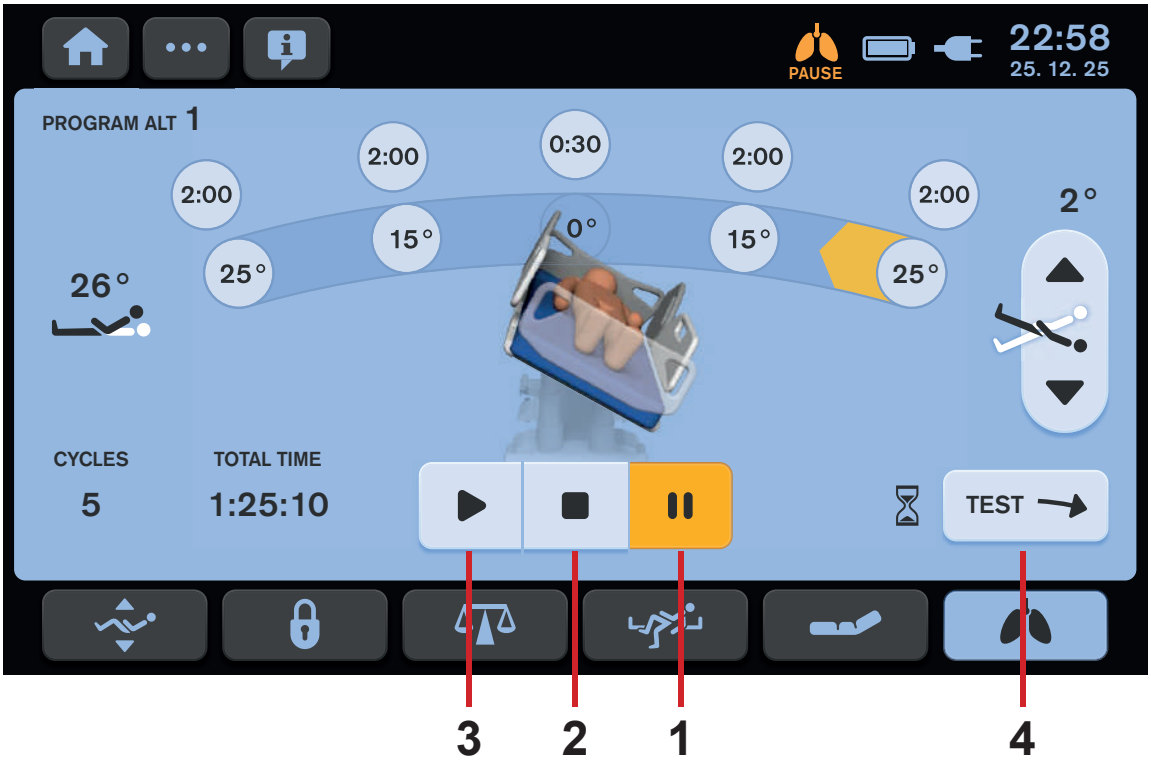

Fig. Terapia lateral automática EN PAUSA

1. Icono de PAUSAR
2. Icono de DETENER (para detener la terapia lateral automática)
3. Icono de REPRODUCIR (para iniciar la terapia lateral automática seleccionada)
4. Icono de PRUEBA (para iniciar la prueba de la terapia lateral automática)

Para pausar la ejecución de la terapia lateral automática:
► Pulse el icono de PAUSAR (**1**).

Para volver a iniciar la terapia lateral automática definida sin cambiar la posición de la cama:
► Pulse el icono de REPRODUCIR (**3**).

Para detener la terapia lateral automática definida:
► Pulse el icono de DETENER (**2**).

Para iniciar la prueba de la terapia lateral automática definida:
► Pulse el icono PRUEBA (**4**).

16.8 Regreso a la posición de la cama antes de la PAUSA

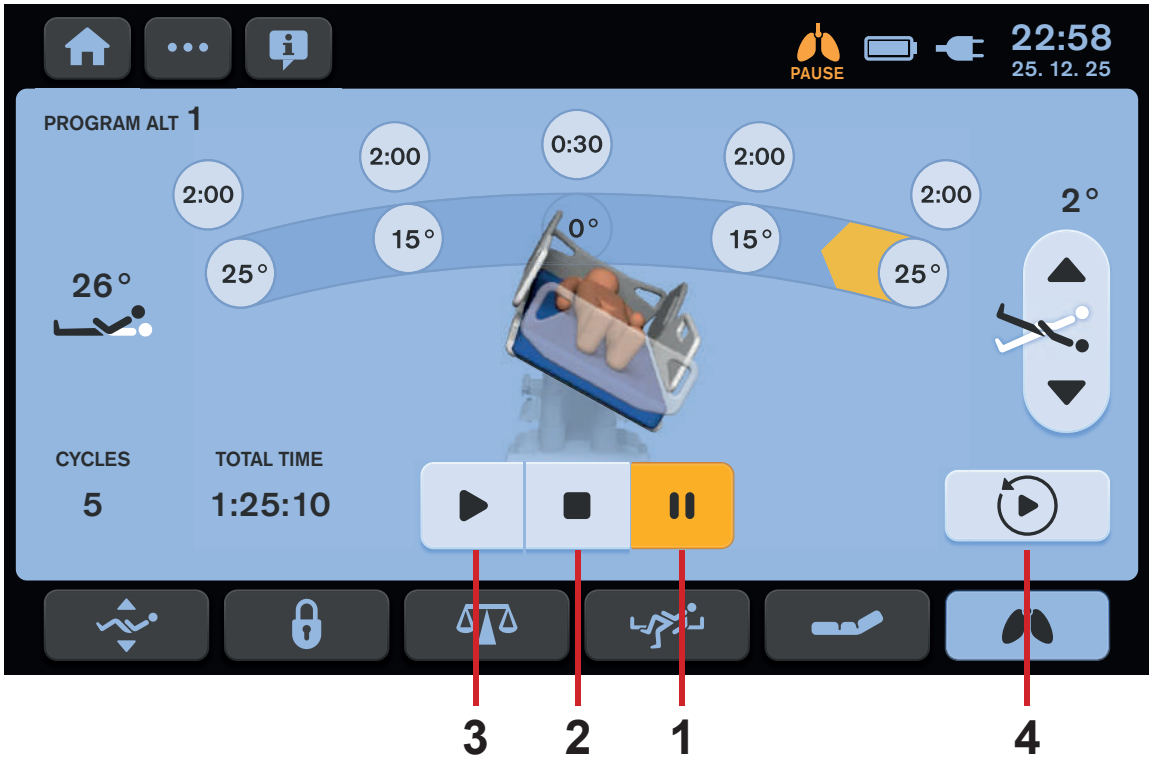

Fig. Regreso a la posición de la cama antes de la PAUSA

1. Icono de PAUSAR
2. Icono de DETENER (para detener la terapia lateral automática)
3. Icono de REPRODUCIR (para iniciar la terapia lateral automática seleccionada)
4. Icono de REGRESAR (para volver a la posición de cama definida antes de la PAUSA)

El icono de REGRESAR (4) aparece en la pantalla de la terapia lateral automática si se ha cambiado la posición de la cama después de activar el modo PAUSE (Pausa).

Para volver a colocar la cama en la posición anterior a la terapia lateral automática EN PAUSA:
► Pulse el icono de REGRESAR (**4**).
La PRUEBA no es necesaria después de volver a la posición de la cama antes de activar el modo PAUSE (Pausa).

Para volver a iniciar la terapia lateral automática definida:
► Pulse el icono de REPRODUCIR (**3**).

16.9 Historial de los ciclos de ALT

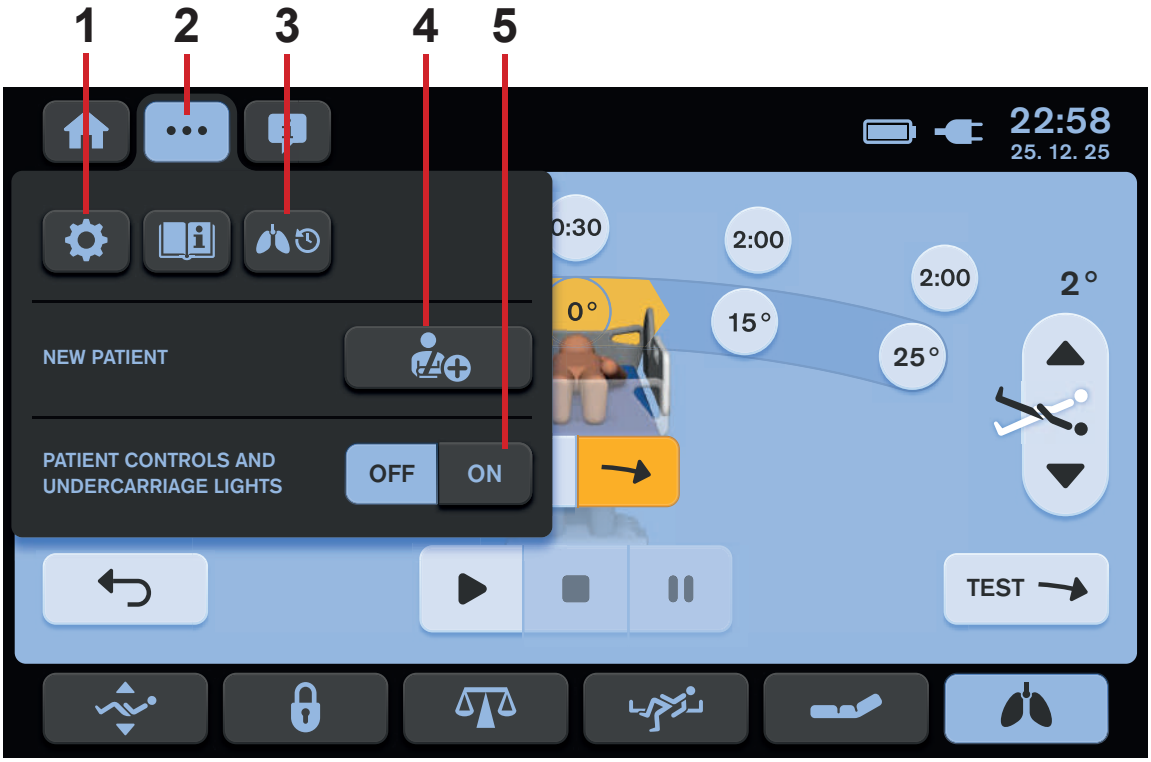

Fig. Menú de configuración de la pantalla de ALT

1. Icono de configuración (para acceder a la pantalla Settings [Configuración])
2. Icono de la pantalla de configuración (para acceder al menú Settings [Configuración] de la pantalla seleccionada)
3. Icono de la pantalla de historial de ciclos ALT (permite acceder a la pantalla de historial de ciclos ALT)
4. Icono NEW PATIENT (PACIENTE NUEVO)
5. Iconos de control de la iluminación (teclados de los paneles de control del paciente, teclado del mando e iluminación de la cama)

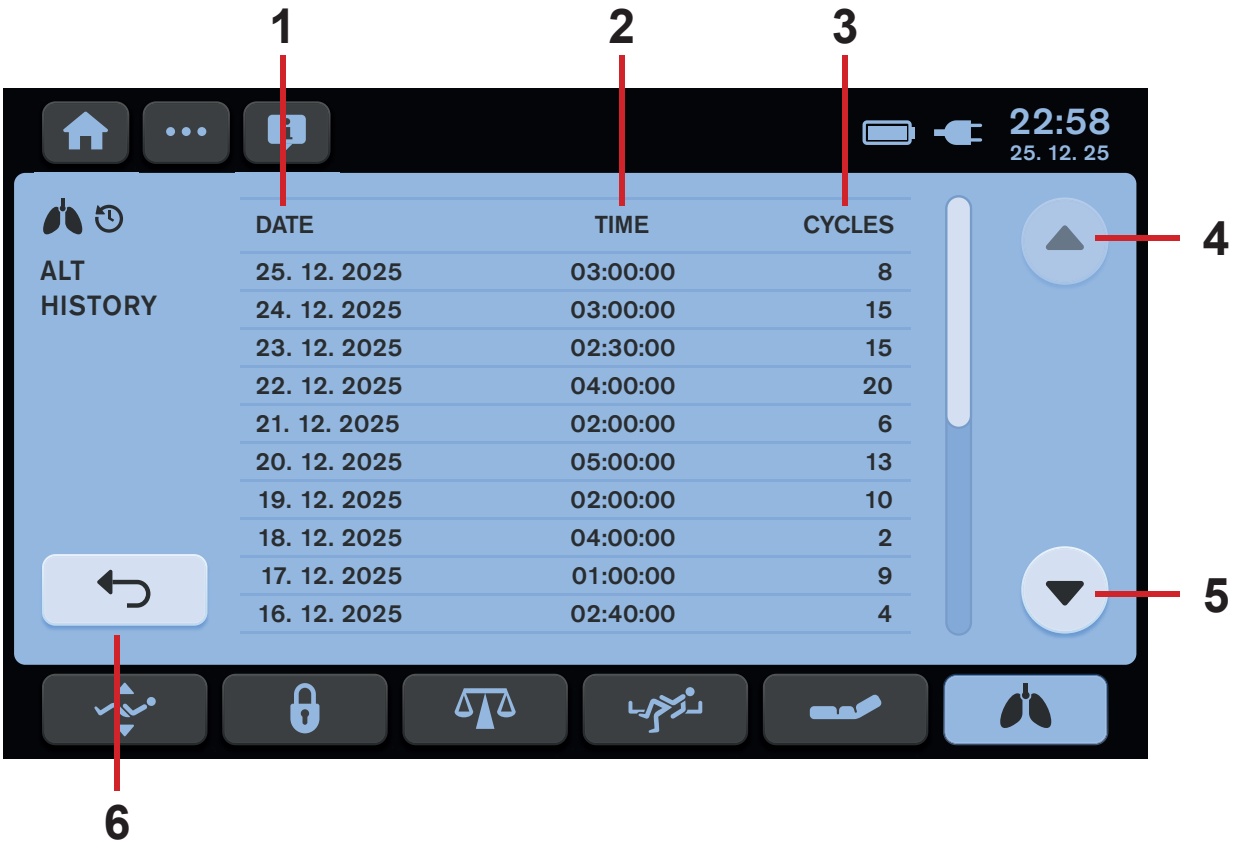

Fig. Pantalla de historial de ciclos ALT

1. Columna con las fechas registradas
2. Columna con los periodos registrados durante los cuales se ha ejecutado un programa ALT
3. Columna con el número de ciclos realizados durante un programa ALT
4. Icono de líneas anteriores
5. Icono de líneas siguientes
6. Volver a la pantalla ALT

17 Equipo

El equipo del producto depende de la configuración del producto, por lo que siempre es opcional.

17.1 Raíl para accesorios con ganchos de plástico

El raíl para accesorios con 2 ganchos de plástico está diseñado para colgar accesorios.
Se encuentra en los laterales de la cama.

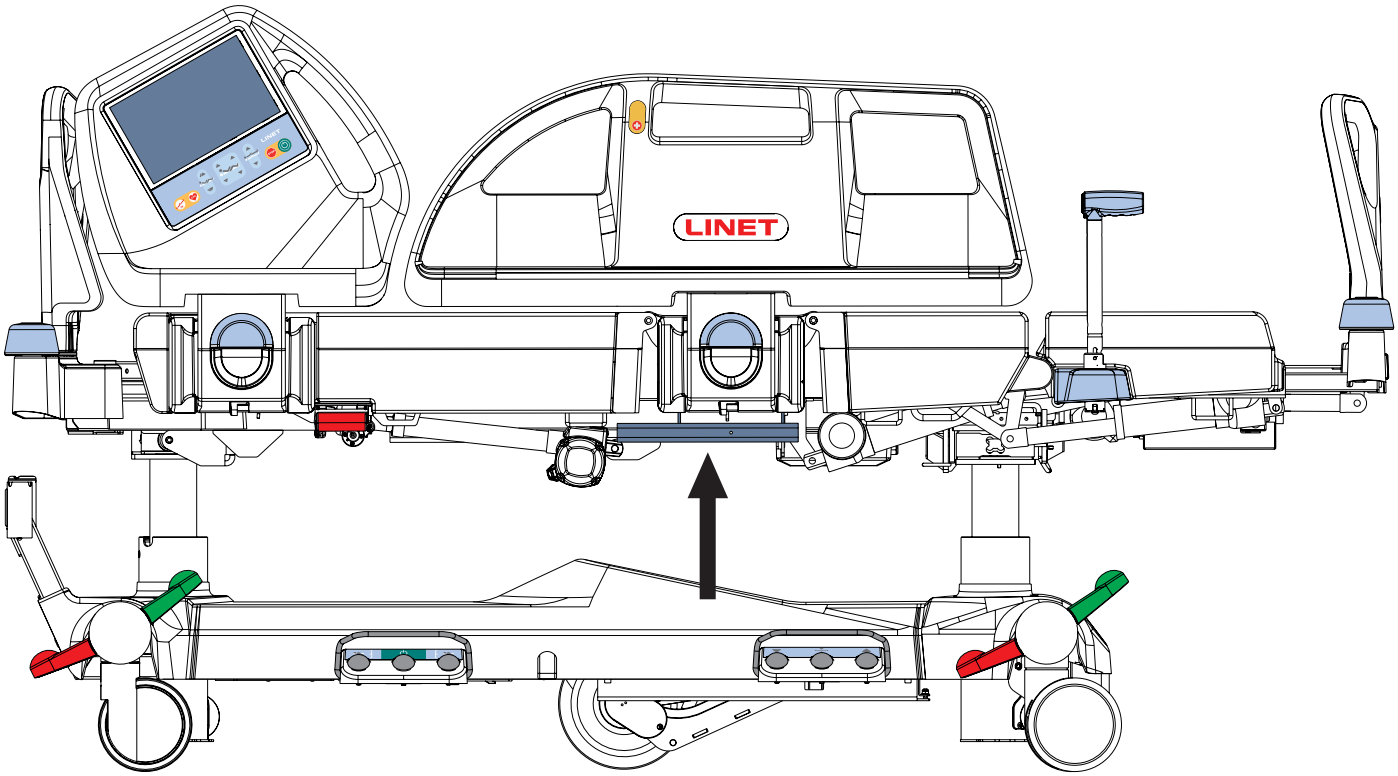

Fig. Raíl para accesorios (en los laterales de la cama)

17.2 Señal de freno

Si la cama está equipada con la señal de freno y conectada a la red eléctrica, se emite un sonido de señal de freno cuando la cama no está frenada.

17.3 i-Brake®

Se puede equipar la cama con un freno de rueda automático. El freno de rueda automático evita que los pacientes y el personal sufran las lesiones que podrían ocasionarse con una cama sin frenos. Los frenos se activan automáticamente 60 segundos después de conectar la cama y 60 segundos después de liberarlos si la cama no se mueve. Los frenos también se pueden activar manualmente.

17.4 Quinta rueda retráctil

Es posible equipar la cama con una quinta rueda retráctil en el centro del bastidor. La quinta rueda retráctil ayuda a dirigir y maniobrar la cama en pasillos largos y habitaciones pequeñas. Si la cama está enchufada, la quinta rueda retráctil se retrae automáticamente. La quinta rueda retráctil no obstruye el acceso a ningún dispositivo situado debajo del bastidor.

Para activar la quinta rueda retráctil:
► Desconecte la cama de la red eléctrica.
► Ajuste el pedal de control de las ruedas de modo que los pedales verdes apunten hacia abajo.

Para desactivar la quinta rueda retráctil:
► Conecte la cama a la red eléctrica.
O bien
► Ajuste el pedal de control de las ruedas a la posición central.

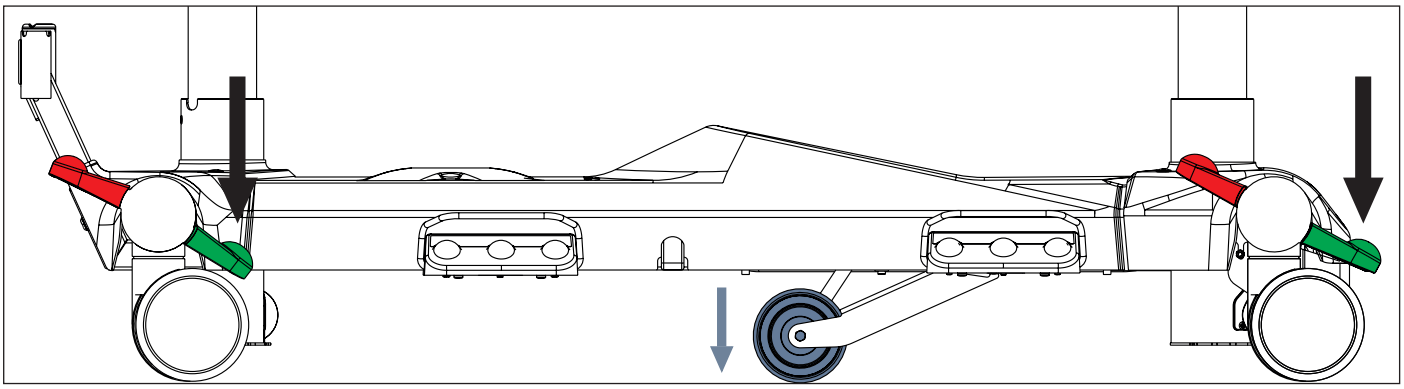

Fig. Activación de la quinta rueda retráctil

17.5 LINIS SafetyPort

LINIS SafetyPort es un sistema de datos de dispositivos médicos que permite capturar y transferir datos de las camas LINET al panel de SafetyPort y a los sistemas de terceros, incluidos los sistemas de llamada a enfermería, la HCE y las pizarras digitales. La recogida y evaluación de los datos tiene lugar en una ubicación central simultáneamente para todas las camas conectadas al sistema. Los registros son totalmente anónimos y el sistema no trata ninguna información personal identificable. El usuario puede decidir qué datos se enviarán al sistema de terceros y ajustar su periodo de envío. LINIS SafetyPort está diseñado para mejorar la eficiencia de los flujos de trabajo del personal sanitario, lo que permite ahorrar tiempo dedicado a la documentación y eliminar errores. Esto se logra gracias al registro automatizado de los diferentes parámetros de las camas médicas y su posterior transferencia a diversos sistemas hospitalarios en formato HL7. El panel de funciones opcionales de LINIS SafetyPort está diseñado para ahorrar tiempo, que el personal sanitario puede emplear para revisar las diferentes camas en su espacio de trabajo, y para proporcionar datos casi en tiempo real y permitir su incorporación para así poder verificar el historial de la atención proporcionada. LINIS SafetyPort puede utilizarse en diversos entornos de atención médica, incluidas tanto unidades de cuidados intensivos como no intensivos, además de unidades que brindan cuidados especializados a una gran cantidad de pacientes. El producto está diseñado para que puedan utilizarlo una amplia variedad de profesionales sanitarios que poseen las habilidades cognitivas para usar el producto y que han recibido formación para ello. LINIS SafetyPort no es un sistema de alarma y el uso de este producto para este fin implica un uso incorrecto.

17.6 Chasis inferior

PRECAUCIÓN
Riesgo de daños materiales debidos a objetos en la cubierta del chasis inferior.
► No coloque objetos en la cubierta del chasis inferior.

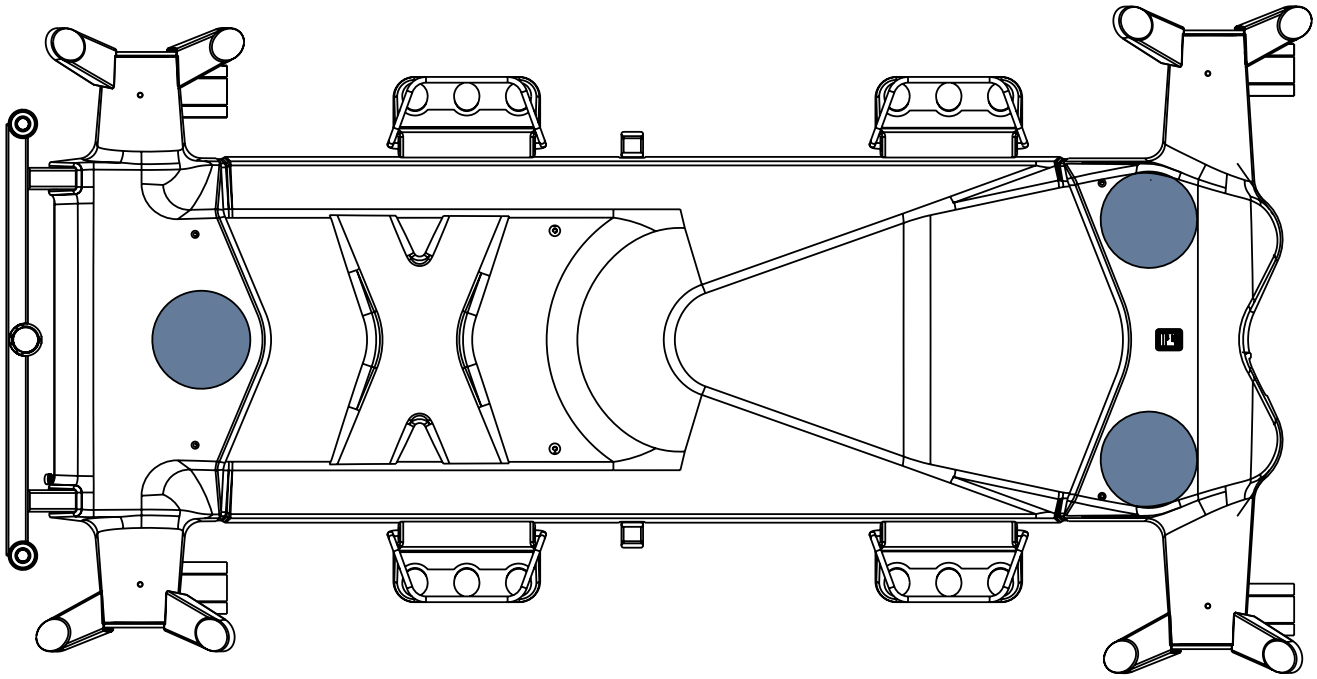

Fig. Cubierta del chasis inferior de 3 piezas

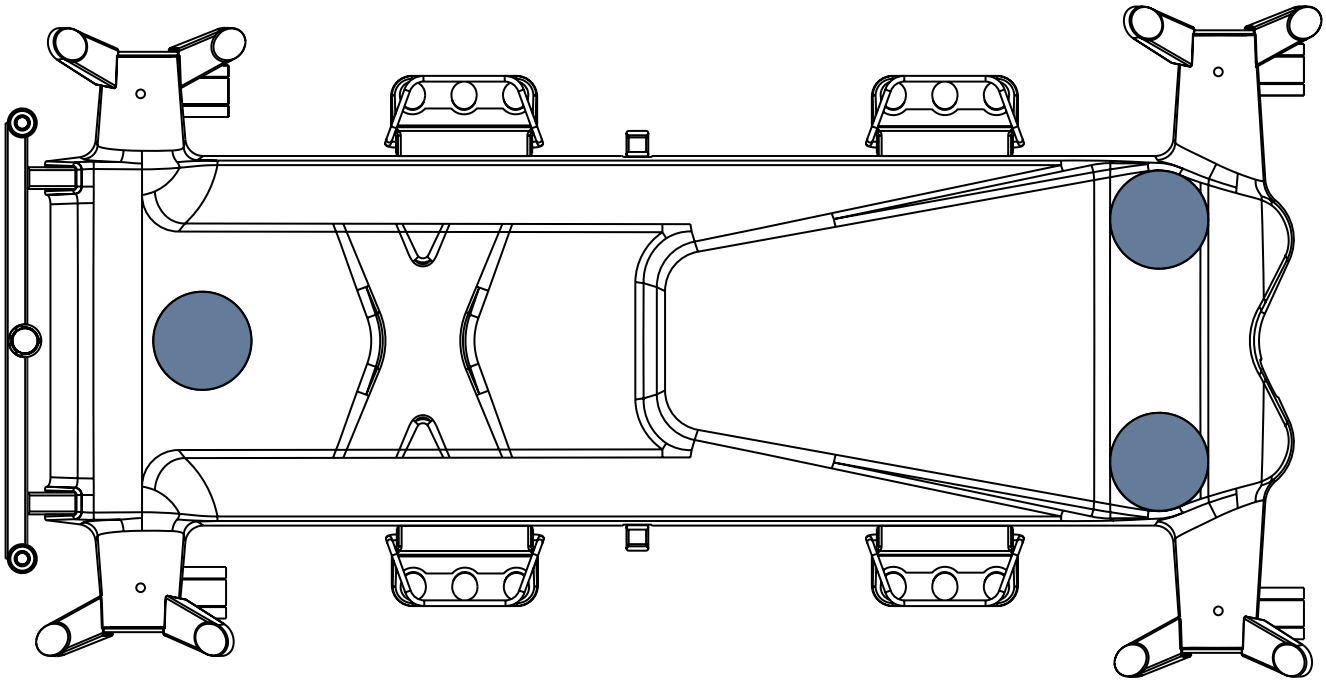

Fig. Cubierta del chasis inferior de 1 pieza

17.7 i-Drive Power

17.7.1 Sistema i-Drive Power: Descripción básica

Es posible equipar la cama con la rueda i-Drive Power. El sistema i-Drive Power ayuda al personal del hospital a maniobrar la cama durante el transporte del paciente con un mínimo de esfuerzo. La rueda i-Drive Power está situada en el centro de la cama, debajo del bastidor. La rueda i-Drive Power está orientada en dirección recta hacia la cama. El sistema i-Drive Power está equipado con su propio acumulador y cargador, y no depende de las funciones de la cama, por lo que, si se descarga, puede seguir utilizando las funciones de la cama. La configuración de cama compatible está equipada con un mando i-Drive Power. El mando i-Drive Power debe colocarse correctamente en la parte derecha del cabecero de la cama. El mando del i-Drive Power también puede colocarse correctamente en el soporte compatible fijado en la barra Foldable IV & Drive si la cama está equipada con el soporte Foldable IV & Drive con mando del i-Drive Power.

17.7.2 Instrucciones de seguridad para i-Drive Power

► Siga las instrucciones de manera precisa.
► Asegúrese de que la cama la manipule exclusivamente el personal sanitario.
► Asegúrese de que las barandillas estén subidas durante el traslado.
► No utilice nunca los botones de posicionamiento de la cama durante el traslado.
► No utilice nunca el botón de avance rápido cuando descienda. Se recomienda utilizar el botón de avance rápido para el ascenso, ya que es más eficaz.
► Se deben tener en cuenta consideraciones especiales al dar marcha atrás. Mantenga siempre la distancia con respecto a la cama y no utilice nunca el botón de marcha atrás cuando descienda o ascienda.
► No utilice la conducción libre para desplazar la cama por una pendiente de más de 1 grado a menos que haya personal adecuado para el transporte seguro de la cama.
► El descenso de una pendiente de más de 6 grados requerirá la asistencia pertinente de personal.
► Nunca deje la cama con un sistema i-Drive Power activado sin supervisión por parte de personal cualificado.
► Utilice siempre el sistema de frenos mecánicos habitual para frenar y estabilizar la cama.
► Preste especial atención cuando desplace la cama con i-Drive Power. Tenga cuidado con las personas y los objetos que estén cerca y evite chocar con ellos; para hacerlo, dirija la cama con cautela y, sobre todo, a la velocidad adecuada.
► Asegúrese de que la cama esté desconectada y de que los frenos de la cama estén liberados antes de utilizar i-Drive Power.
► Pulse el botón de parada de emergencia de conducción si es necesario interrumpir inmediatamente el movimiento (por ejemplo, para evitar colisiones con otras personas u objetos).
► Retraiga la rueda i-Drive Power al chasis inferior cuando estacione. Esto evitará el uso incorrecto al activar y desactivar el freno de la cama.
► El freno electromagnético del i-Drive Power no está diseñado para la parada de emergencia de la cama.
► Desconecte el acumulador de i-Drive Power antes de almacenarlo durante un tiempo prolongado o transportarlo.
► Pulse el botón de retracción de emergencia situado debajo de la cubierta del chasis para retraer la rueda i-Drive Power en caso de que se produzca un fallo en el sistema i-Drive Power. Esto permitirá mover la cama hasta un área segura manualmente sin utilizar i-Drive Power.
► Retraiga la rueda i-Drive Power al chasis inferior cuando vaya a mover la cama lateralmente.
► Preste atención al indicador LED del estado del acumulador y planifique el desplazamiento con i-Drive Power en consecuencia. Una capacidad insuficiente del acumulador puede dar lugar a complicaciones inesperadas y riesgos durante el desplazamiento.
► Enchufe siempre la cama cuando complete el desplazamiento para recargar el acumulador y mantener la cama lista para usar i-Drive Power.
► El acumulador de i-Drive Power debe sustituirse cada 2 años para mantener el funcionamiento correcto de i-Drive Power.

17.7.3 Especificaciones de uso

ADVERTENCIA
Riesgo de lesiones debido a la conducción descuidada.
► Conduzca siempre de forma segura y con cuidado.
► Verifique el recorrido para evitar obstáculos y colisiones.
► Asegúrese de que no haya personas en la trayectoria.
► Manipule la cama con cuidado para no pasar por encima del personal ni de los pacientes.

PRECAUCIÓN
El espacio libre máximo debajo de la cama es de 15 cm.
► Verifique el recorrido para evitar obstáculos y colisiones.

Uso previsto:
► Transporte de la cama (con o sin paciente) por parte del personal del hospital

Uso no previsto:
- ► Manipulación descuidada de la cama
- ► Otros usos distintos de los descritos en las instrucciones de uso
- ► Manipulación por otra persona que no sea el personal cualificado

NOTA La cama solo puede transportar un paciente a la vez y no puede utilizarse para transportar otros elementos (excepto los accesorios de la cama en posición segura).

NOTA Para obtener información sobre otros usos distintos de los descritos en la sección "Especificaciones de uso" anterior, póngase en contacto con LINET®.

17.7.4 Manipulación

PRECAUCIÓN
Daños en el cable del mando i-Drive Power por colocación incorrecta del cable.
► Asegúrese de que el cable de conexión del mando del i-Drive Power esté colocado correctamente en el cabecero de la cama.

PRECAUCIÓN
Daños materiales debido a un uso incorrecto.
► No cuelgue nada en el mando de I-Drive Power ni en su cable.

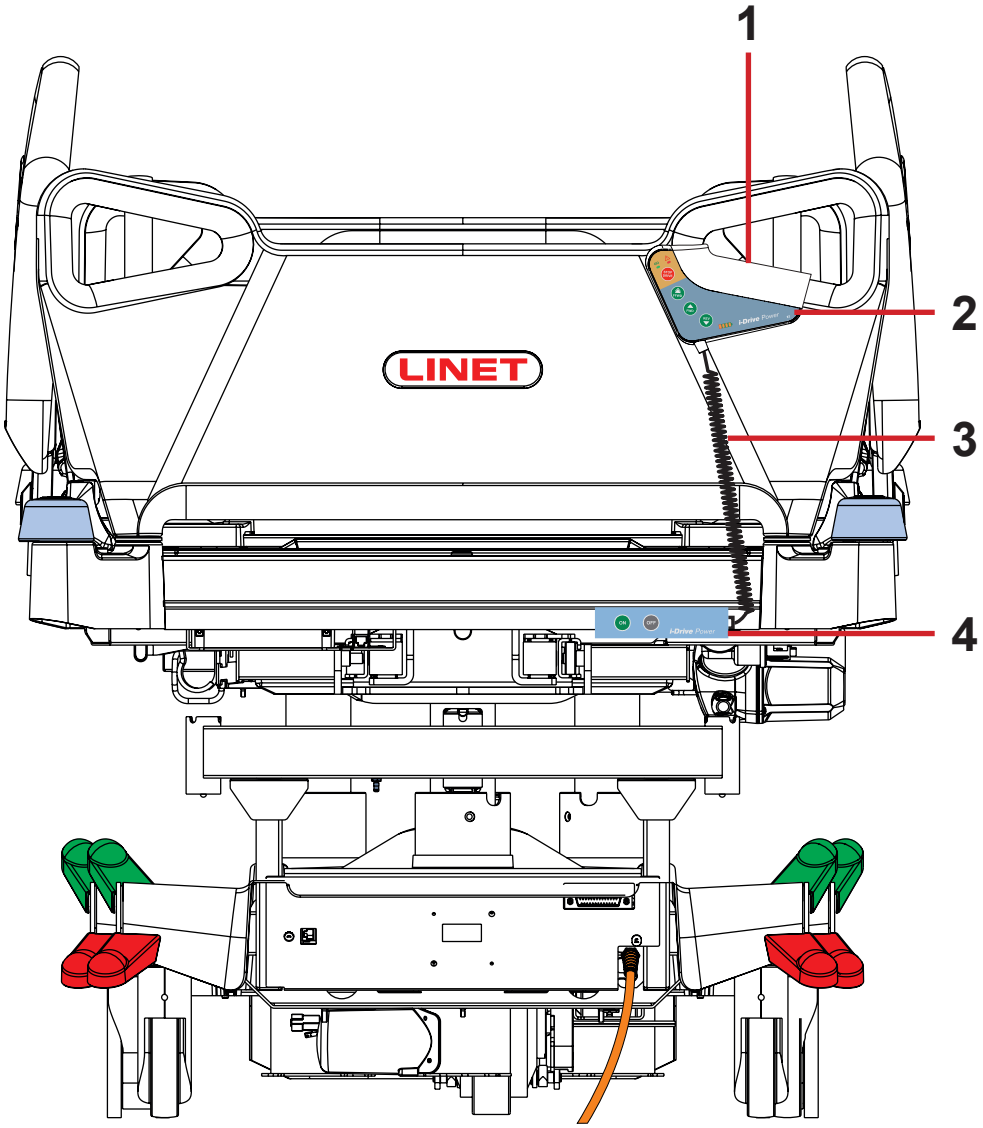

1. Sensor táctil Safety Sense®
2. Mando del i-Drive Power
3. Cable del mando del i-Drive Power: colocación correcta del cable
4. Panel de activación

Fig. Posición correcta del mando del i-Drive Power

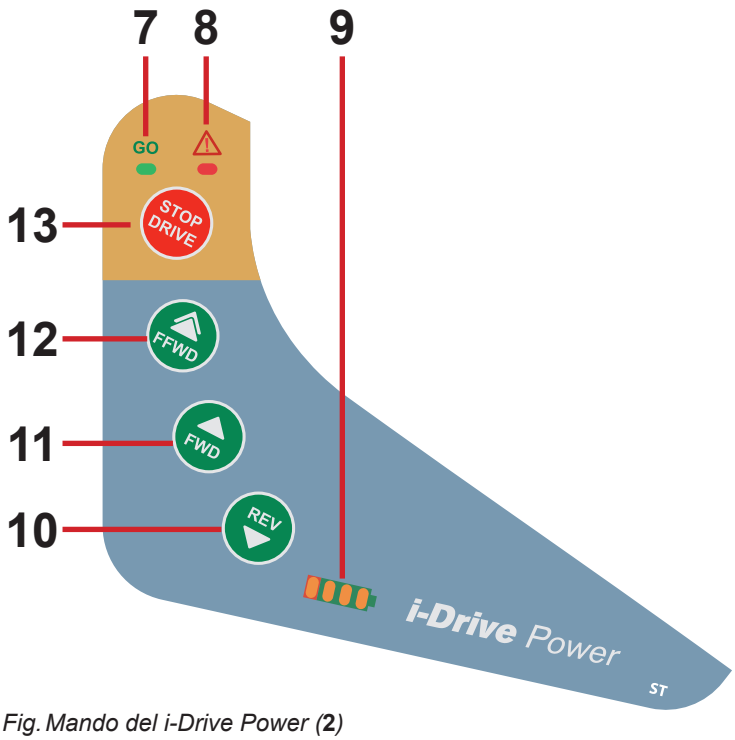

*Fig. Mando del i-Drive Power (**2**)*

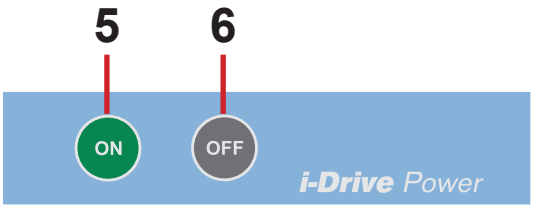

*Fig. Panel de activación (**4**)*

5. Botón ON (Encendido) (botón de activación de la rueda i-Drive Power)
6. Botón OFF (Apagado) (botón de retracción y desactivación de i-Drive Power)
7. LED de GO (Iniciar)
8. LED de fallo
9. LED de estado de carga y fallos
10. Botón de RETROCESO
11. Botón de AVANCE
12. Botón de AVANCE RÁPIDO
13. Botón STOP DRIVE (Detener conducción)

NOTA El mando del i-Drive Power no puede controlar las funciones de la cama. Controla la cama con los componentes de control de la cama.

NOTA El mando i-Drive Power se ha mejorado con el sensor táctil Safety Sense® (**1**). La mano debe estar siempre en contacto con el mando del i-Drive Power para poder utilizar sus funciones.

NOTA La elevación y el descenso de la rueda i-Drive Power se controlan eléctricamente mediante el panel de activación de i-Drive Power.

17.7.5 Activación/desactivación de i-Drive Power

Para activar i-Drive Power:

1. Compruebe si el interruptor principal de i-Drive Power está activado.

2. Pulse el botón de activación ON situado en el panel de activación. La rueda i-Drive Power bajará y el indicador verde parpadeará.

Para desactivar i-Drive Power:

1. Retraiga la rueda i-Drive Power con el botón OFF situado en el panel de activación.

2. Desactive i-Drive Power con el interruptor de alimentación.

Retracción de emergencia de la rueda i-Drive Power:

1. Pulse cualquier botón de la cama.

2. Desactive i-Drive Power con el interruptor de alimentación.
3. Pulse el botón de retracción de emergencia de i-Drive Power situado en la parte inferior del chasis bajo la etiqueta.

NOTA Utilice la retracción de emergencia en caso de descarga del acumulador o funcionamiento incorrecto del accionamiento para desplazar la cama manualmente hasta un área segura sin utilizar i-Drive Power.

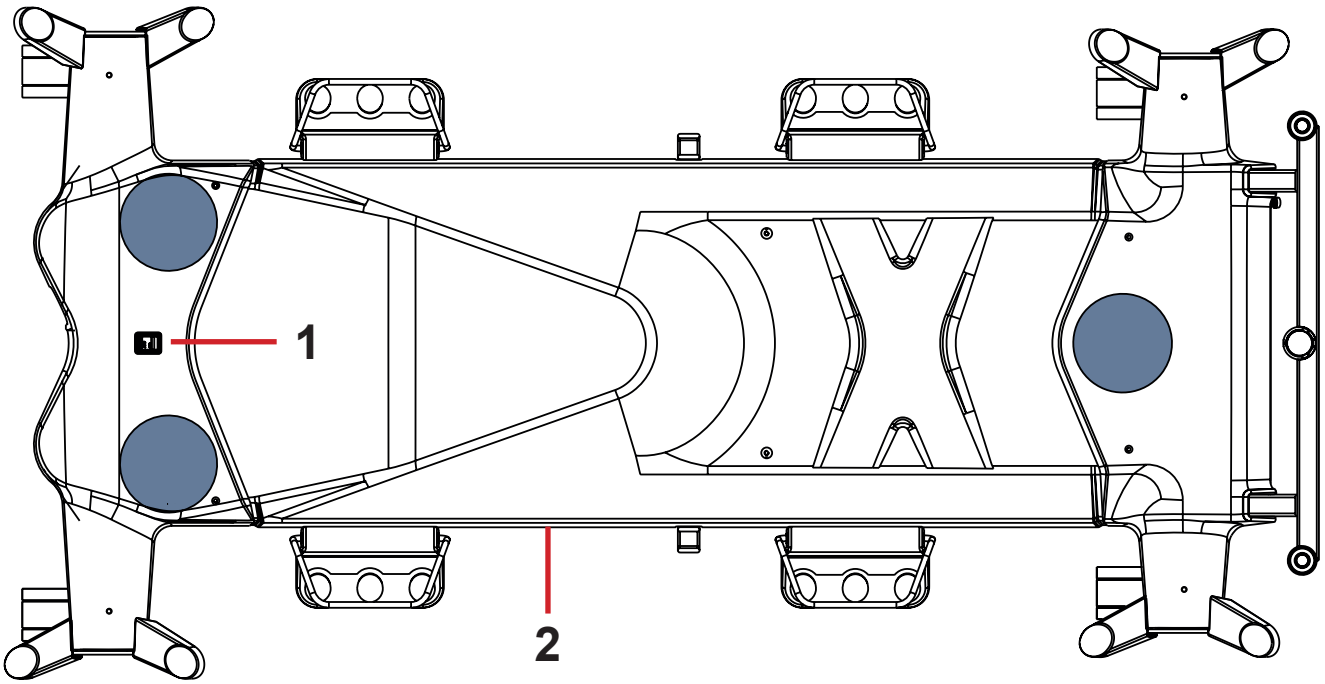

1. Interruptor de alimentación de i-Drive
2. Botón de retracción de emergencia de i-Drive Power

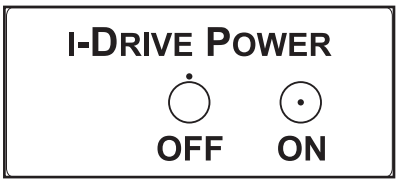

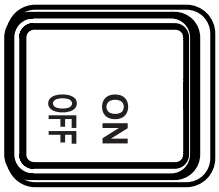

Fig. Interruptor de alimentación de i-Drive Power con etiqueta

TO RETRACT THE I-DRIVE POWER WHEEL IN EMERGENCY:

1. PRESS ANY GO BUTTON ON THE BED
2. SWITCH OFF THE MAIN POWER SWITCH
3. HOLD THE EMERGENCY RETRACTION BUTTON UNDER THE CHASSIS COVER

Fig. Etiqueta del botón de retracción de emergencia de i-Drive Power

17.7.6 Conducción asistida

PRECAUCIÓN
Daños materiales debidos a un transporte incorrecto y a movimientos involuntarios.
► Antes del transporte, asegúrese de que la cama esté desconectada de la red eléctrica.
► Antes del transporte, asegúrese de que el enchufe de la toma de corriente auxiliar (si está disponible) está desconectado de la red eléctrica.
► Asegúrese de que las ruedas estén bloqueadas antes del montaje, el desmontaje y el mantenimiento (p. ej., mantenimiento de i-Drive Power).
► Asegúrese de que las ruedas estén frenadas cuando la cama esté ocupada.
► Cuelgue el cable de alimentación del gancho correspondiente de la cama durante el desplazamiento.

1. Compruebe si el interruptor principal de i-Drive Power está activado.

2. Pulse el botón ON situado en el panel de activación. La rueda i-Drive Power bajará y el LED GO parpadeará.

3. Coloque la mano en el sensor táctil de Safety Sense® (**1**) y pulse el botón FFWD, el botón FWD o el botón REV.

La mano debe estar colocada en el sensor Safety Sense para poder utilizar el i-Drive Power; si no lo está, el i-Drive Power se detendrá.

4. El motor i-Drive Power se detiene inmediatamente y el freno eléctrico se activa después de pulsar el botón rojo STOP DRIVE al frenar o en caso de emergencia.
5. El sistema de control i-Drive Power se desactiva automáticamente y el freno eléctrico se activa si no se utiliza la función i-Drive Power durante 3 minutos. Esto se indica mediante el LED verde GO, que se apaga después de 3 minutos.

NOTA i-Drive Power no está diseñado para subir ni bajar por una pendiente con más de 6° o de más de 20 m. Se necesita la asistencia del personal para subir o bajar con CFS completa.

NOTA Cuando se baja la rueda i-Drive Power, no es posible mover la cama lateralmente. Pulse el botón OFF para retraer la rueda, deje las ruedas en posición neutra y, a continuación, mueva la cama en la dirección que desee.

17.7.7 Freno

ADVERTENCIA
Riesgo de lesiones o daños materiales debido a un frenado incorrecto.
► Asegúrese de que el mando del i-Drive Power esté colocado en su posición correcta en la parte derecha del cabezal de la cama monte en el soporte compatible fijado en la barra Foldable IV & Drive. Normalmente, la cama se detiene después de retirar la mano del mando del i-Drive Power, pero no se garantiza que se detenga si deja el mando del i-Drive Power fuera de la posición correcta del cabecero de la cama o en el soporte compatible de la barra Foldable IV & Drive.

1. Mantenga pulsado el botón STOP DRIVE para frenar inmediatamente.
O
2. Mantenga pulsado el botón REV para frenar lentamente (pulse el botón FWD para frenar al dar marcha atrás).
O
3. Retire la mano de la zona del sensor táctil Safety Sense® cuando el mando i-Drive Power esté colocado en la posición correcta en el cabecero de la cama o en el soporte compatible fijado en la barra abatible IV & Drive.

NOTA Frene siempre la cama con la palanca de control de las ruedas cuando finalice o interrumpa el traslado. El freno electromagnético i-Drive Power no está diseñado para frenar permanentemente la cama.

NOTA En una situación de crisis (p. ej., aceleración al conducir por una pendiente pronunciada), el doble frenado de i-Drive Power evita la aceleración y ralentiza el movimiento de la cama. Sin embargo, no se garantiza que la cama se detenga por sí sola sin la asistencia del personal (mediante el botón STOP DRIVE y la palanca de control de las ruedas).

NOTA Al descender, es posible frenar activamente con el botón de dirección opuesta para reducir la velocidad.

17.7.8 Conducción libre

El motor de i-Drive Power está equipado con conducción libre, que se activa después de pulsar los botones de avance (FFWD o FWD) o de retroceso (REV) (hasta que el usuario mantenga activa el área del sensor táctil).

La conducción libre se desactiva y el freno se activa cuando se cambia la dirección de movimiento. Esta función reduce los riesgos al desplazarse por una pendiente.

17.7.9 Acumulador

ADVERTENCIA
No es posible cargar el acumulador del sistema i-Drive Power cuando el interruptor de alimentación de i-Drive Power está en la posición de apagado.

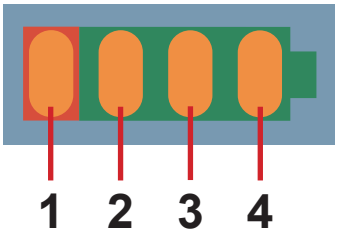

Fig. Estado de carga del acumulador

Estado de carga del acumulador:
1. **Si este indicador parpadea, el acumulador está muy descargado. (LED1)**
2. **50 % (LED2)**
3. **75 % (LED3)**
4. **100 %, el acumulador está cargado (LED4)**

Para cargar el acumulador:
► Conecte el cable principal de la cama a la red eléctrica.
► i-Drive Power se cargará (con el acumulador descargado, la carga puede tardar hasta 9 horas).

NOTA Los valores de carga del acumulador son meramente informativos. La vida útil del acumulador se reduce cuando se deja que se descargue completamente.

17.7.10 Señalización de fallos

El sistema está protegido contra estados de fallo mediante la detección y el frenado el sistema de transmisión y la señalización correspondiente. El indicador de fallos parpadea brevemente y el indicador del acumulador muestra el estado del fallo. Algunos problemas se resuelven automáticamente (p. ej., sobrecalentamiento de la unidad). Cuando la unidad o el sistema electrónico se sobrecalientan, se produce una señal acústica corta antes de bloquear la unidad.

ERROR	LED1	LED2	LED3	LED4
Unidad sobrecalentada	DESACTIVADO	DESACTIVADO	DESACTIVADO	ACTIVADO
Sobrecalentamiento del sistema electrónico	DESACTIVADO	DESACTIVADO	ACTIVADO	DESACTIVADO
Error de freno	DESACTIVADO	DESACTIVADO	ACTIVADO	ACTIVADO
Retracción no completada	DESACTIVADO	ACTIVADO	DESACTIVADO	DESACTIVADO
Error interno del sistema	DESACTIVADO	ACTIVADO	DESACTIVADO	ACTIVADO
Cierre incorrecto del transistor de efecto campo	DESACTIVADO	ACTIVADO	ACTIVADO	DESACTIVADO
Sobrecalentamiento del circuito de control	DESACTIVADO	ACTIVADO	ACTIVADO	ACTIVADO
Error del circuito de control	ACTIVADO	DESACTIVADO	DESACTIVADO	DESACTIVADO
Botón de activación atascado	ACTIVADO	DESACTIVADO	DESACTIVADO	ACTIVADO
Botón de retracción atascado	ACTIVADO	DESACTIVADO	ACTIVADO	DESACTIVADO
Para activar el sistema i-Drive Power mediante el botón ON, pulse un botón del mando del i-Drive Power	ACTIVADO	DESACTIVADO	ACTIVADO	ACTIVADO

17.7.11 Indicadores luminosos

Indicador	Significado
Indicador Go ► Encendido fijo ► Intermitente	 La mano está en el sensor táctil; la rueda i-Drive Power está lista para su uso. La mano no está en el sensor táctil; i-Drive Power no está listo para su uso.
Indicador de fallo ► Encendido fijo ► Intermitente	i-Drive Power no se puede activar (la rueda i-Drive Power no está bajada, la palanca de control de las ruedas está frenada, la cama está conectada a la red eléctrica). El sistema está defectuoso (indicado en el indicador de estado del acumulador) O La protección térmica de la caja de control de i-Drive Power está activada

17.7.12 Especificaciones técnicas

Parámetro	Valor
Diámetro de la rueda i-Drive Power	21 cm (8,27 pulg.)
Máxima velocidad de avance rápido (terreno llano, con carga)	4,43 km/h (±15 %)
Máxima velocidad de avance (terreno llano, con carga)	2,16 km/h (±15 %)
Máxima velocidad de marcha atrás (terreno llano, con carga)	2,16 km/h (±15 %)
Máximo ángulo de ascenso	6°
Nivel de ruido (al retraer la rueda motriz)	65 dB

17.7.13 Especificaciones eléctricas

Parámetro	Valor
Tensión de entrada, frecuencia	**230 V CA, 50/60 Hz** **127 V CA, 50/60 Hz** **120 V CA, 50/60 Hz** **110 V CA, 50/60 Hz** **100 V CA, 50/60 Hz**
Tensión del acumulador	**36 V CC, capacidad: 12 Ah**
Potencia de entrada máxima	**300 W**
Fusible **Versión 230 V** **Versión 127 V** **Versión 120 V** **Versión 110 V** **Versión 100 V**	 **2 x T1,6 A L 250 V** **2 x T3,15 A L 250 V** **2 x T3,15 A L 250 V** **2 x T3,15 A L 250 V** **2 x T3,15 A L 250 V**

17.7.14 Mantenimiento de i-Drive Power

El mantenimiento periódico de i-Drive Power debe realizarlo un técnico de servicio cualificado o una empresa de servicio técnico autorizada al menos una vez al año. Para seguir leyendo sobre el mantenimiento, consulte el capítulo Mantenimiento.

El técnico de servicio debe comprobar lo siguiente:

- ► El estado del acumulador y la posible sustitución (tras un máximo de tres años de servicio)
- ► Resorte de gas, sustituir si es necesario (tras un máximo de tres años de servicio)
- ► Rueda de i-Drive Power, sustituir si es necesario
- ► Mecanismo de elevación, engrasar si es necesario
- ► Cables, elementos de control, sustituir si es necesario
- ► Función i-Drive Power

17.8 Mobi-Lift®

ADVERTENCIA
Riesgo de lesiones por resbalones o caídas al ponerse de pie.
- ► Asegúrese de que las asas de apoyo están completamente insertadas en los manguitos.
- ► Asegúrese de que no haya ropa de cama atrapada entre los manguitos y el asa de apoyo.

Mobi-Lift® es opcional. Sirve como asa de apoyo para mejorar la seguridad del paciente al levantarse. Mobi-Lift® es un asa de apoyo con un botón de ajuste de altura incorporado. Permite al paciente subir y bajar la plataforma de apoyo del colchón.

17.8.1 Uso de las asas de apoyo

Para ajustar el asa de apoyo:
- ► Levante el asa hacia la cama.
- ► Presione el asa en el manguito hasta el tope.

Para ajustar la altura de la plataforma de apoyo del colchón:

- ► Pulse el botón de cualquier elemento de control.
- ► Pulse el botón de ajuste de la altura de la cama.

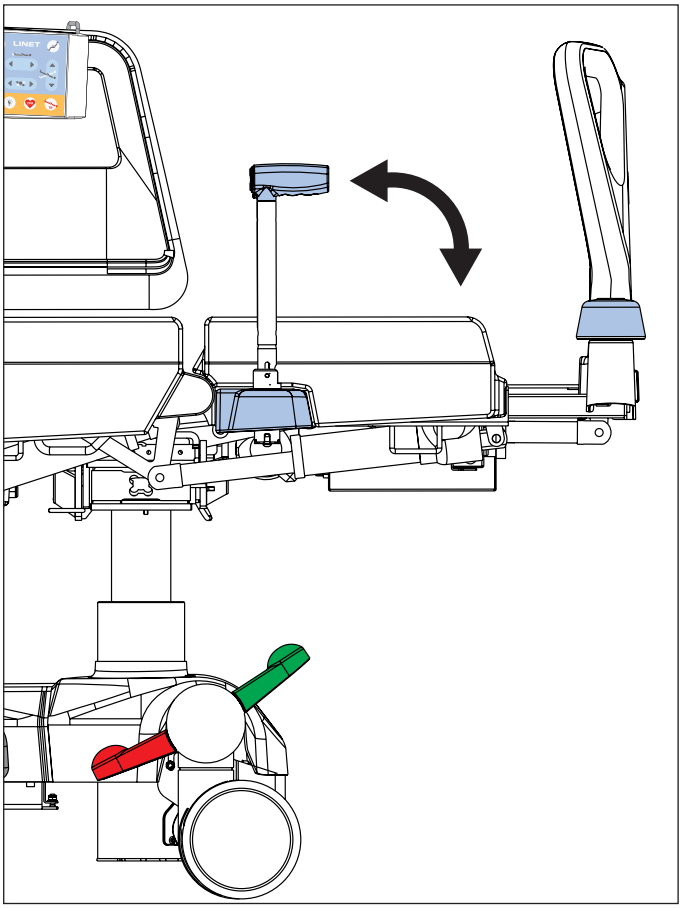

Fig. Asa Mobi-Lift

17.9 Exploración pulmonar de rayos X

PRECAUCIÓN
No es posible ajustar las posiciones de la cama a menos que el soporte del casete de rayos X esté insertado correctamente en la cama.
► Compruebe con regularidad si el soporte del casete de rayos X se ha insertado correctamente en la cama.

PRECAUCIÓN
No tome imágenes de rayos X devaluadas.
► Tome las imágenes de rayos X con la cama frenada, sin forzar el movimiento de ninguna parte de la cama.

El respaldo de la cama es de HPL y es radiotransparente. La cama está equipada con un soporte para casetes de rayos X insertado debajo del lado izquierdo del respaldo. Este diseño permite tomar imágenes de rayos X de los pulmones del paciente sin mover al paciente manualmente.

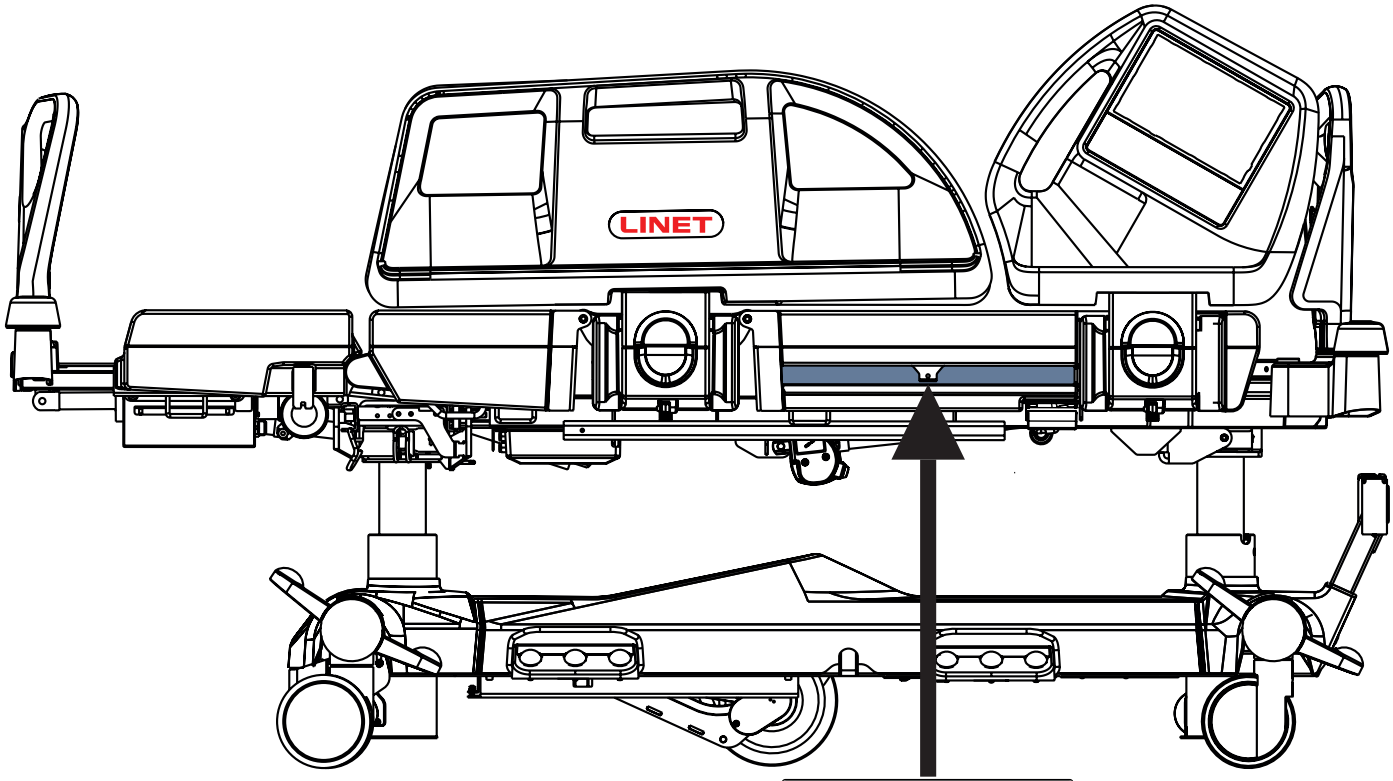

Pasos necesarios previos a la exploración

► Asegúrese de que el paciente esté en el centro de la cama.
► Asegúrese de que el respaldo está en la posición más baja y que las barandillas están levantadas.
► Extraiga el soporte del casete de rayos X.
► Inserte el casete de rayos X (formato 43 × 35 cm) en posición horizontal.
► Inserte el soporte para casetes de rayos X de forma que el indicador central del casete esté exactamente bajo la plataforma de apoyo del colchón.
► Corrija la posición del soporte del casete de rayos X utilizando el mecanismo dentado para que el borde superior del casete de rayos X quede exactamente por debajo de la línea del hombro del paciente. Para orientarlo correctamente, use la escala de la etiqueta. Indique la posición de la línea del hombro del paciente usando los números de la escala. Mueva el soporte para casetes de rayos X hasta que el centro de la barandilla esté en el número correspondiente de la escala.
► Ajuste los parámetros del dispositivo de rayos X y tome la imagen.

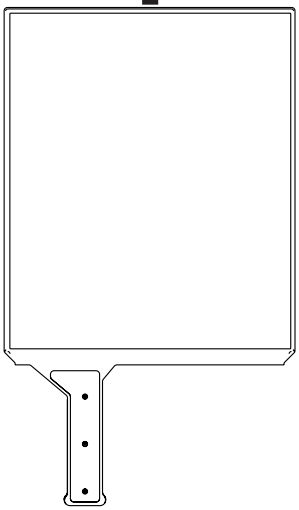

Fig. Soporte para casetes de rayos X

NOTA Este procedimiento es especialmente adecuado para pacientes a los que no es posible mover debido a sus condiciones críticas (por ejemplo, hemorragia interna) o para pacientes inestables.

17.10 Nurse Call

ADVERTENCIA
Las funciones del sistema Nurse Call dependen del sistema de información del hospital local.
► Asegúrese de que el sistema Nurse Call es compatible con el sistema de información hospitalaria local.
► El cable de Nurse Call procedente del sistema de información hospitalaria local debe estar conectado al conector situado en el cabecero de la cama.

PRECAUCIÓN
Conocer el uso correcto de Nurse Call aumenta la seguridad del paciente.
► El personal del hospital debe informar al paciente sobre cómo utilizar el sistema Nurse Call.

Uso previsto

El sistema Nurse Call está diseñado para enviar señales desde la cama al personal del hospital.
Tanto el personal del hospital como el paciente pueden utilizar el sistema Nurse Call.

Posiciones de los elementos de control de Nurse Call

Los botones para activar la función Nurse Call están situados en la parte interna y externa de las barandillas del pie de cama. Los altavoces y micrófonos están situados en los lados internos de las barandillas del cabecero.

Activar la función Nurse Call:
► Pulse el botón Nurse Call.
El paciente puede hablar por el micrófono situado en la parte interna de las barandillas del cabecero.

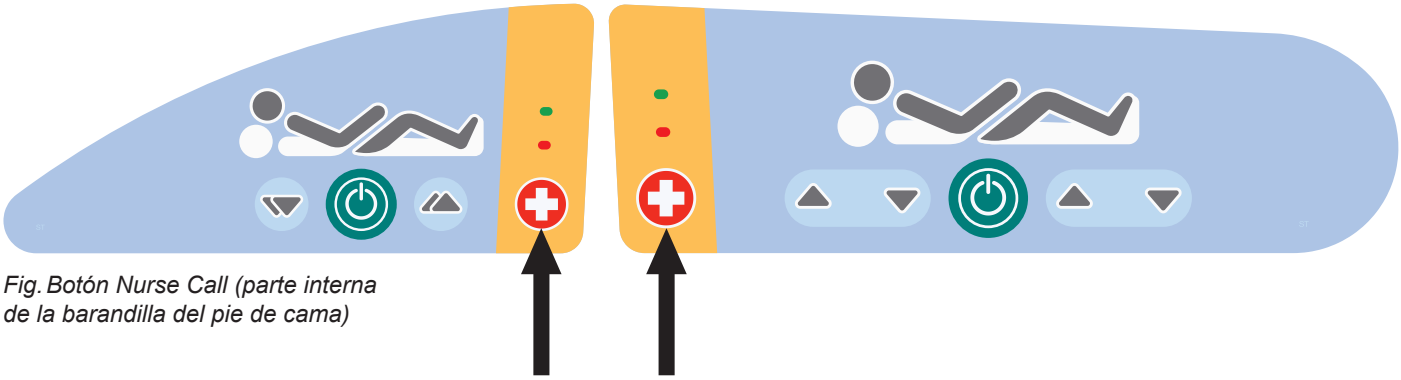

Fig. Botón Nurse Call (parte interna de la barandilla del pie de cama)

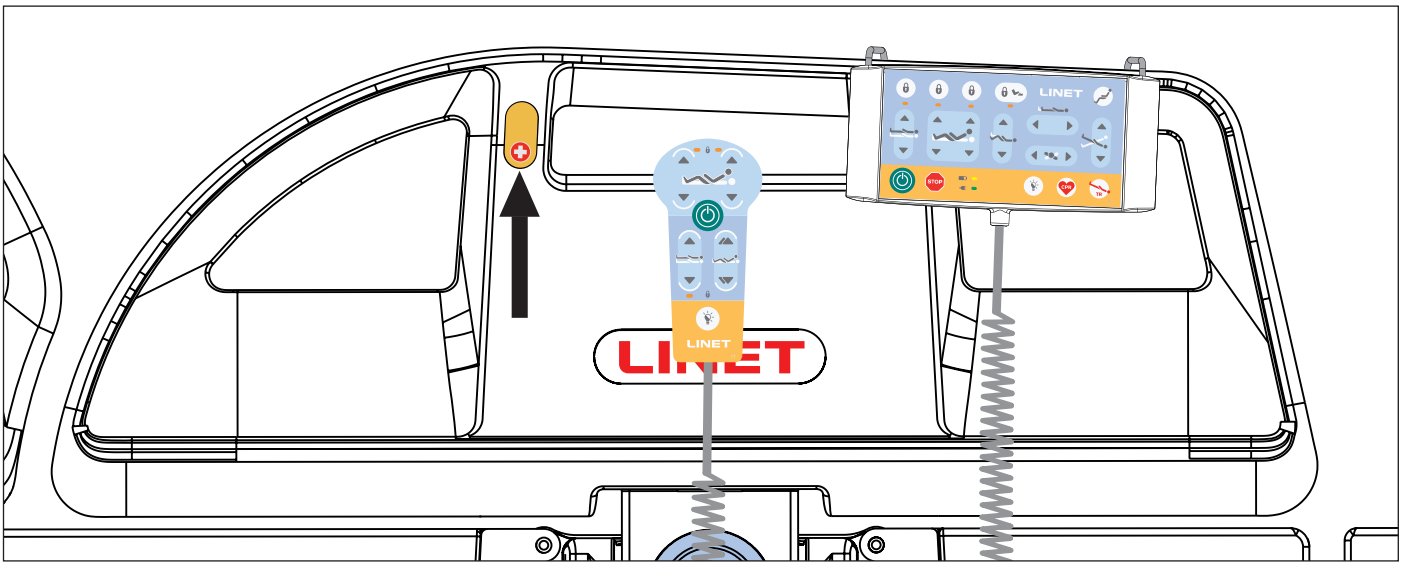

Fig. Botón Nurse Call (parte externa de la barandilla del pie de cama)

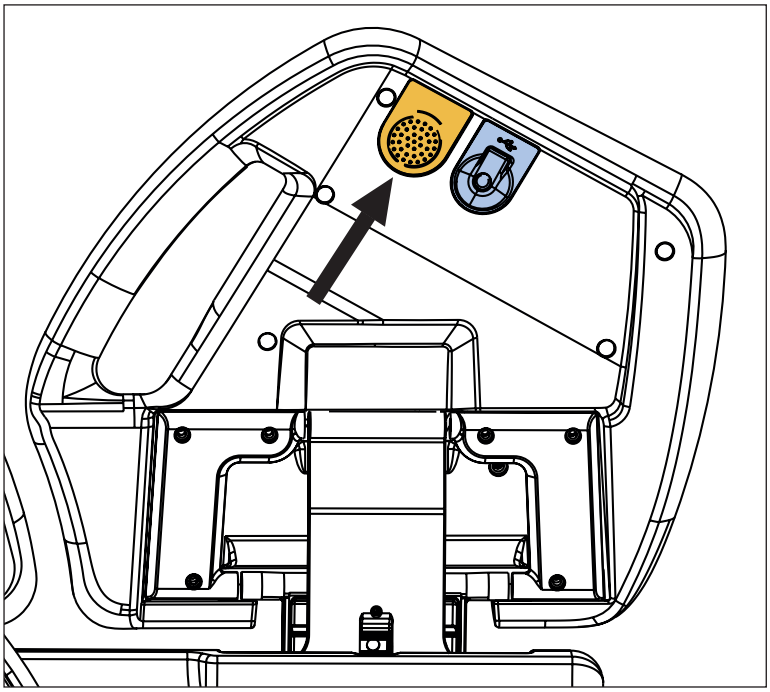

Fig. Altavoz y micrófono (parte interna de la barandilla del cabecero)

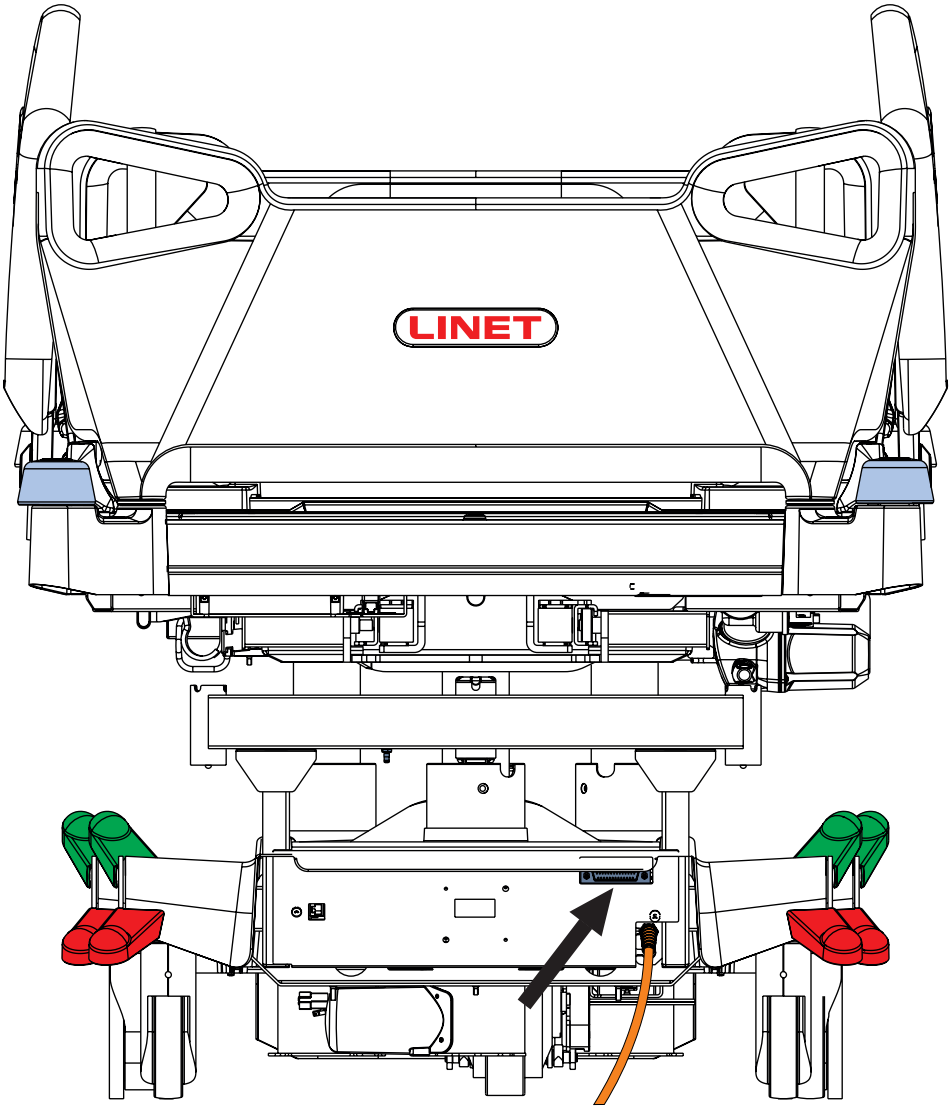

Fig. Posición del conector de Nurse Call en el cabecero de la cama

17.11 Conector USB

ADVERTENCIA
Riesgo de daños debido al uso incorrecto.
► Asegúrese de que el accesorio enchufado al conector USB está en perfectas condiciones.
El usuario de la cama es responsable de que se cumpla este requisito.

PRECAUCIÓN
Riesgo de daños materiales debido al uso incorrecto.
► No conecte elementos de calefacción al conector USB.
El usuario de la cama es responsable de que se cumpla este requisito.

ADVERTENCIA
Riesgo de lesiones debido a un cable estrangulado.
► Asegúrese de que la barandilla del cabecero ni la barandilla del pie de cama, ni ninguna parte de la plataforma de apoyo del colchón, presionen el cable del accesorio enchufado.
El usuario de la cama es responsable de que se cumplan estos requisitos.

PRECAUCIÓN
Riesgo de daños materiales debido al uso incorrecto.
► Asegúrese de evitar que el accesorio enchufado caiga.
El usuario de la cama es responsable de que se cumplan estos requisitos.

Los conectores USB situados en la parte interna del cabecero están diseñados para cargar tabletas y teléfonos móviles.

NOTA La corriente máxima para este dispositivo es 2 A.

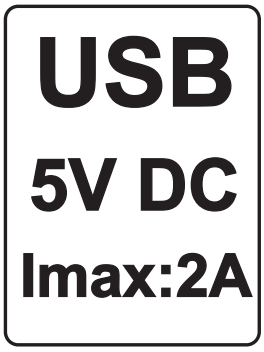

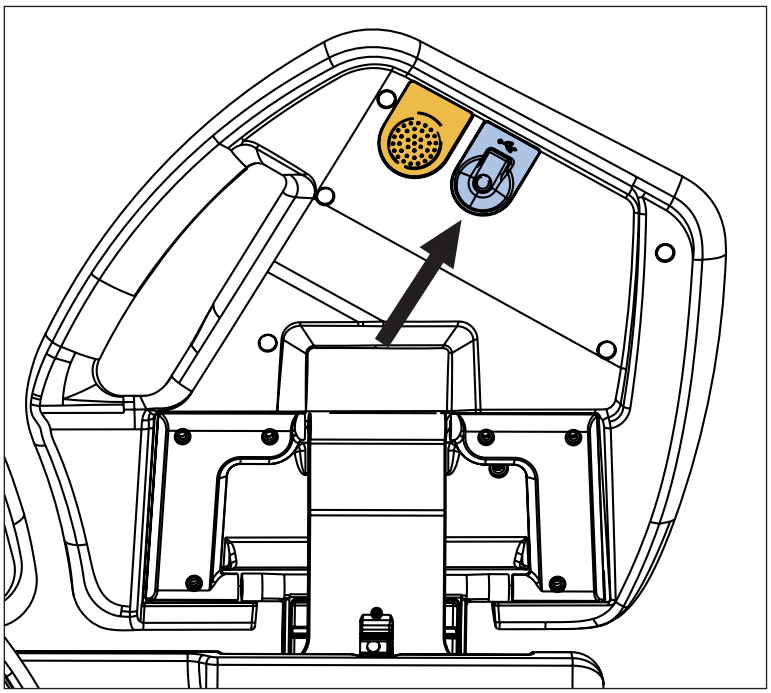

Fig. Conector USB en el interior de la barandilla del cabecero

17.12 m-Panel

Uso previsto

El m-Panel está destinado a indicar si se controlan los estados de seguridad de la cama Multicare X y si se activan las alertas correspondientes en caso de estados no seguros. Los estados que se pueden monitorizar desde la cama son: el estado del freno (ruedas frenadas/ruedas sin frenar), el estado de la barandilla (barandillas subidas/barandillas bajadas), la altura de la cama (cama en la posición más baja/cama en posición distinta a la más baja) y el ángulo del respaldo (respaldo a más de 30°/respaldo a menos de 30°). Los estados seguros son: cama frenada, barandillas subidas y bloqueadas, cama en la posición más baja y respaldo a más de 30°. Las alertas son señales de aviso de estados no seguros que se indican visualmente mediante el color naranja en la pantalla del m-Panel. La monitorización de los 4 estados (el estado del freno, el estado de la barandilla, la altura de la cama y el ángulo del respaldo) también se puede configurar en el m-Panel.

Panel de control

Es posible sujetar el m-Panel con la mano mientras se utiliza.
Se recomienda colgar el m-Panel en el panel del pie de cama mientras no se utiliza.

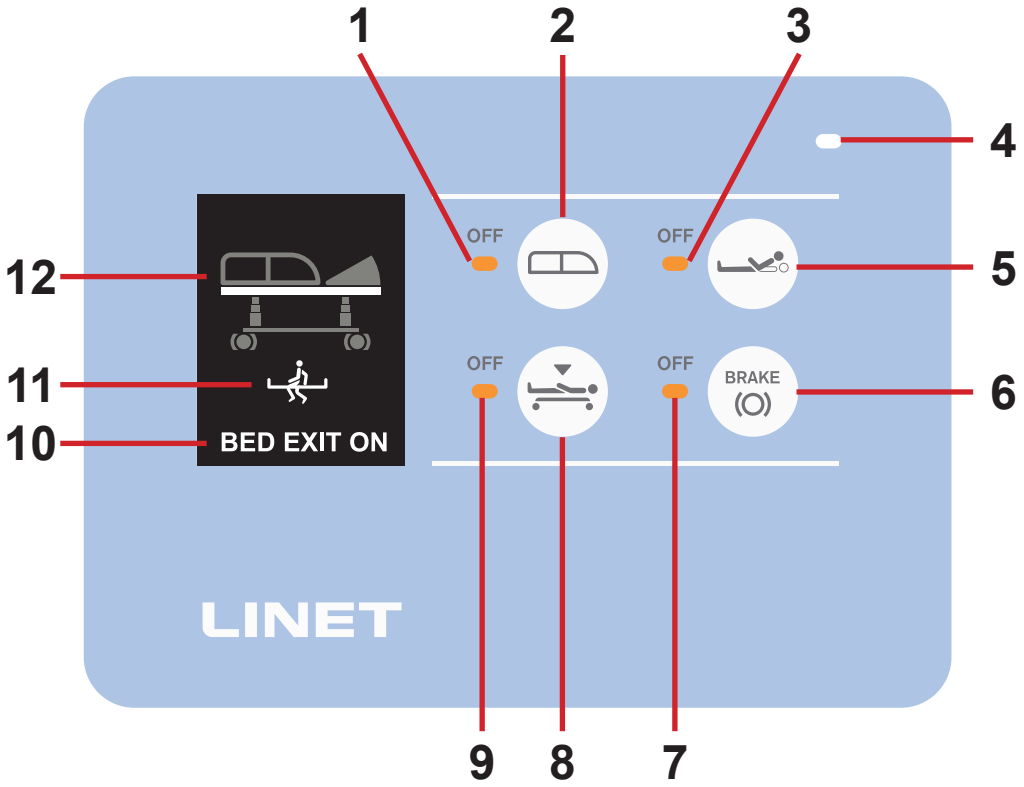

Fig. m-Panel: Pantalla y teclado

1. LED de monitorización del estado de la barandilla (LED naranja encendido: el estado de la barandilla no se monitoriza)
2. Botón de monitorización del estado de la barandilla (pulse el botón para activar o desactivar la monitorización del estado de la barandilla)
3. LED de monitorización del ángulo del respaldo (LED naranja encendido: el ángulo del respaldo no se monitoriza)
4. Sensor de luz ambiental (cuanto mayor sea la intensidad de luz ambiental, mayor será la intensidad de la luz de los LED del teclado y de la pantalla)
5. Botón de monitorización del ángulo del respaldo (pulse el botón para activar o desactivar la monitorización del ángulo del respaldo)
6. Botón de monitorización del estado de los frenos (pulse el botón para activar o desactivar la monitorización del estado de los frenos)
7. LED de monitorización del estado de los frenos (LED naranja encendido: el estado de los frenos no se monitoriza)
8. Botón de monitorización de la altura de la cama (pulse el botón para activar o desactivar la monitorización de la altura de la cama)
9. LED de monitorización de la altura de la cama (LED naranja encendido: la altura de la cama no se monitoriza)
10. Estado de Bed Exit Alarm (Alarma de salida de la cama) (BED EXIT OFF [Salida de la cama desactivada]: la alarma de salida de la cama no está activada; BED EXIT ON [Salida de la cama activada]: la alarma de salida de la cama está activada)
11. Modo Bed Exit Alarm (Alarma de salida de la cama) (zona interna: ; zona externa:)
12. Imagen de la cama con los estados de la cama

17.12.1 Señalización (imagen de la cama)

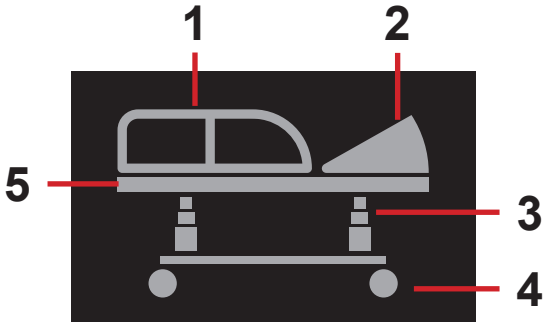

Fig. Imagen de la cama con todos los estados no monitorizados (gris: estados no monitorizados)

1. Estado de las barandillas (todas subidas/barandilla bajada)
2. Ángulo del respaldo (respaldo a más de 30°/respaldo a menos de 30°)
3. Altura de la cama (cama en la posición más baja/cama en posición distinta a la más baja)
4. Estado del freno (ruedas frenadas/ruedas sin frenar)
5. Estado de Bed Exit Alarm (Alarma de salida de la cama) (gris: la alarma de salida de la cama no está activada)

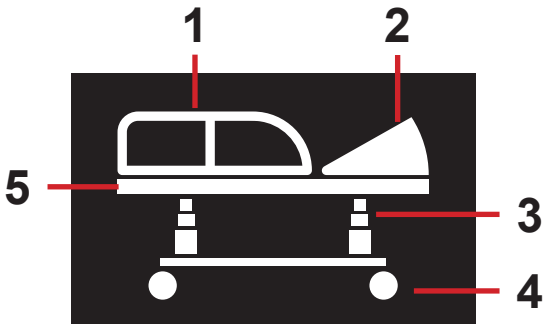

Fig. Imagen de la cama con todos los estados seguros (blanco: estados monitorizados seguros)

1. Estado de las barandillas (todas subidas)
2. Ángulo del respaldo (respaldo a más de 30°)
3. Altura de la cama (cama en la posición más baja)
4. Estado del freno (ruedas frenadas)
5. Estado de Bed Exit Alarm (Alarma de salida de la cama) (blanco: la alarma de salida de la cama está activada)

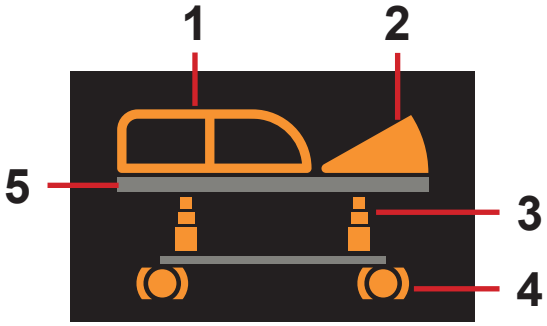

Fig. Imagen de la cama con todos los estados no seguros (naranja intermitente: alertas/estados no seguros)

1. Estado de la barandilla (naranja intermitente: barandilla bajada)
2. Ángulo del respaldo (naranja intermitente: respaldo con menos de 30°)
3. Altura de la cama (naranja intermitente: cama en posición distinta a la más baja)
4. Estado del freno (naranja intermitente: ruedas no frenadas)
5. Estado de Bed Exit Alarm (Alarma de salida de la cama) (gris: la alarma de salida de la cama no está activada)

17.12.2 Señalización de Bed Exit (Salida de la cama)

Bed Exit Alarm (Alarma de salida de la cama) se indica visualmente en la pantalla del m-Panel.

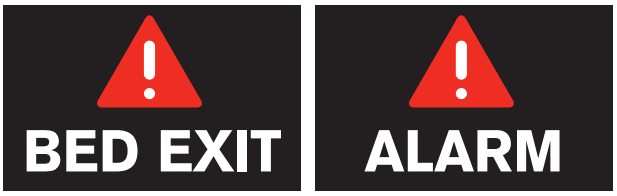

Fig. Señalización visual de Bed Exit Alarm (Alarma de salida de la cama) (alternancia de las dos inscripciones)

17.13 Adaptador de la estructura de tracción

La cama Multicare X es compatible con las estructuras de tracción M y T41 si la cama está equipada con un adaptador para estructuras de tracción.

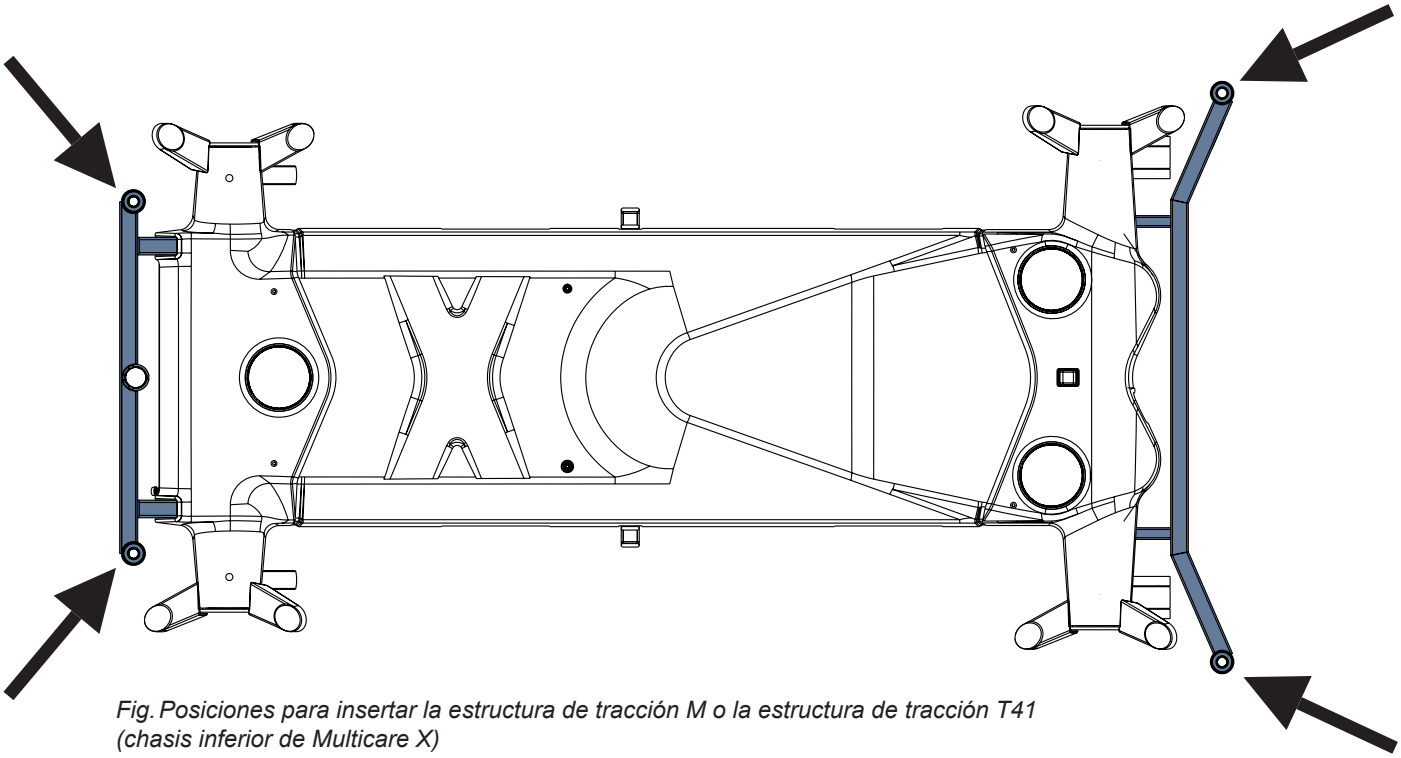

Fig. Posiciones para insertar la estructura de tracción M o la estructura de tracción T41 (chasis inferior de Multicare X)

17.14 Safestop

Safestop evita que el usuario de la cama se lesione por aplastamiento en la bajada de la plataforma de apoyo del colchón. Cuando se encuentra un obstáculo en el chasis inferior en el descenso de la plataforma de apoyo del colchón, el movimiento se detiene automáticamente.
La pantalla de Multiboard X muestra una ventana emergente cuando hay una indicación de precaución de Safestop.

Fig. Precaución de Safestop (ventana emergente de precaución)

18 Colchón

La cama Multicare X está diseñada para colchones pasivos y activos de la gama de LINET.

PRECAUCIÓN
Incompatibilidad con la cama debido a las dimensiones incorrectas del colchón.
► Compruebe las dimensiones máximas aprobadas para el colchón (capítulo Especificaciones técnicas).

El fabricante recomienda el uso de los siguientes sistemas de colchón en la cama Multicare X:

COLCHONES PASIVOS
- CliniCare 10
- CliniCare 20
- CliniCare 30

COLCHONES ACTIVOS
- Virtuoso Pro (no integrado)
- CliniCare 100 HF (no integrado)
- OptiCare X (integrado)

18.1 Fijación del colchón en la plataforma de apoyo del colchón

Para fijar el colchón en la plataforma de apoyo del colchón:

► Pase tres correas por los tres orificios correspondientes de las cubiertas de la plataforma de apoyo del colchón.
► Pase estas tres correas por debajo de las barras de la plataforma de apoyo del colchón.
► Cierre las tres hebillas de liberación laterales encajando la pieza macho con la hembra.

Para retirar el colchón de la plataforma de apoyo del colchón:

► Libere las tres hebillas presionándolas en ambos lados y desenganchando las piezas macho y hembra.
► Saque las tres correas de la plataforma de apoyo del colchón.
► Retire el colchón de la plataforma de apoyo del colchón.

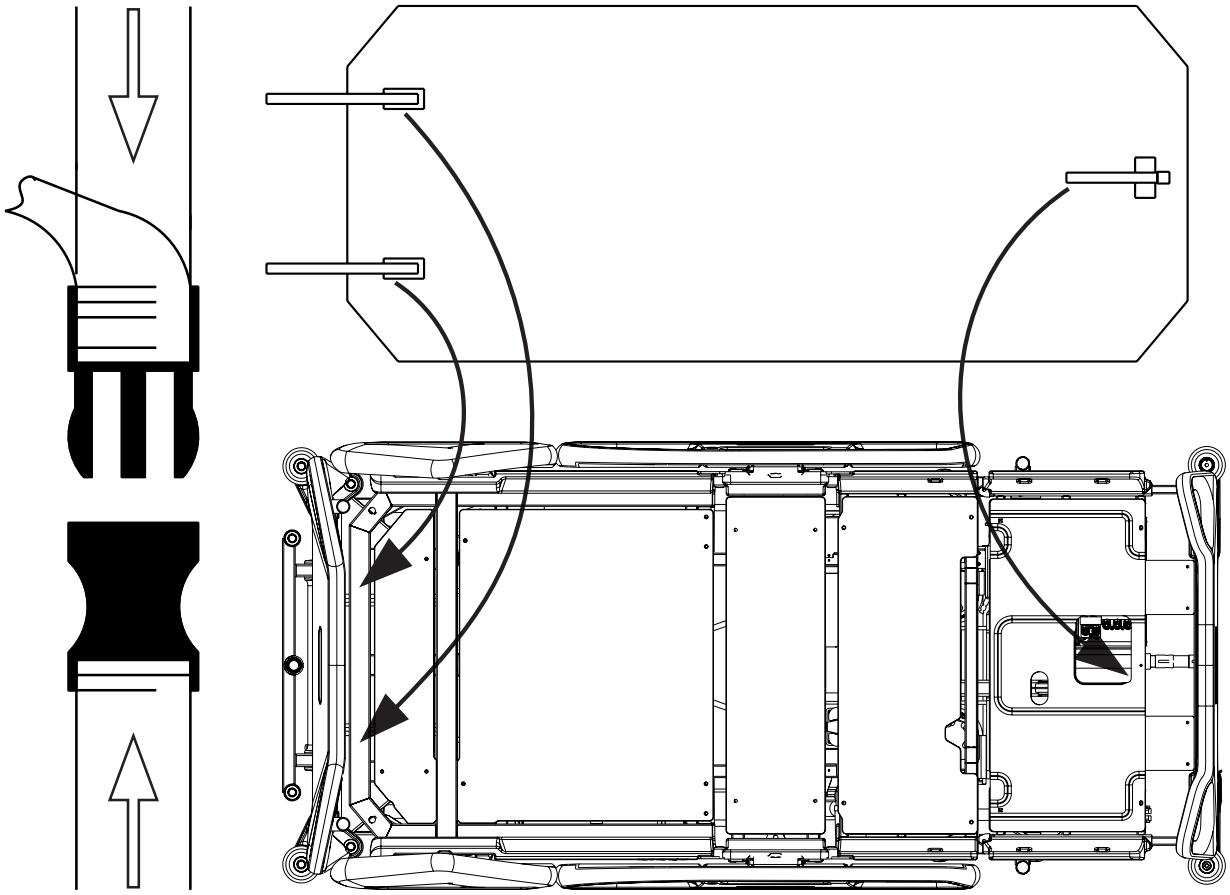

Fig. Fijación del colchón con correas en la plataforma de apoyo del colchón de la cama Multicare X

18.2 Colchón pasivo

Los colchones pasivos recomendados están equipados con correas (**1**) diseñadas para fijar el colchón en la plataforma de apoyo del colchón.

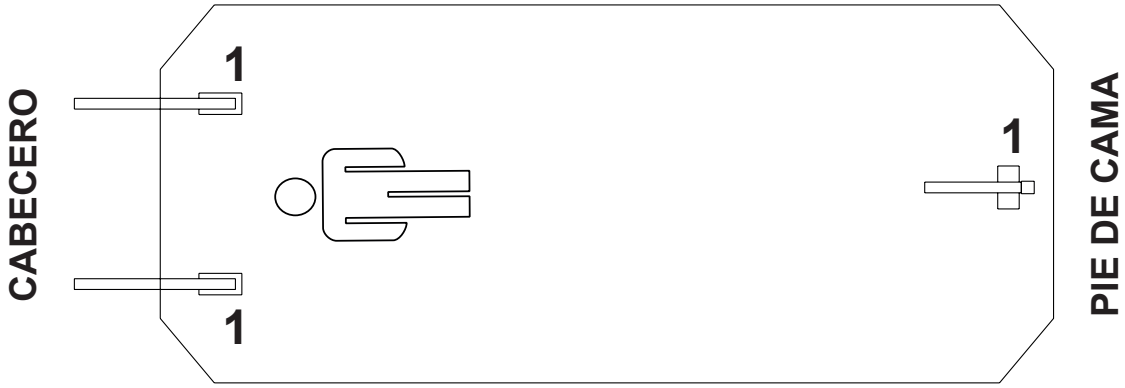

Fig. Parte inferior del colchón pasivo

18.3 Colchón activo (no integrado)

ADVERTENCIA
Siga atentamente las instrucciones de uso de un colchón activo compatible.

PRECAUCIÓN
Riesgo de daños materiales debido a una incorrecta fijación del colchón activo compatible en la plataforma de apoyo del colchón.
► Ajuste la cama a la posición de silla cardíaca máxima antes de fijar todas las correas del colchón inflado a la plataforma de apoyo del colchón.

Instrucciones de instalación:
► Retire cualquier colchón instalado.
► Observe las dimensiones y la orientación del colchón antes de colocarlo en la plataforma de apoyo del colchón.
► Coloque el SCU en el panel del pie de cama o en el suelo.
► Fije el colchón en la plataforma de apoyo del colchón con las correas (**1**).

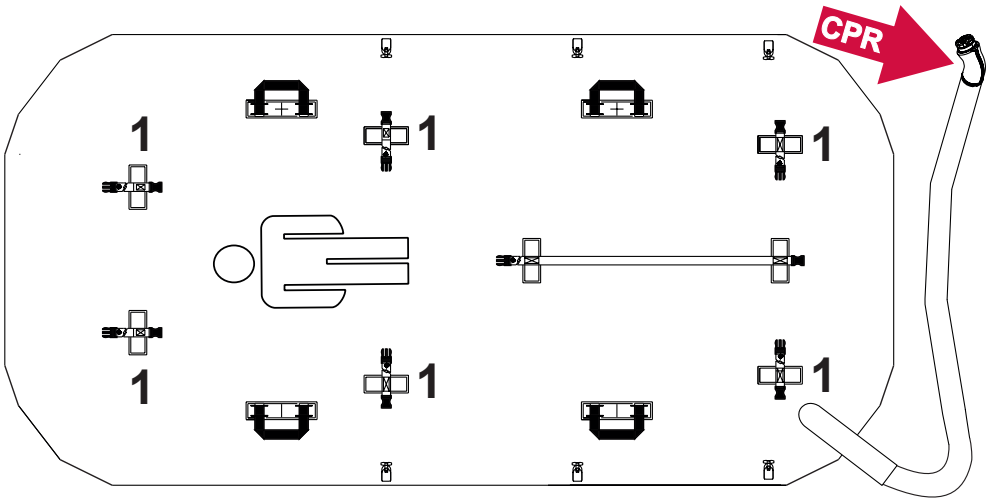

Fig. Parte inferior del colchón activo (no integrado)

18.4 Colchón integrado

ADVERTENCIA
Siga atentamente las instrucciones de uso de un sistema de colchón integrado compatible.

PRECAUCIÓN
Riesgo de daños materiales debido a una incorrecta fijación del colchón integrado compatible en la plataforma de apoyo del colchón.
► Ajuste la cama a la posición de silla cardíaca máxima antes de fijar todas las correas del colchón inflado a la plataforma de apoyo del colchón.

ADVERTENCIA
El colchón OptiCare X solo es compatible con el Sistema de control inteligente suministrado por el fabricante.
► No utilice ningún otro Sistema de control inteligente con el colchón OptiCare X.

PRECAUCIÓN
Daños materiales debidos a la instalación incorrecta del SCU.
► Si el SCU no viene instalado de fábrica, solicite su instalación a un ingeniero del servicio técnico autorizado por LINET®.

18.4.1 Pantalla del colchón integrado (OptiCare X)

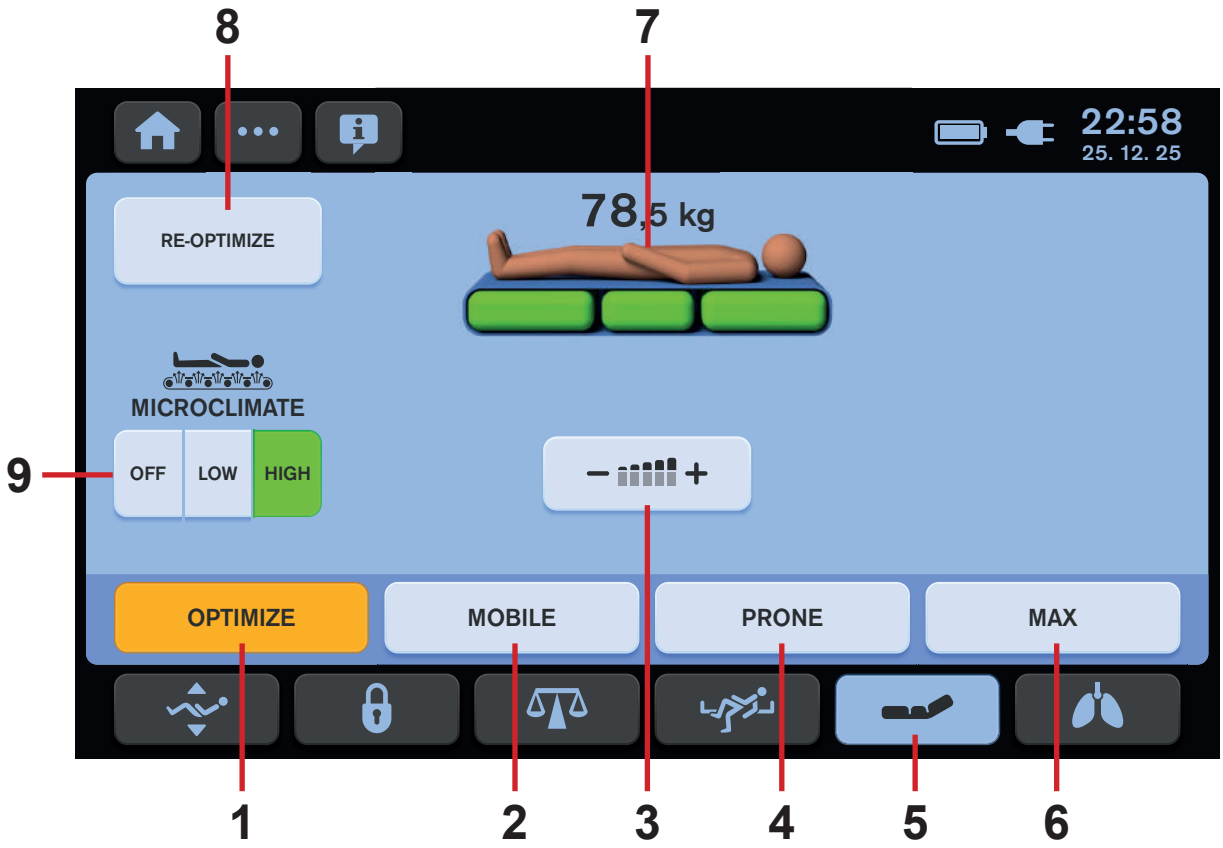

Fig. Pantalla del colchón integrado: Pantalla táctil LCD

1. Icono del modo OPTIMIZE (Optimizar) (pulsar para acceder al modo OPTIMIZE [Optimizar])
2. Icono del modo MOBILE (Móvil) (púlselo para acceder al modo MOBILE)
3. Icono de ajuste manual de la presión (pulsar para acceder a la configuración manual de la presión)
4. Icono del modo PRONE (Decúbito prono) (pulsar para acceder al modo PRONE [Decúbito prono])
5. Icono de la pantalla del colchón integrado (pulsar para acceder a la pantalla del colchón integrado)
6. Icono del modo MAX (Decúbito prono) (pulsar para acceder al modo MAX [Decúbito prono])
7. Indicador del estado del colchón (indica el estado del colchón con respecto del paciente)
8. Icono de RE-OPTIMIZE (Volver a optimizar) (pulsar para iniciar el proceso de optimización de la presión de forma manual)
9. Iconos de gestión de MICROCLIMATE (Microclima) (OFF/LOW/HIGH [Desactivado/Bajo/Alto])

El color amarillo en la pantalla del colchón integrado indica la función activada.
Durante el proceso de inflado del colchón, las tres partes del colchón parpadearán en verde.

19 Accesorios

ADVERTENCIA
Riesgo de lesiones debido a accesorios incompatibles.
► Utilice exclusivamente accesorios originales del fabricante.
El fabricante no se hace responsable del uso de accesorios no autorizados.

ADVERTENCIA
Riesgo de lesiones debido a accesorios dañados.
► Use solo accesorios en perfecto estado.

ADVERTENCIA
Evite los choques entre los accesorios y las partes de la cama antes de utilizarlos.

ADVERTENCIA
Riesgo de lesiones o daños materiales debido al uso incorrecto.
► Los accesorios compatibles de otros fabricantes tienen sus propias instrucciones de uso. Es necesario leer las instrucciones de uso de un accesorio compatible junto con las instrucciones de uso del producto LINET compatible para respetar, especialmente, los parámetros técnicos, las advertencias y las instrucciones de limpieza y mantenimiento de los productos LINET y sus accesorios compatibles.

AVISO
Riesgo de lesiones o daños materiales al ajustar la cama.
► Asegúrese de que no hay accesorios instalados que puedan chocar con las partes móviles de la cama.
► Se debe tener especial cuidado para evitar colisiones de los accesorios con partes de la cama durante el posicionamiento de esta.

Accesorios compatibles	Fabricantes y números de identificación	Peso de los accesorios
Incorporador	L I N E T: 1101141000000, 11011410A0000, 11011410B0000	5,76 kg
con soporte triangular	ROLKO: 4ROTGERSG700-2, 4ROTGNR-100GR-2	0,19 kg (4ROTGERSG700-2); 0,37 kg (4ROTGNR100GR-2)
con portasueros	L I N E T: 16010700A0000, 16010700B0000, 1101030000000, MARO MADER: 4MA-PL00N1001	0,15 kg; 0,7 kg (1101030000000)
Portasueros	PROVITA MEDICAL: 4PKV26107200	0,7 kg
con cesta para bote de suero	LINET: 4DR426101	0,08 kg
con adaptador para portasueros 4PKV26107200	L I N E T: 11029700A0000	0,68 kg
Portasueros móvil	PROVITA MEDICAL: 4ZZ426100	4 kg
Tablero para escritura	L I N E T: 11023230B0000	1,35 kg
Tablero para monitor	L I N E T: 11026300A0006	4 kg
Bandeja de servicio	L I N E T: 11025800B0000	1,1 kg
Soporte vertical para bombona de oxígeno	MARO MADER: 4MAR2010PC007-1, 4MAR2015PC001	2,4 kg (4MAR2010PC007-1); 2,7 kg (4MAR2015PC001)
con adaptador para soporte vertical para bombona de oxígeno 4MAR2010PC007-1	L I N E T: 11029700A0000	2,4 kg
Soporte horizontal para bombona de oxígeno	MARO MADER: 4MAR2010PC004	1,6 kg
Soporte del circuito de ventilación	MARO MADER: 4MAS600877600, 4MAS25012600	0,42 kg (4MAS600877600); 0,9 kg (4MAS25012600)
Soporte para bolsa de orina	L I N E T: 11023820B0000, 11023700B0000, MARO MADER: 4MARD6017110	0,01 kg (4MARD6017110); 0,05 kg (11023700B0000)
Cesta para bolsa de orina	L I N E T: 11023800B0000	0,18 kg
Soporte del mando	L I N E T: 110295000000	0,04 kg
Cojín de posicionamiento	PERCEPTFUN: 4SET17500001	1 kg
Estructura de tracción M	MARO MADER: 4MAEXM000000	28,8 kg
Estructura de tracción Kinetec T41	KINETEC: 4KI4655004411	20 kg
Protectores (par)	L I N E T: 11005900B0MCR-1	1,52 kg
Almohadillas estabilizadoras para ALT	PURTEX: 4GMKLS000003A	3 kg
Almohadillas estabilizadoras avanzadas para ALT	ING. JAN ŽENATÝ: 4ZE104041317	9 kg
Portasueros plegable	L I N E T: 11022200N0MCX	9,8 kg
Portasueros plegable con soporte para panel de control de i-Drive Power	L I N E T: 11022200Y0MCX	10 kg
IDock talla S	PROVITA MEDICAL: 4PV343057000	30 kg
IDock talla M	PROVITA MEDICAL: 4PV343118000	50 kg
Soporte de transporte	WISSNER-BOSSERHOFF: WDE2903860000	

19.1 Incorporador

El incorporador sirve de apoyo para el paciente cuando se sienta o se levanta de la cama.

Para garantizar el uso seguro del incorporador:

- ► No sobrepase nunca el peso máximo de carga de 75 kg.
- ► Evite el choque entre el incorporador y el cabecero en la inclinación hasta la posición de Trendelenburg.
- ► Nunca utilice el incorporador para los ejercicios de rehabilitación.
- ► Para evitar que la cama vuelque, asegúrese de que el incorporador no sobresalga de la cama.

Para instalar el incorporador:

- ► Inserte el incorporador en el manguito correspondiente del adaptador de accesorios situado en el cabecero.
- ► Asegúrese de que el pasador de seguridad encaja en su lugar.
- ► Coloque el asidero de plástico con una correa ajustable en el incorporador.

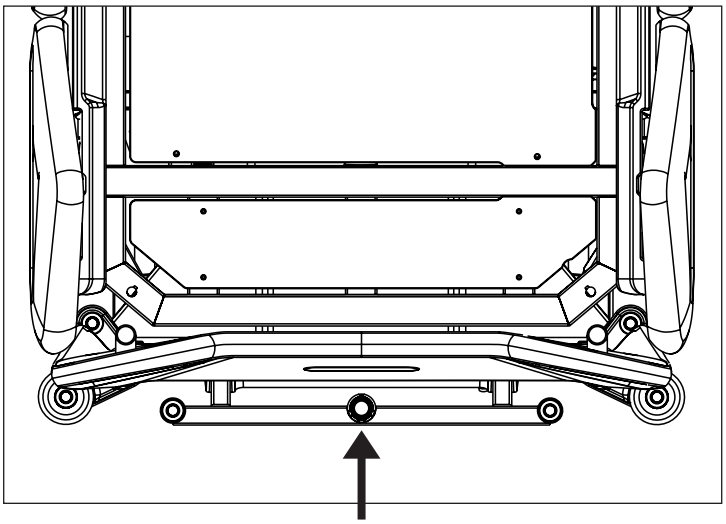

Fig. Ubicación del incorporador (manguito en el adaptador de accesorios)

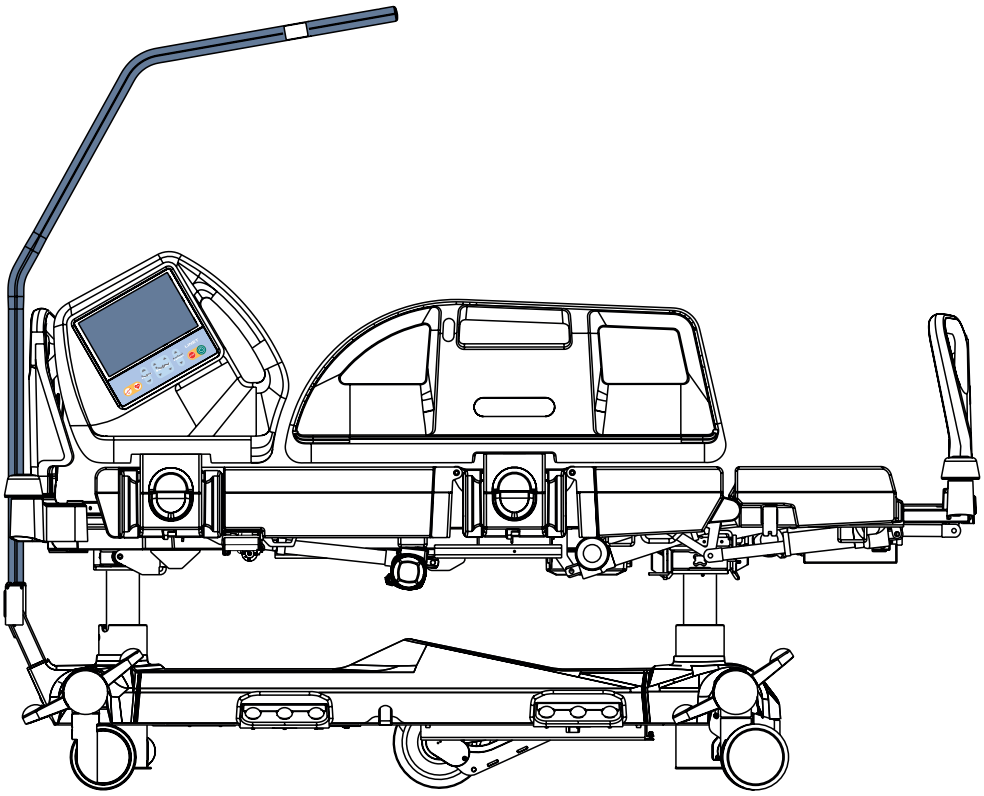

Fig. Incorporador (en el cabecero de la cama)

19.2 Soporte triangular para el incorporador

ADVERTENCIA
Lea las instrucciones de uso del soporte triangular antes de utilizar este producto.

ADVERTENCIA
Sustituya el soporte triangular cuando se lo recomiende el fabricante. Lea las instrucciones de uso del soporte triangular antes de utilizar este producto.

El soporte triangular ayuda al paciente a incorporarse o levantarse de la cama.

La carga máxima del soporte triangular es de 75 kg.

Fig. Ubicaciones del incorporador para el soporte triangular

19.3 Portasueros del incorporador

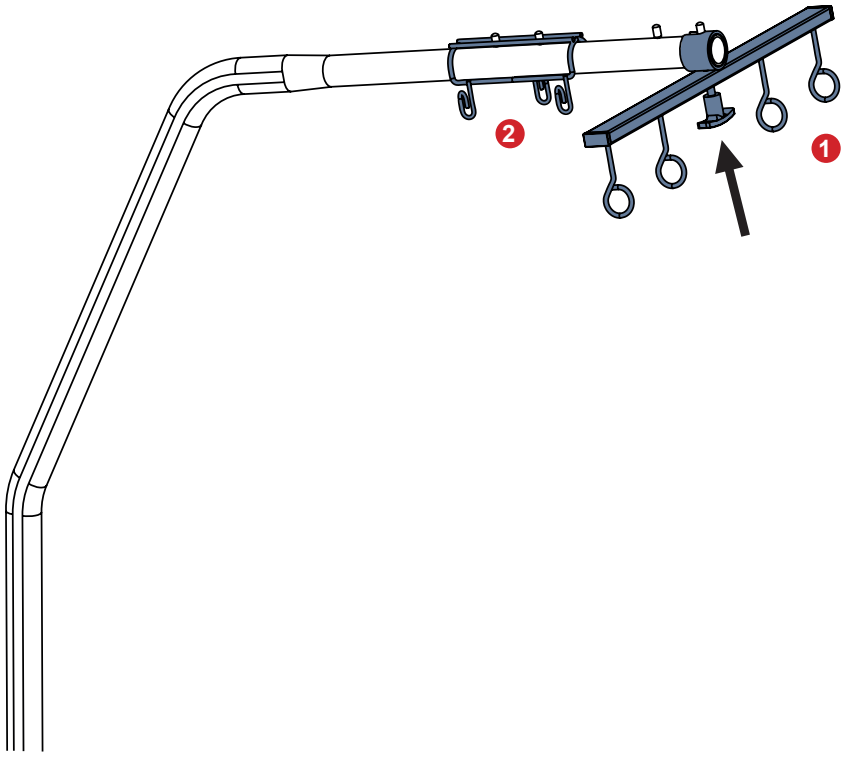

ADVERTENCIA
Cuando instale el elemento de ajuste, gírelo para asegurarse de que el portasueros 1101030000000 esté fijado al incorporador. Informe al paciente de que no está permitido soltar el elemento de ajuste.

Los portasueros están pensados para bolsas con soluciones intravenosas. Están diseñados para suspenderlos en el incorporador.

La carga máxima de los portasueros es de 10 kg.

1. Portasueros 1101030000000
2. Portasueros 16010700B0000

Fig. Portasueros colocados en el incorporador

19.4 Portasueros

ADVERTENCIA
Riesgo de lesiones debido al uso de accesorios incorrectos o a un uso inadecuado.
Los portasueros deben usarse únicamente para su uso previsto. Lea siempre las instrucciones de uso del portasueros correspondiente.

► Monte la bomba de infusión únicamente en la sección telescópica inferior (más ancha) del portasueros sobre el cabecero o el panel del pie de cama.
► No monte nunca la bomba de infusión en la sección telescópica superior (más estrecha) del portasueros.
► Asegúrese de que la bomba de infusión no choca con las partes móviles de la cama (en especial con el respaldo) ni con el paciente. Esto debe verificarse durante la instalación.
► No apriete en exceso las abrazaderas de la bomba de infusión durante el montaje. De lo contrario, podría dañar el portasueros.
► La bomba de infusión solo puede usarse si el portasueros está ajustado en el soporte del accesorio situado en el chasis inferior de la cama en el lado del cabecero.
► No use el portasueros para empujar o dirigir la cama al transportarla.
► No inserte el portasueros 4PKV26107200 en los orificios de los parachoques de las esquinas.
► Utilice exclusivamente portasueros con ganchos para colgar las bolsas o las cestas con soluciones intravenosas.
► Asegúrese de que no se supera la carga máxima de funcionamiento seguro de 2 kg de cada gancho individual.
► Asegúrese de que no se supera la carga máxima de funcionamiento seguro de 20 kg del portasueros.

Los portasueros están diseñados para ofrecer un soporte adecuado para enganchar jeringas o bombas de infusión y para colgar bolsas, botes o cestas de soluciones intravenosas.

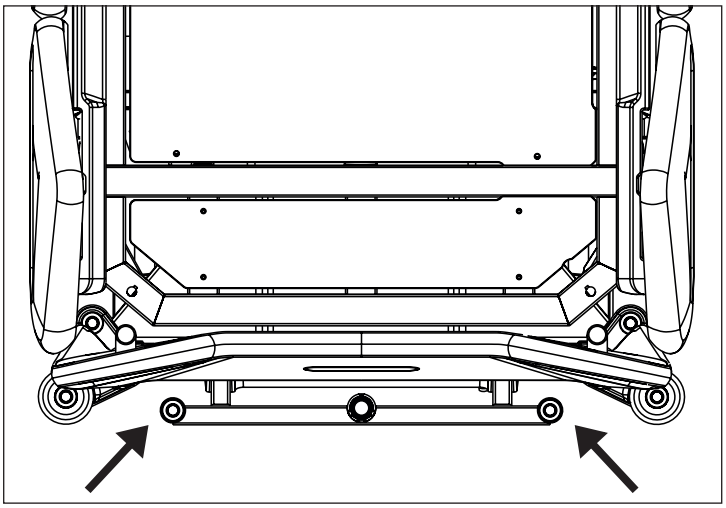

Fig. Ubicaciones para el portasueros 4PKV26107200 (manguitos en el adaptador de accesorios)

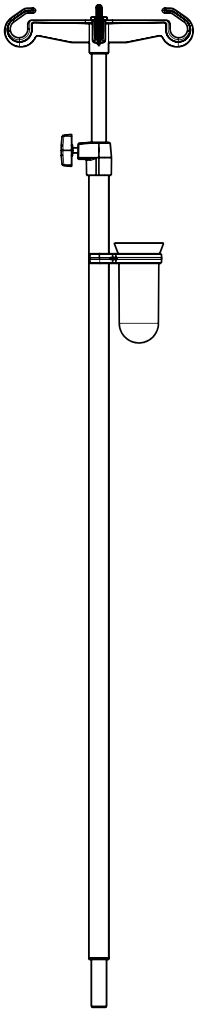

Fig. Portasueros con receptáculo para cánulas (4PKV26107200)

19.5 Cesta para bote con solución para infusión para el portasueros

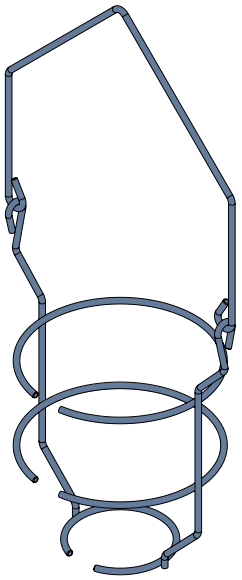

Fig. Cesta para bote con solución para infusión

La cesta para bote está diseñada para transportar botes con soluciones intravenosas. Está diseñada para suspenderla en el portasueros.

La carga máxima de la cesta para bote con solución para infusión es de 2 kg.

19.6 Adaptador del portasueros

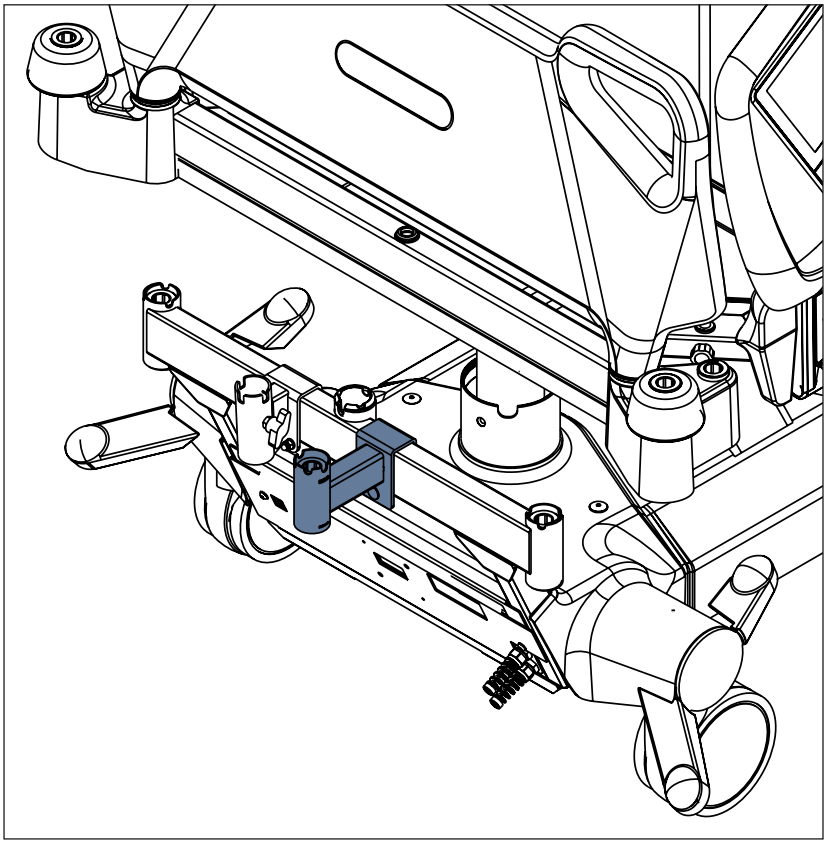

Fig. Adaptador 11029700A0000 para el portasueros 4PKV26107200

ADVERTENCIA
El adaptador 11029700A0000 debe fijarse al adaptador de accesorios del cabecero con el tornillo original antes de utilizarlo.

El adaptador para el portasueros está diseñado para permitir que el portasueros se coloque correctamente en la cama.

La carga máxima del adaptador 11029700A0000 es de 25 kg.

19.7 Portasueros móvil

ADVERTENCIA
Lea las instrucciones de uso del portasueros móvil antes de utilizar este producto.

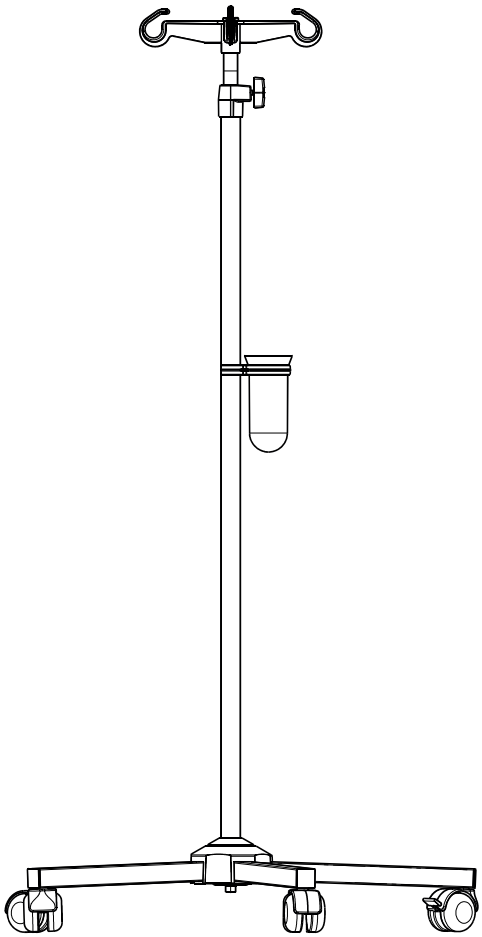

Fig. Portasueros móvil con receptáculo para cánulas (4ZZ426100)

19.8 Tablero para escritura

El tablero para escritura está diseñado para que el personal de enfermería pueda escribir.
Solo se puede colocar en el panel del pie de cama, como se muestra en las siguientes imágenes.
La carga máxima del tablero para escritura es de 10 kg.

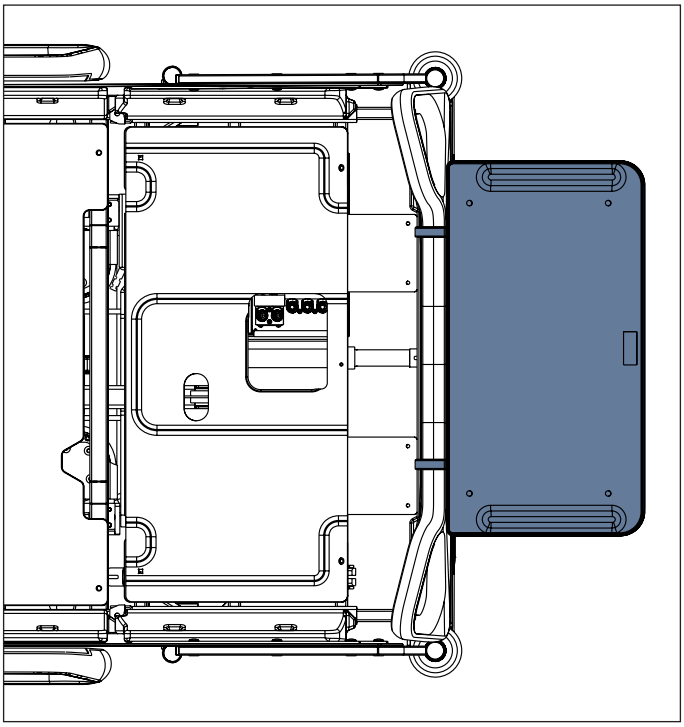

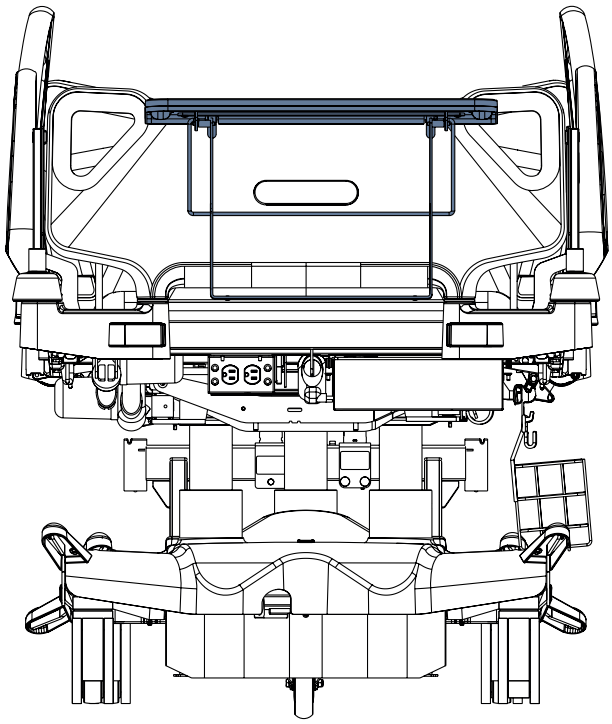

Fig. Tablero para escritura en el panel del pie de cama

19.9 Tablero para monitor

El tablero para monitor es apto para transportar monitores con un peso de hasta 15 kg.

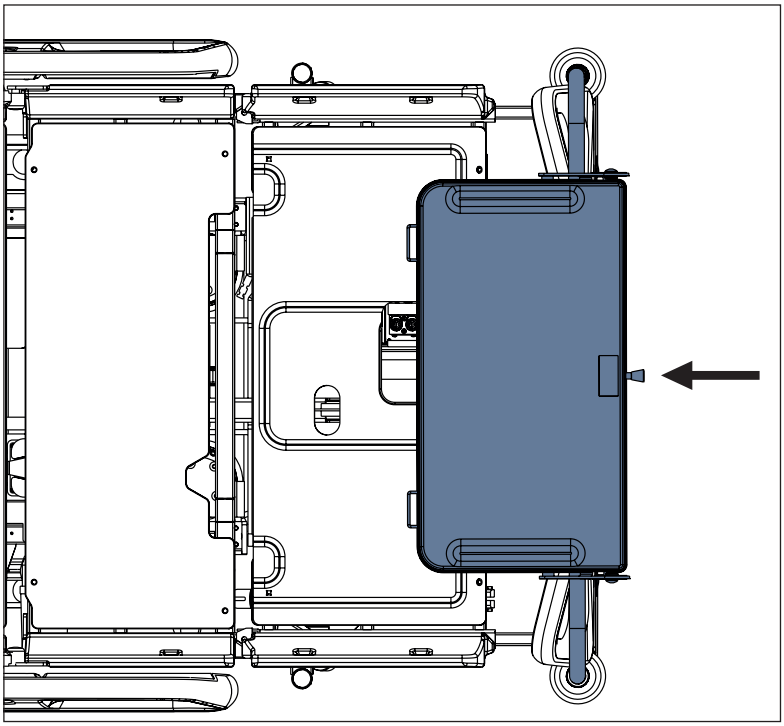

Fig. Tablero para monitor sobre el panel del pie de cama

Instalación del tablero para monitor:

► Coloque el tablero para monitor en los orificios de los parachoques de las esquinas del pie de cama.
► Después de tirar del tope como se indica en la etiqueta con las instrucciones (**1**), ajuste la orientación del tablero para monitor tirando hacia fuera (**2**).
► Fije el monitor con las correas de seguridad para evitar daños durante el transporte.

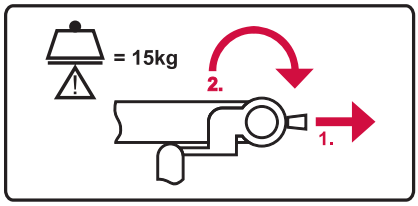

Fig. Etiqueta del tablero para monitor con instrucciones de manipulación del tablero para monitor

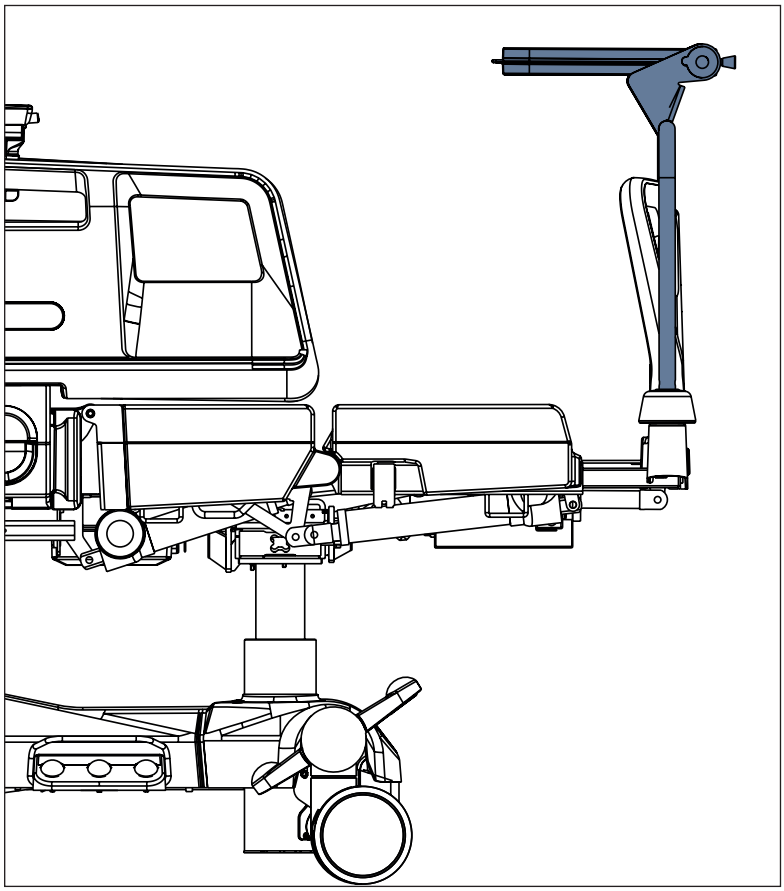

Fig. Tablero para monitor (vista lateral)

19.10 Bandeja de servicio

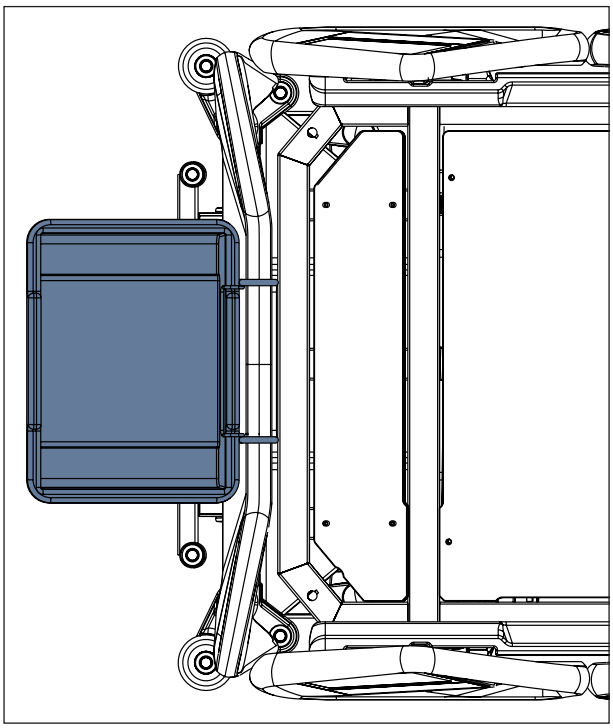

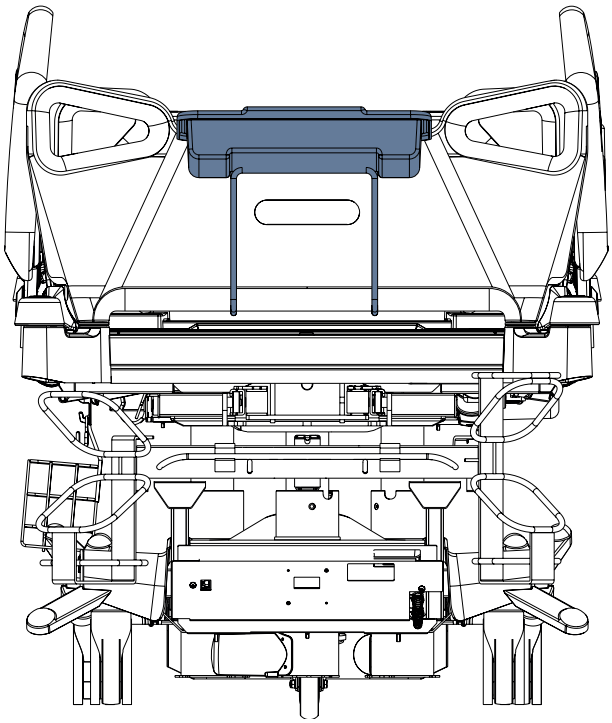

Fig. Bandeja de servicio en el cabecero

La bandeja de servicio está diseñada para guardar ropa de cama o sábanas.
Se puede colocar en el cabecero o en el panel del pie de cama.
La carga máxima de la bandeja de servicio es de 10 kg.

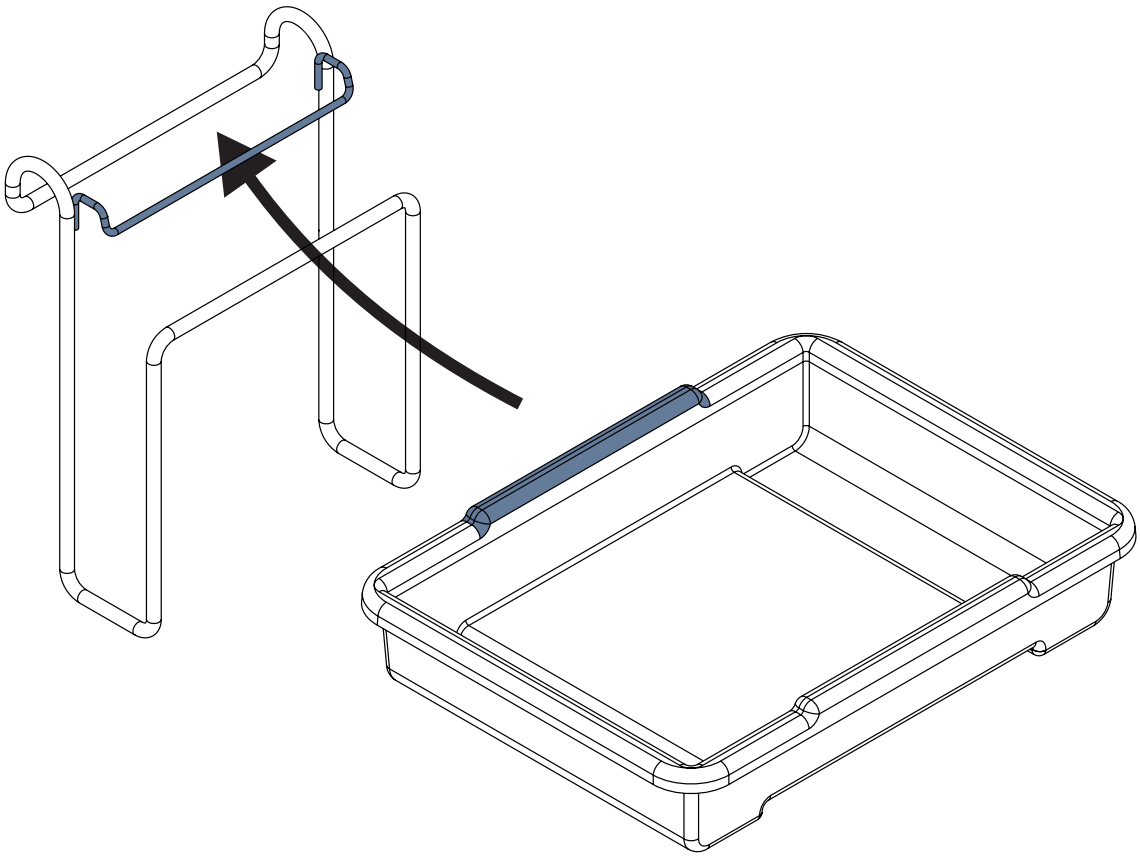

Fig. Colocación del recipiente de plástico en el soporte de barra (bandeja de servicio)

Para colocar la bandeja de servicio en el cabecero o en el panel del pie de cama:

► Coloque el soporte de barra en el cabecero o en el panel del pie de cama.

► Inserte el borde superior del recipiente de plástico debajo del soporte superior del soporte de barra como se muestra en la imagen anterior.

► Baje el resto del recipiente de plástico para que quede colgado del soporte de barra.

19.11 Soporte para bombona de oxígeno

ADVERTENCIA

Riesgo de lesiones con el soporte para bombonas de oxígeno debido al uso incorrecto o a la conducción descuidada.

► Asegúrese de que el soporte para bombonas de oxígeno está colocado correctamente en la posición correcta.

► Es necesario colocar el soporte para bombonas de oxígeno (con o sin bombona de O2) antes del traslado para fijar la posición de transporte.

► Tenga cuidado con las personas y los objetos de las proximidades cuando traslade o manipule una cama equipada con soporte para bombonas de oxígeno.

► Inmovilice las bombonas de oxígeno con una correa de caucho para evitar que se caigan o se muevan de manera accidental.

► Asegúrese de que la válvula de la bombona de oxígeno no se daña por una manipulación o colocación incorrecta o descuidada.

Los soportes para bombonas de oxígeno son adecuados para transportar bombonas de oxígeno con un peso de hasta 15 kg y un volumen de 5 litros.

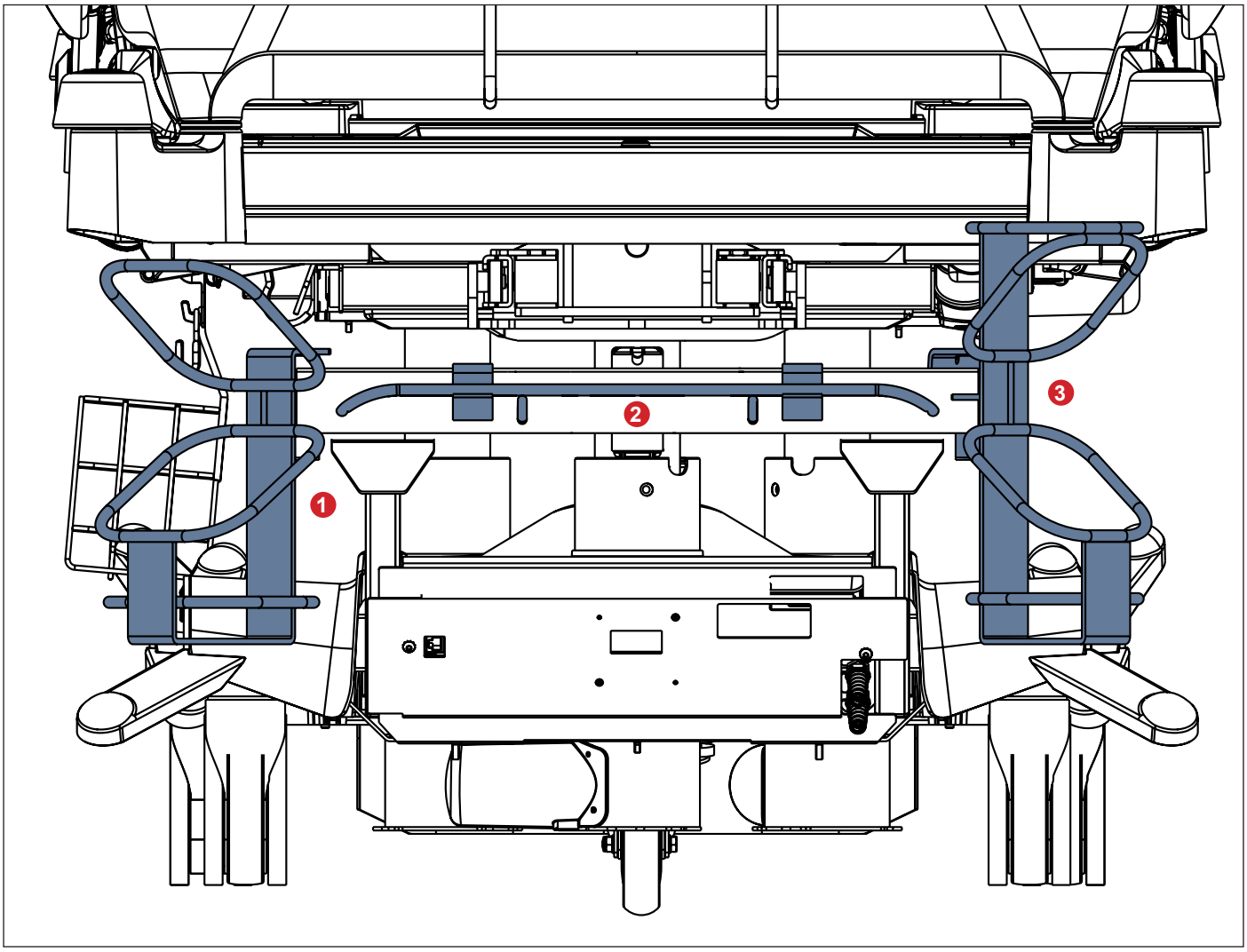

Fig. Soporte para bombona de oxígeno

1. Soporte vertical para bombona de oxígeno 4MAR2010PC007-1
2. Soporte horizontal para bombona de oxígeno 4MAR2010PC004
3. Soporte vertical para bombona de oxígeno 4MAR2015PC001

19.11.1 Soportes verticales para bombona de oxígeno

ADVERTENCIA
El adaptador 11029700A0000 debe fijarse al adaptador de accesorios del cabecero con el tornillo original antes de utilizarlo. La carga máxima del adaptador 11029700A0000 instalado correctamente es de 25 kg.

El diámetro máximo de una bombona de oxígeno en los soportes verticales para bombonas de oxígeno 4MAR2010PC004 y 4MAR2010PC007-1 es de 14 cm. El diámetro máximo de una bombona de oxígeno en el soporte vertical para bombonas de oxígeno 4MAR2015PC001 es de 11 cm.

Para colocar soportes verticales para bombonas de oxígeno en la cama:
► Coloque el soporte vertical para bombona de oxígeno en los manguitos en el adaptador accesorios del cabecero. El soporte vertical para bombona de oxígeno 4MAR2010PC007-1 se puede colocar en los manguitos del adaptador del soporte para bombonas de oxígeno 11029700A0000.
► Asegúrese de que los pasadores de bloqueo del soporte vertical para bombona de oxígeno estén bloqueados en el manguito del adaptador compatible.

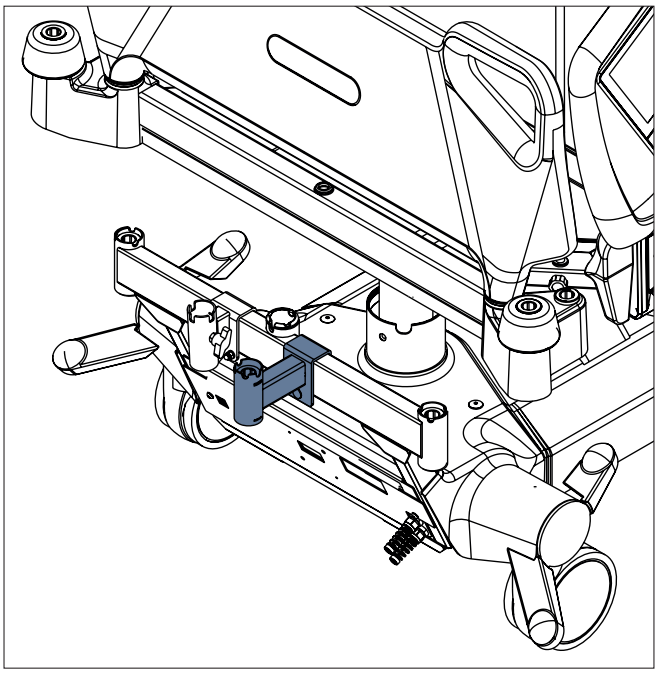

Fig. Adaptador 11029700A0000 para soporte vertical para bombona de oxígeno 4MAR2010PC007-1

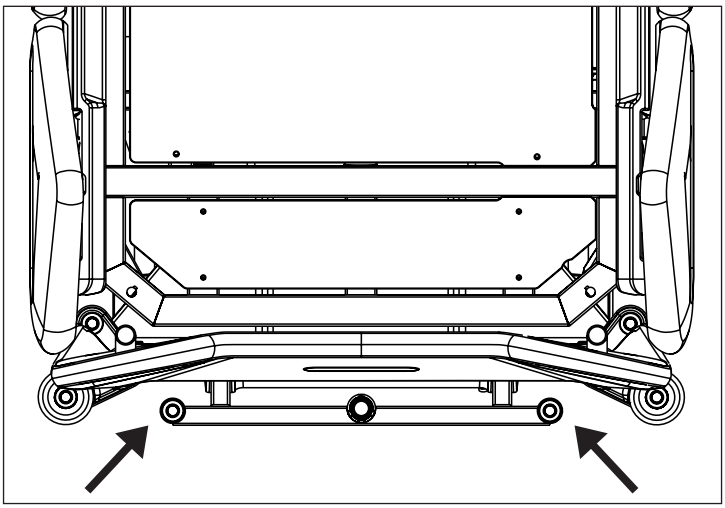

Fig. Ubicaciones para los soportes verticales para bombona de oxígeno (manguitos en el adaptador de accesorios)

19.11.2 Soporte horizontal para bombona de oxígeno

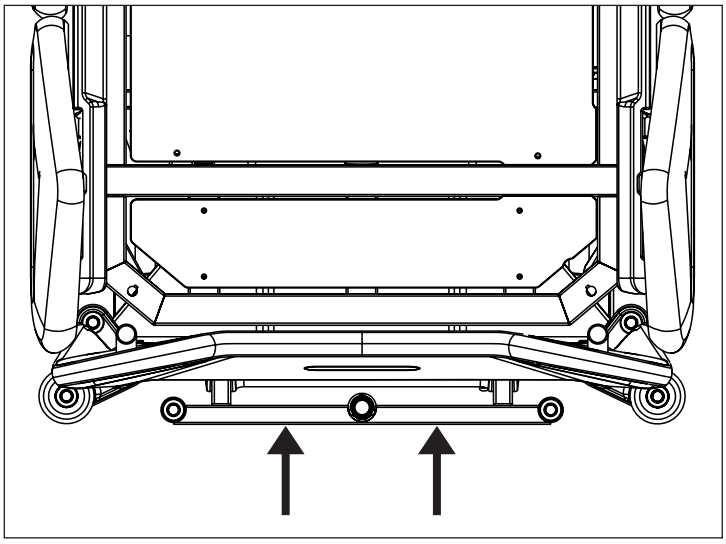

Fig. Ubicaciones para el soporte horizontal para bombona de oxígeno

► Coloque el soporte horizontal para bombona de oxígeno en la barra transversal del cabecero de la cama.
► Inmovilice la bombona de oxígeno con una correa de caucho para evitar que se caigan o se muevan de manera accidental.

19.12 Soporte del circuito de ventilación

PRECAUCIÓN
Ambos soportes del circuito de ventilación no son compatibles con el posicionador de paciente Hercules.

El soporte del circuito de ventilación impide la extubación del paciente conectado al ventilador.
► Utilice siempre los soportes del circuito de ventilación de LINET® para evitar la extubación durante cualquier procedimiento.

Instalación del soporte del circuito de ventilación.
► Levante el respaldo para que se pueda acceder al somier del respaldo.
► Coloque el soporte del circuito de ventilación en el orificio del lado derecho o izquierdo del somier del respaldo.
► Apriete el soporte del circuito de ventilación con el tornillo de mariposa suministrado.
► Pase el tubo de intubación por la cabeza de plástico del soporte del circuito de ventilación.
► Incline la plataforma de apoyo del colchón 15° hacia la izquierda y la derecha para comprobar si el tubo de intubación está bien sujeto. El ajuste es seguro si no se desconecta ninguna parte del circuito de ventilación.

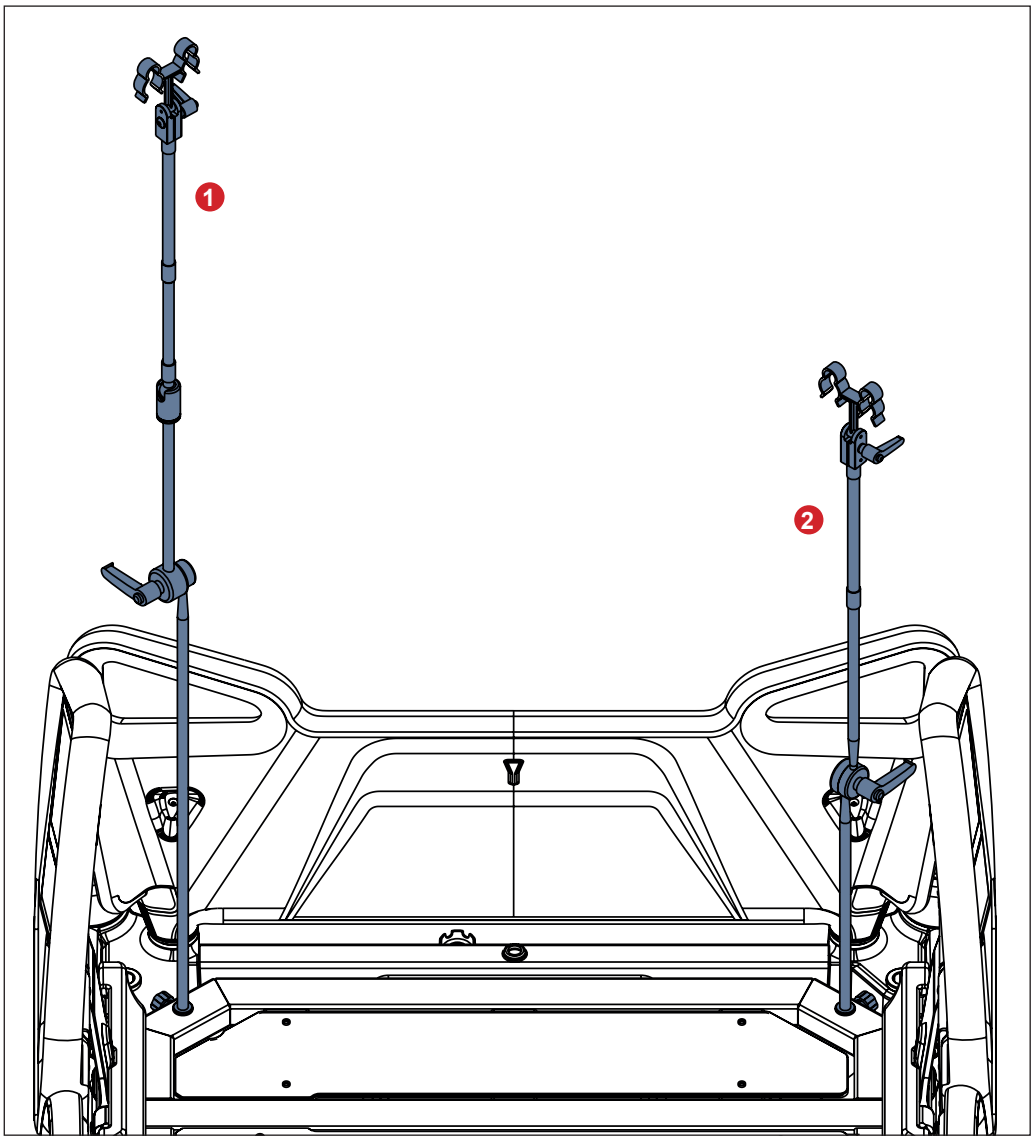

Fig. Soportes del circuito de ventilación colocados en el respaldo

1. Soporte del circuito de ventilación 4MAS25012600
2. Soporte del circuito de ventilación 4MAS600877600

19.13 Soportes para bolsa de orina

PRECAUCIÓN
El soporte para bolsas de orina 11023820B0000 solo está diseñado para una bolsa de orina suspendida en ambos ganchos del soporte para bolsa de orina.

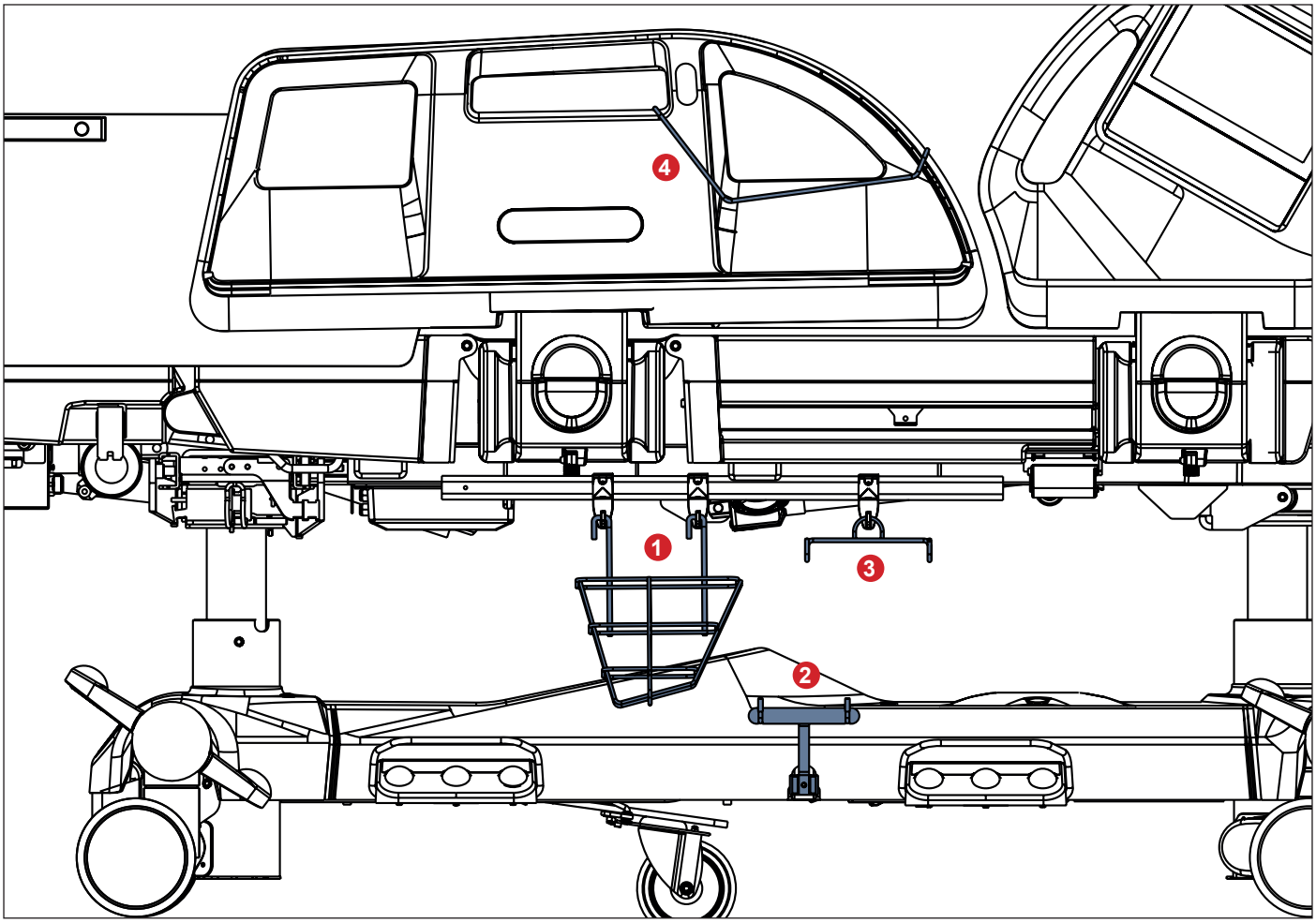

Fig. Soportes para bolsa de orina

1. Cesta para bolsa de orina 11023800B0000
2. Soporte para bolsa de orina 11023820B0000
3. Soporte para bolsa de orina 11023700B0000
4. Soporte para bolsa de orina 4MARD6017110

La carga máxima de la cesta para bolsa de orina 11023800B0000 es de 5 kg.
La carga máxima del soporte para bolsa de orina 11023820B0000 es de 5 kg.
La carga máxima del soporte para bolsa de orina 11023700B0000 es de 2 kg.
La carga máxima del soporte para bolsa de orina 4MARD6017110 es de 2 kg.

19.13.1 Cesta para bolsa de orina

PRECAUCIÓN
Cuelgue la cesta para bolsa de orina en los dos ganchos situados en el raíl para accesorios para evitar el choque entre la cesta para bolsa de orina y el pedal para ajustar la altura de la cama.

19.14 Soporte del mando

PRECAUCIÓN
Coloque el soporte del mando en la parte exterior del asa de la barandilla del pie de la cama. Asegúrese de que el cable del mando se extiende por la parte exterior de la barandilla del pie de la cama para evitar dañar el cable durante el posicionamiento de la cama.

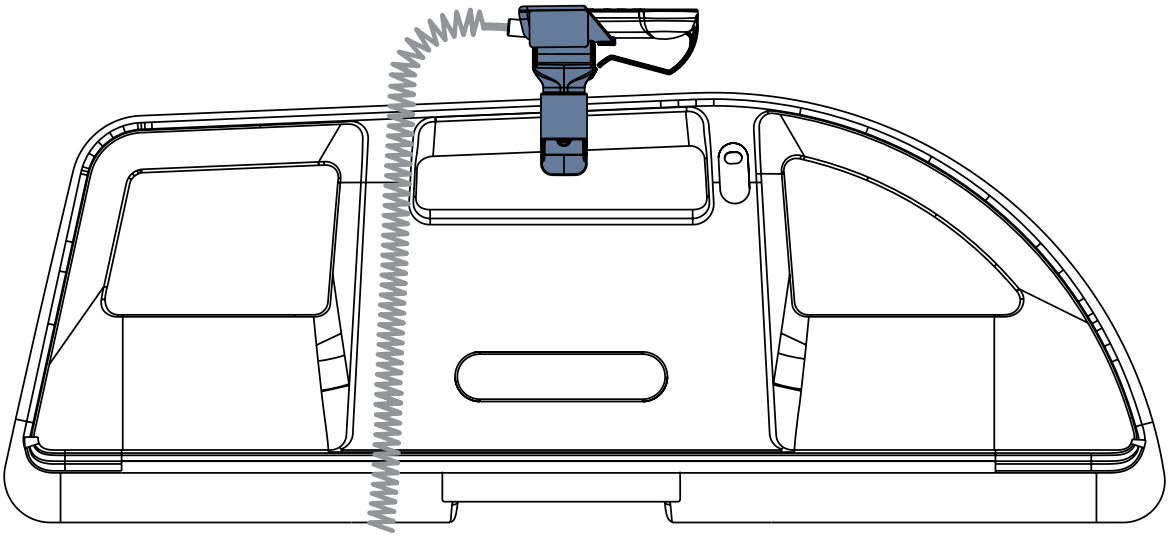

Fig. Soporte del mando en el asa de la barandilla del pie de la cama (lado exterior de la barandilla del pie de la cama)

19.15 Cojín de posicionamiento

El cojín de posicionamiento proporciona apoyo adicional al paciente durante la inclinación lateral de la cama Multicare X.

Fig. Cojín de posicionamiento

19.16 Estructura de tracción M

ADVERTENCIA
Lea las instrucciones de uso de la estructura de tracción M antes de utilizar este producto.

ADVERTENCIA
Riesgo de daños debido al uso incorrecto.

► La cama Multicare X solo es compatible con la estructura de tracción M si la cama está equipada con un adaptador para estructuras de tracción.
► Cuando instale la estructura de tracción, no debe haber ningún paciente en la cama.
► Cuando posicione la cama, evite el choque entre la estructura de tracción y la cama (el panel del pie de cama, el respaldo y la inclinación lateral).
► Evite que la estructura de tracción choque con los accesorios.
► Cruce con cuidado los umbrales de las puertas durante el transporte de la cama si la estructura de tracción está instalada.
► Solo está permitido transportar a un paciente en la cama con la estructura de tracción en caso de emergencia y extremando la precaución.
► Respete la carga de funcionamiento seguro de la cama, de la estructura de tracción y de sus ganchos y poleas.
► Retire la estructura de tracción de la cama si no se necesita para el tratamiento.

Uso previsto
La estructura de tracción es un marco de soporte diseñado para la fijación, la tracción y el alivio de las extremidades, la columna y la pelvis.
La estructura de tracción está diseñada para la unidad de ortopedia, la unidad de cirugía, la unidad de traumatología y la UCI.

Colocación
La estructura de tracción se inserta en los orificios del adaptador de accesorios en el cabecero y en los orificios del adaptador para la estructura de tracción en el pie de cama.

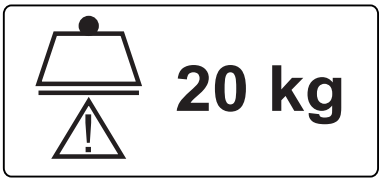

Fig. Carga de funcionamiento seguro de la polea

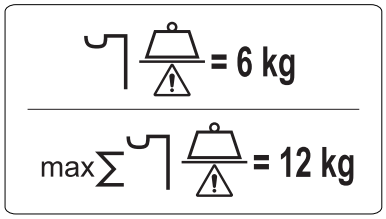

Fig. Carga de funcionamiento seguro de los ganchos (portasueros)

19.17 Estructura de tracción Kinetec T41

ADVERTENCIA
Lea las instrucciones de uso de la estructura de tracción Kinetec T41 antes de utilizar este producto.

ADVERTENCIA
Riesgo de daños debido al uso incorrecto.

► La cama Multicare X solo es compatible con la estructura de tracción Kinetec T41 si la cama está equipada con un adaptador para estructuras de tracción.
► Cuando instale la estructura de tracción, no debe haber ningún paciente en la cama.
► Cuando posicione la cama, evite el choque entre la estructura de tracción y la cama (el panel del pie de cama, el respaldo y la inclinación lateral).
► Evite que la estructura de tracción choque con los accesorios.
► Cruce con cuidado los umbrales de las puertas durante el transporte de la cama si la estructura de tracción está instalada.
► Solo está permitido transportar a un paciente en la cama con la estructura de tracción en caso de emergencia y extremando la precaución.
► Respete la carga de funcionamiento seguro de la cama, de la estructura de tracción y de sus ganchos y poleas.
► Retire la estructura de tracción de la cama si no se necesita para el tratamiento.

Uso previsto
La estructura de tracción es un marco de soporte diseñado para la fijación, la tracción y el alivio de las extremidades, la columna y la pelvis.
La estructura de tracción está diseñada para la unidad de ortopedia, la unidad de cirugía, la unidad de traumatología y la UCI.

Colocación
La estructura de tracción se inserta en los orificios del adaptador de accesorios en el cabecero y en los orificios del adaptador para la estructura de tracción en el pie de cama.

19.18 Protectores

ADVERTENCIA
Riesgo de lesiones por caída del paciente al ponerse de pie.
- ► Asegúrese de que el protector esté bien instalado.
- ► Compruebe siempre que las barandillas laterales estén correctamente bloqueadas en la posición elevada.
- ► Asegúrese de que la evaluación del riesgo de caída se realizó correctamente antes de utilizar el protector.

PRECAUCIÓN
El protector derecho y el izquierdo no son intercambiables. Asegúrese de que ambos protectores estén instalados correctamente en la cama.

El protector es un accesorio opcional para la cama Multicare X. El objetivo principal del protector es reducir el riesgo de caídas, especialmente en pacientes con un alto riesgo (pacientes desorientados e inquietos). El protector se puede utilizar en camas estándar o extendidas.

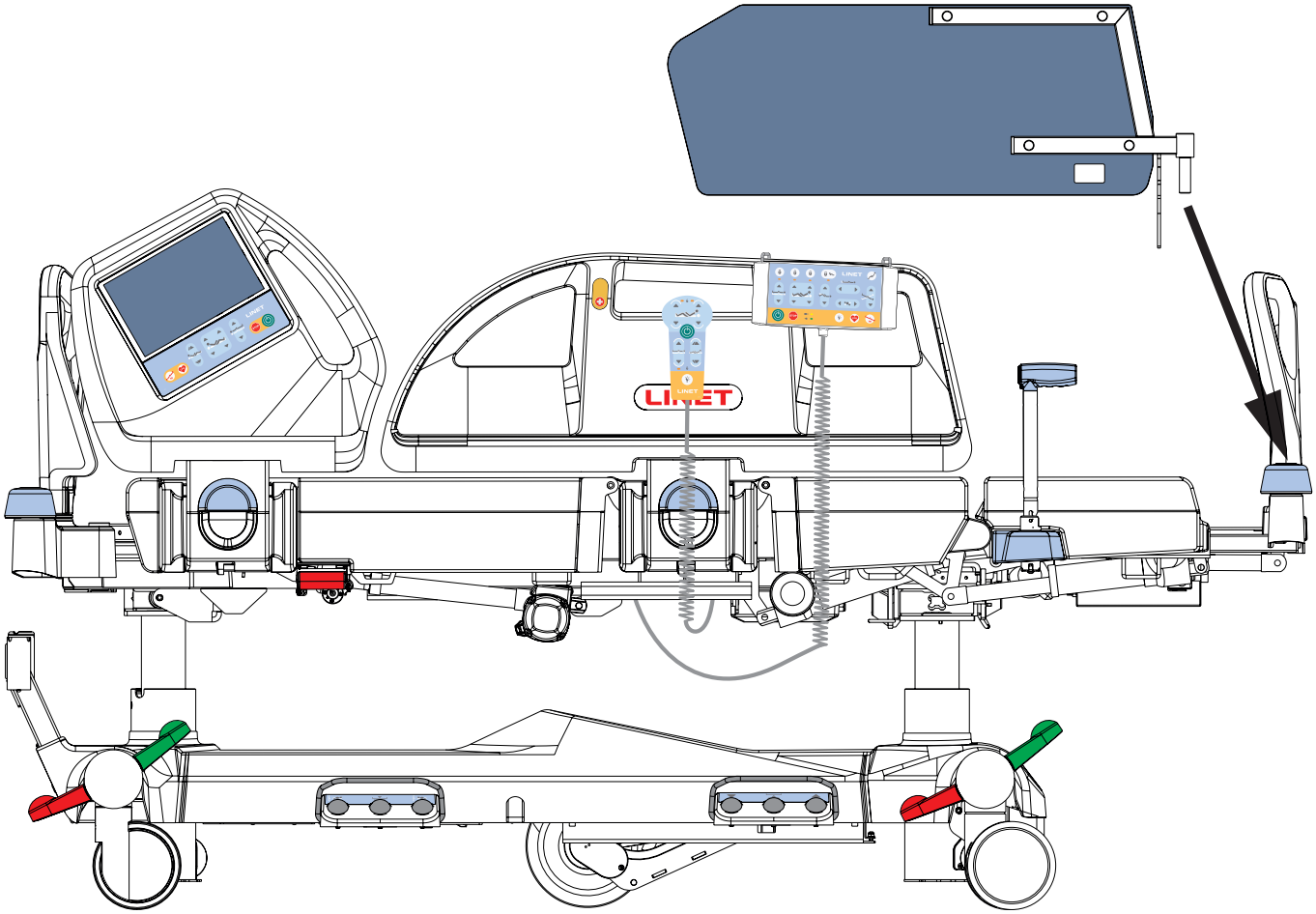

Fig. Colocación del protector

Colocación

Coloque el protector en la cama de la siguiente manera:
- ► Inserte el pasador del protector en la carcasa del anillo de protección situado en la esquina del pie de cama.
- ► Asegúrese de que el elemento de sujeción esté bien fijado al perfil telescópico de la extensión de la cama.

Retire el protector de la cama de la siguiente manera:
- ► Sujete el extremo superior del protector.
- ► Retire el protector de la carcasa.

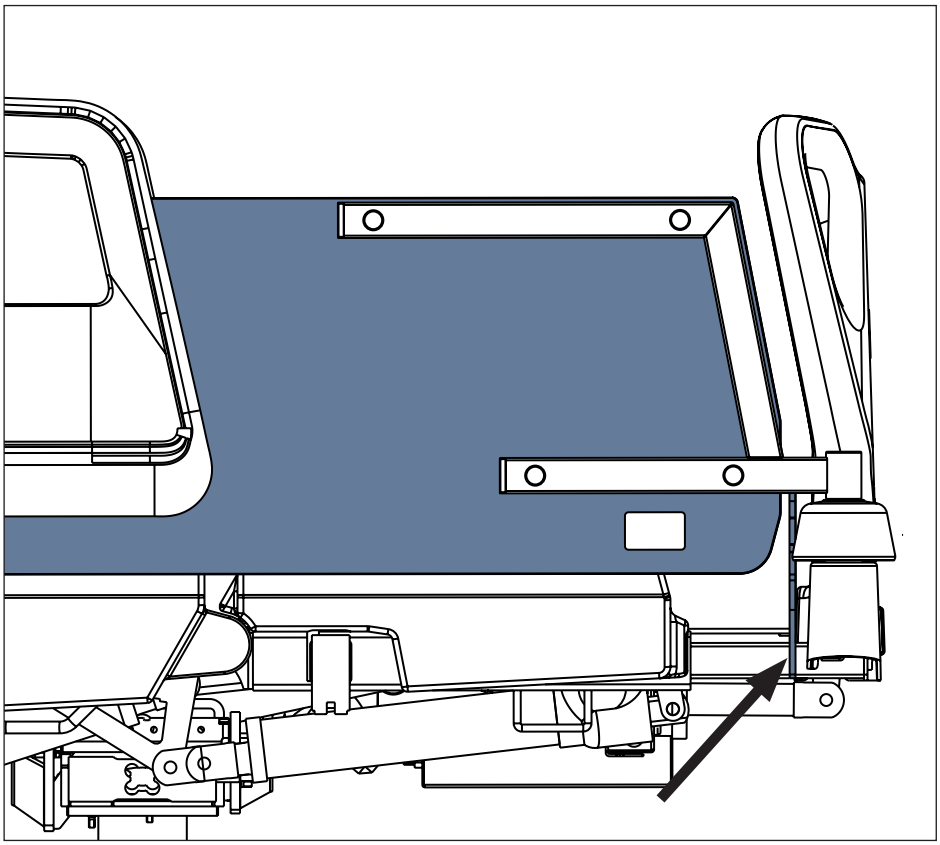

Fig. Elemento de sujeción en el perfil telescópico de la extensión de la cama

19.19 Almohadillas estabilizadoras para ALT

Las almohadillas estabilizadoras para ALT garantizan una posición estable del paciente durante la ALT para evitar la extubación o la desconexión de las vías IV o de otros equipos. Utilice siempre las almohadillas estabilizadoras para ALT de LINET® para colocar al paciente en el centro de la cama durante la terapia lateral automática.

Juego de almohadillas estabilizadoras para ALT:

- 2 almohadillas laterales para los brazos
- 2 almohadillas laterales para las piernas
- 2 almohadillas para la cabeza
- 1 almohadilla interna para las piernas

Para colocar las almohadillas estabilizadoras para ALT:

► Coloque al paciente en el centro de la cama.
► Coloque las almohadillas laterales entre el paciente y las barandillas.
► Fije las almohadillas para la cabeza a las almohadillas para los brazos con velcro.
► Coloque la almohadilla interna entre las piernas del paciente.
► Incline la plataforma del colchón 30° hacia la izquierda y la derecha para asegurarse de que la posición del paciente es estable.
► La posición es estable si el paciente no se desplaza ni gira.

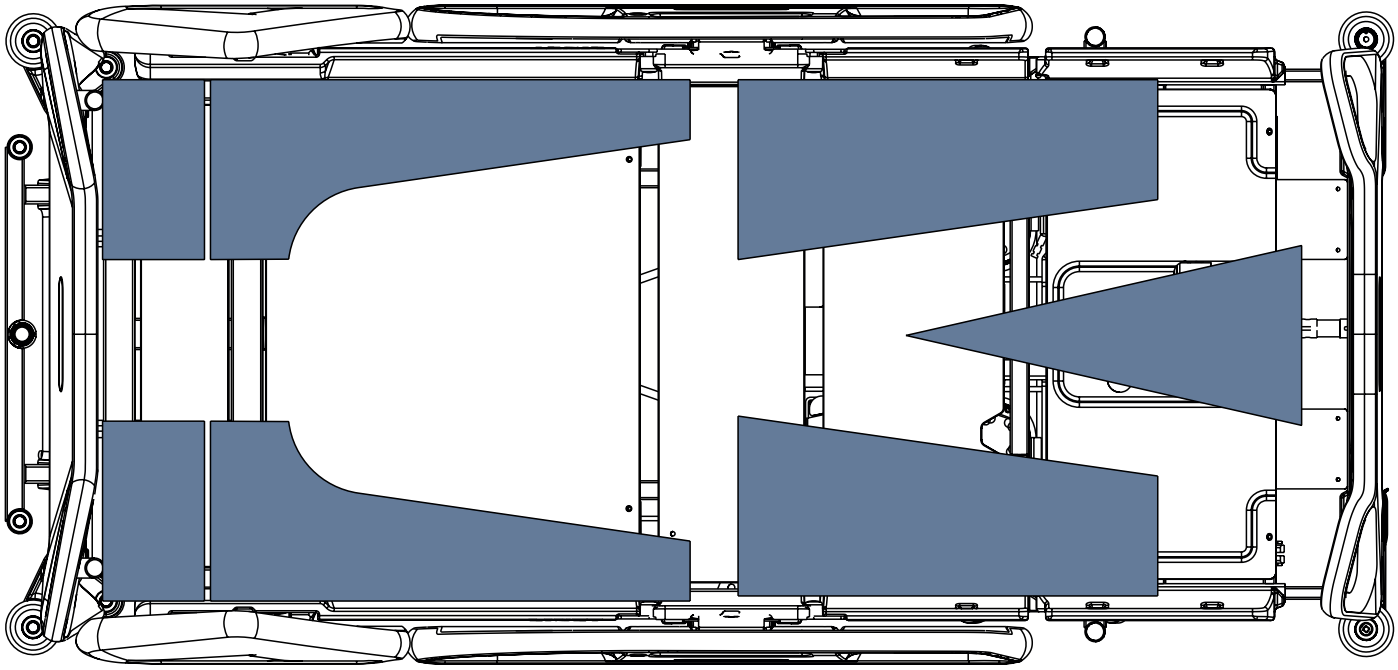

Fig. Posiciones de las 7 almohadillas estabilizadoras para ALT en la plataforma de apoyo del colchón

19.20 Almohadillas estabilizadoras avanzadas para ALT

ADVERTENCIA
El personal del hospital es responsable de evaluar cuántas almohadillas y almohadas deben utilizarse y en qué posiciones para que la posición del paciente sea estable.

Las almohadillas estabilizadoras avanzadas para ALT garantizan una posición estable del paciente durante la ALT para evitar la extubación o la desconexión de las vías IV o de otros equipos. Utilice siempre las almohadillas estabilizadoras avanzadas para ALT de LINET® para colocar al paciente en el centro de la cama durante la terapia lateral automática. Las almohadillas estabilizadoras avanzadas para ALT deben guardarse en las dos maletas originales cuando no se utilicen en la cama. Las maletas contienen imágenes que describen cómo colocar las 21 piezas en las maletas para guardarlas.

Juego de almohadillas estabilizadoras avanzadas para ALT:
- 6 almohadillas de espuma para el contorno
- 15 almohadas de fijación de microesferas

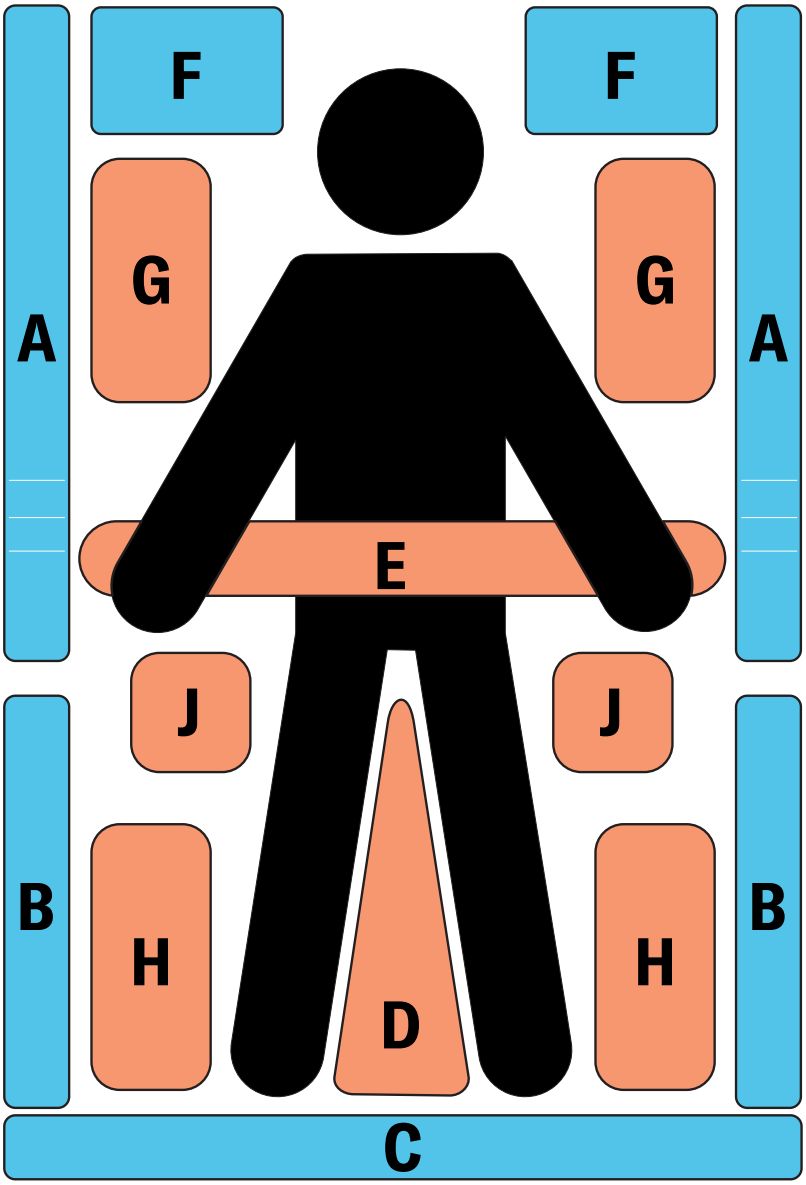

Para colocar las almohadillas estabilizadoras avanzadas para ALT:
► Coloque al paciente en el centro de la cama.
► Coloque tantas almohadillas y almohadas como sea necesario para que la posición del paciente en la cama sea estable.
► Incline la plataforma del colchón 30° hacia la izquierda y la derecha para asegurarse de que la posición del paciente es estable.
► La posición es estable si el paciente no se desplaza ni gira.

Fig. Posiciones previstas de las 21 almohadillas estabilizadoras avanzadas para ALT en la plataforma de apoyo del colchón

19.21 Portasueros plegable (portasueros/asas de empuje)

ADVERTENCIA
Riesgo de lesiones debido a la colocación incorrecta de la bomba de infusión.
► Asegúrese de que la bomba de infusión del portasueros plegable no choca con ninguna de las partes móviles de Multicare X (especialmente el respaldo) ni con el paciente.

PRECAUCIÓN
Riesgo de daños materiales debido a la colocación incorrecta de la bomba de infusión.
► Coloque con cuidado la bomba de infusión en la sección telescópica del portasueros plegable para evitar dañar la parte telescópica.

El portasueros plegable equipado con 2 ganchos está diseñado para transportar las bolsas o los botes con soluciones intravenosas.
El par de portasueros plegables puede servir de asas para transportar la cama cuando están levantados.
Puede aumentarse la altura del portasueros plegable y plegarse de nuevo.
El par de portasueros plegables debe estar situado en el adaptador de accesorios para el cabecero.
La carga máxima de un gancho es de 5 kg.

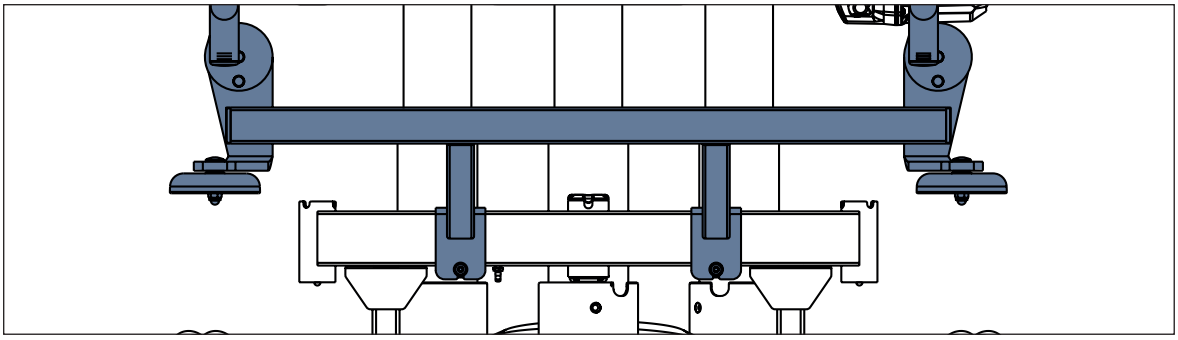

Fig. Posición del portasueros plegable en el adaptador de accesorios

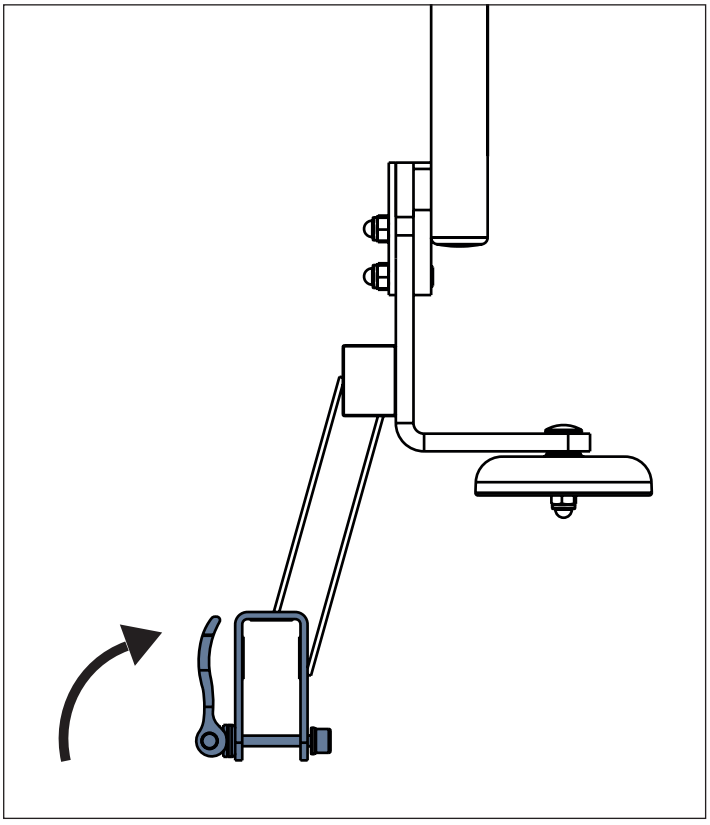

Fig. Fijación del portasueros plegable en el adaptador de accesorios

Para instalar el portasueros plegable en el adaptador de accesorios del cabecero:

► Coloque el portasueros en el adaptador de accesorios.
► Inserte el tornillo desde abajo de modo que la palanca de sujeción apunte hacia dentro.
► Empuje la palanca de sujeción hacia arriba.

Para retirar el portasueros plegable del adaptador de accesorios del cabecero:

► Suelte la palanca de sujeción empujándola hacia abajo.
► Retire el tornillo desde abajo.
► Retire el portasueros del adaptador de accesorios.
► Coloque el portasueros en una posición segura fuera de la cama.

BAJE EL PORTASUEROS PLEGABLE MARCADO COMO EL SEGUNDO.

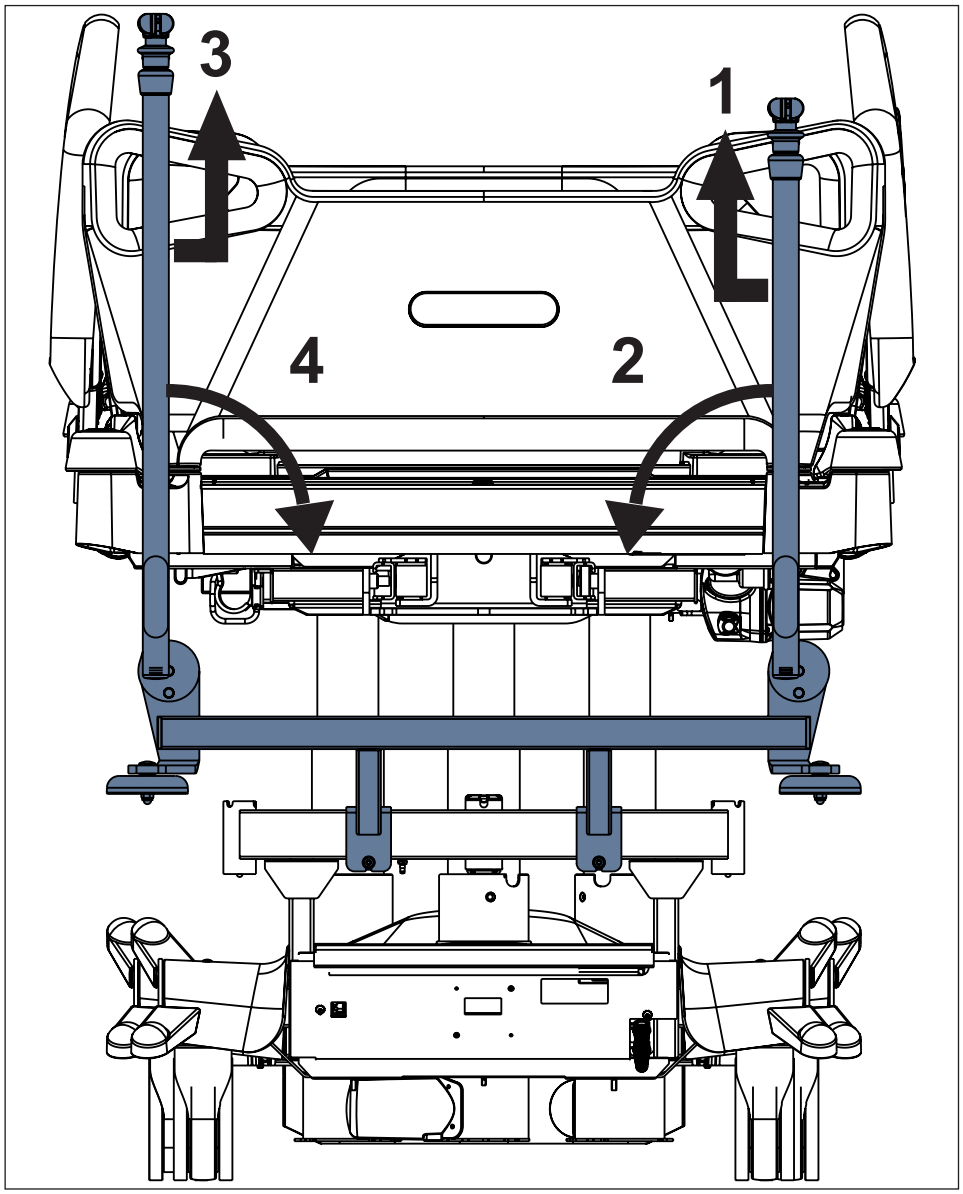

BAJE EL PORTASUEROS PLEGABLE MARCADO COMO EL PRIMERO.

Fig. Par de portasueros plegables (cabecero)

Para bajar los portasueros plegables:

- ► Asegúrese de que el portasueros plegable derecho no está extendido.
- ► Agarre la barra gris del portasueros plegable derecho.
- ► Levante el portasueros plegable derecho (**1**) para desbloquearlo.
- ► Baje el portasueros plegable derecho (**2**).
- ► Asegúrese de que el portasueros plegable izquierdo no esté extendido.
- ► Agarre la barra naranja del portasueros plegable izquierdo.
- ► Levante el portasueros plegable izquierdo (**3**) para desbloquearlo.
- ► Baje el portasueros plegable izquierdo (**4**).

Para levantar los portasueros plegables:

- ► Agarre la barra naranja del portasueros plegable izquierdo.
- ► Levante el portasueros plegable izquierdo.
- ► Compruebe que el portasueros plegable izquierdo esté bien colocado y bloqueado.
- ► Agarre la barra gris del portasueros plegable derecho.
- ► Baje el portasueros plegable derecho.
- ► Compruebe que el portasueros plegable derecho esté bien colocado y bloqueado.

Para extender un portasueros plegable:

► Suba el anillo de control (**5**).
► Extienda el portasueros plegable extrayendo la sección telescópica.

Para acortar un portasueros plegable:

► Suba el anillo de control (**5**).
► Introduzca la sección telescópica en el portasueros plegable.

Para preparar los ganchos del portasueros plegable:

► Extraiga un gancho (**6**).

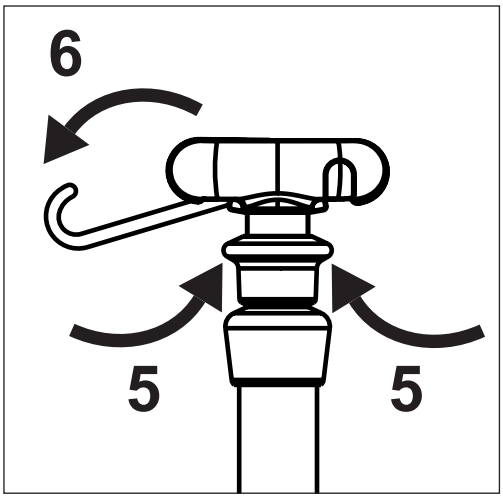

Fig. Anillo de control y ganchos

19.21.1 Barra Foldable IV & Drive con soporte del mando del sistema i-Drive

AVISO
Riesgo de lesiones o daños materiales debido a un frenado incorrecto.
► Asegúrese de que el mando del i-Drive esté colocado en su posición correcta en la parte derecha del cabezal de la cama. Monte en el soporte compatible fijado en la barra Foldable IV & Drive. Normalmente, la cama se detiene después de retirar la mano del mando del i-Drive, pero no se garantiza que se detenga si deja el mando del i-Drive fuera de la posición correcta del cabecero de la cama o en el soporte compatible de la barra Foldable IV & Drive.

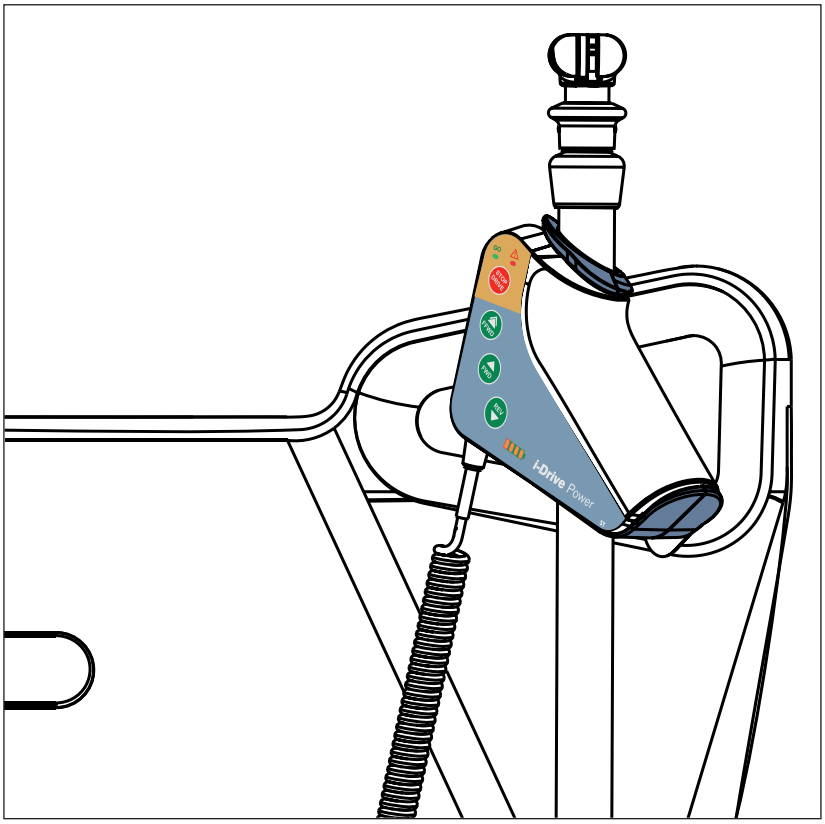

Fig. Mando del sistema i-Drive en el soporte compatible

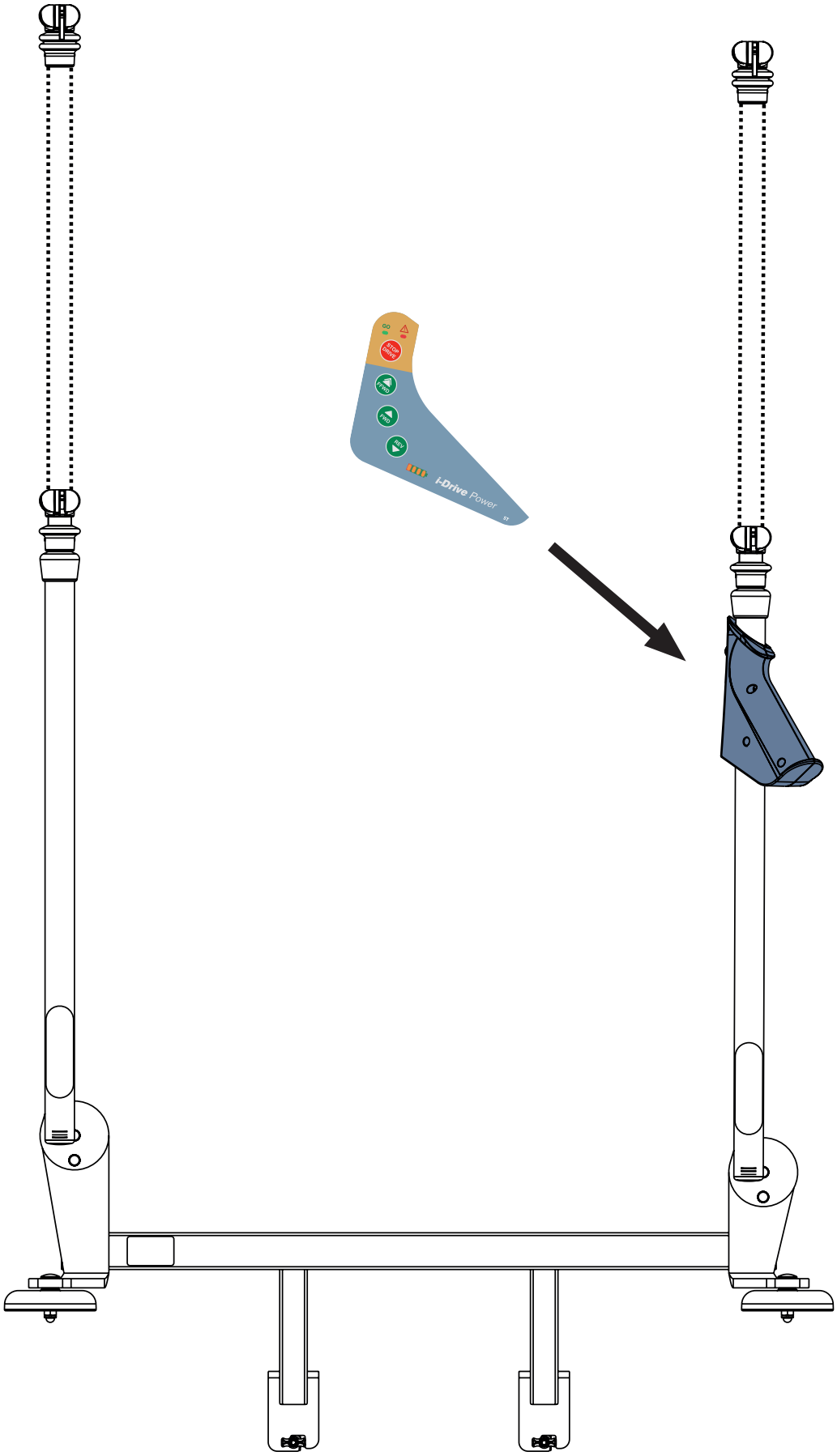

Fig. Colocación del mando del sistema i-Drive en el soporte compatible fijado en la barra Foldable IV & Drive

19.22 IDock (talla S y talla M)

ADVERTENCIA
Riesgo de lesiones o daños materiales debido a un uso incorrecto.
- ► Lea las instrucciones de uso del carrito de acoplamiento IDock antes de utilizar este producto.
- ► Asegúrese de que no se supere la carga de trabajo segura del carrito de acoplamiento IDock.

PRECAUCIÓN
Riesgo de colisión debido a incompatibilidad.
- ► Asegúrese de que el tipo de IDock seleccionado sea compatible con el bastidor de la cama.
- ► IDock no es compatible con ninguna fuente de alimentación del colchón activo colocada en el reposapiés.

PRECAUCIÓN
Riesgo de lesiones o daños materiales debido a una instalación incorrecta.
- ► El personal del hospital debe garantizar el montaje seguro de los aparatos en el IDock y de este en la cama.

IDock está previsto para transportar productos sanitarios y botellas de oxígeno.
IDock es compatible con las camas Multicare X, Multicare, Eleganza 5 y Eleganza 4.
IDock tamaño S e IDock tamaño M son 2 tipos del carrito de acoplamiento IDock.
IDock debe conectarse con el reposapiés mediante 2 ganchos. Si IDock está equipado con un soporte de transporte (WDE2903860000) instalado en el reposapiés de la cama Multicare X o Muliticare, IDock debe conectarse con el soporte de transporte mediante 2 ganchos.

Instalación del soporte de transporte (solo para Multicare X y Multicare)

ADVERTENCIA
Asegúrese de que el soporte de transporte esté bien instalado en el travesaño del extremo inferior de la cama antes de conectar el IDock al soporte de transporte.

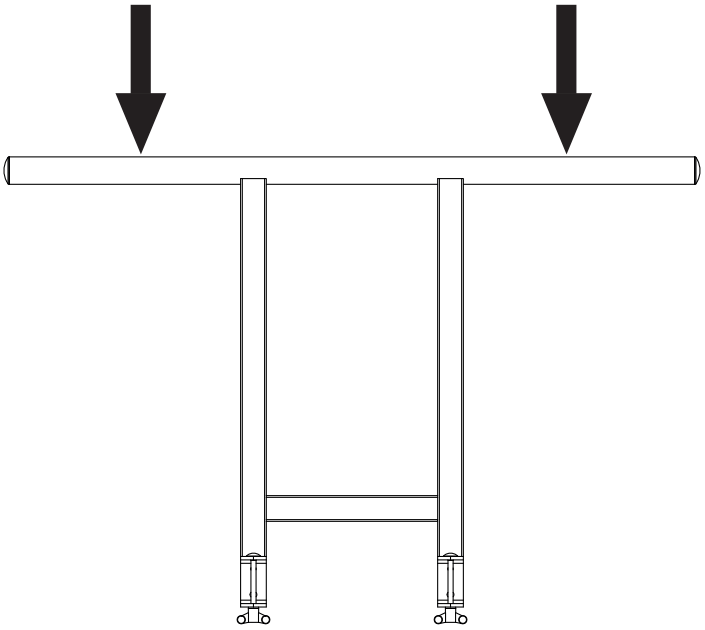

Fig. Posiciones para los ganchos IDock en el soporte de transporte

Fig. Carrito de acoplamiento IDock

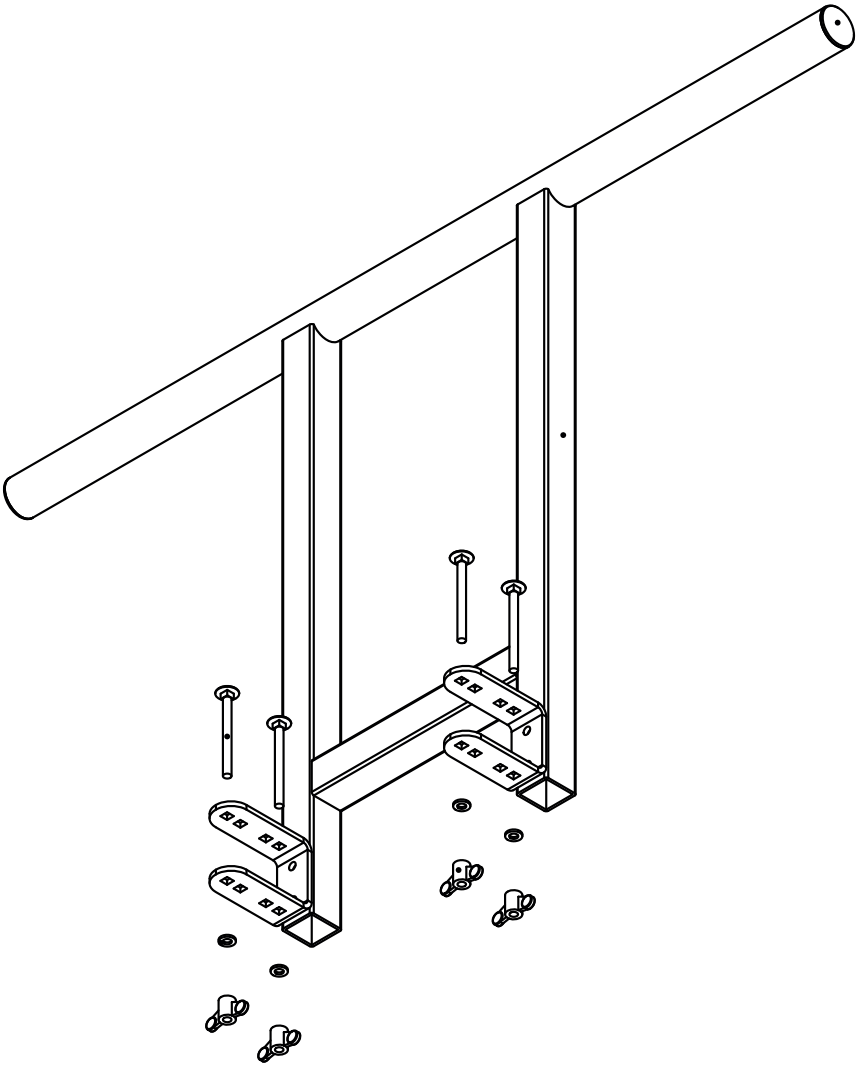

Fig. Instalación del soporte de transporte en el travesaño del extremo inferior de la cama

20 Limpieza/desinfección

ADVERTENCIA
Riesgo de lesiones debido a un movimiento accidental de la cama.
► Desconecte siempre los botones de función cuando limpie entre el chasis inferior y la plataforma de apoyo del colchón.

PRECAUCIÓN
Daños materiales debidos a la limpieza o desinfección incorrectas.
► No utilice lavadoras.
► No utilice limpiadores de alta presión o vapor.
► Siga las instrucciones y respete las dosis recomendadas por el fabricante.
► Asegúrese de que los desinfectantes sean seleccionados y aplicados exclusivamente por expertos en higiene cualificados.
► **Compruebe si los productos de limpieza y desinfección que va a utilizar son compatibles con los materiales que componen el producto. Para más información, consulte la tabla siguiente.**

COMPONENTES DE LA CAMA QUE PUEDEN LIMPIARSE No limpie los elementos que no se mencionan en esta columna.	MATERIALES (SUPERFICIES DE LOS COMPONENTES DE LA CAMA MENCIONADOS) Cualquier usuario cualificado será responsable de comprobar si los productos de limpieza y desinfección que se van a utilizar son compatibles con los materiales mencionados.
Cabecero y panel del pie de cama	Polipropileno (PP)
Barandillas del cabecero y barandillas del pie de cama	Polipropileno (PP)
Elementos decorativos (cabecero, panel del pie de cama, barandillas del cabecero, barandillas del pie de cama)	Acrilonitrilo butadieno estireno (ABS)
Cubierta de la plataforma de apoyo del colchón (respaldo)	Laminado a alta presión (HPL)
Cubiertas de la plataforma de apoyo del colchón (reposapiernas, reposapiés)	Laminado a alta presión (HPL) + acero lacado
Cubierta de la plataforma de apoyo del colchón (asiento)	Laminado a alta presión (HPL)
Cubierta del somier de la plataforma de apoyo del colchón	Polipropileno (PP) + acrilonitrilo butadieno estireno (ABS)
Somier de la plataforma de apoyo del colchón	Acero lacado
Ruedas	Polipropileno (PP)
Columnas	Aleación de aluminio oxidado
Mecanismos de liberación de la barandilla	Aluminio lacado (Al)
Cubierta del chasis inferior	Acrilonitrilo butadieno estireno (ABS)
Esquinas y fundas de las esquinas	Polipropileno (PP)
Asas del bloqueo del cabecero y del panel del pie de cama	Poliamida (PA)
Parachoques de las esquinas	Polipropileno (PP)
Teclados (panel de control del sanitario, mando, elementos de control integrados en las barandillas)	Película de Autotex
Palancas de RCP	Poliamida (PA)
Asas Mobi-Lift®	Poliamida (PA)
Raíl de accesorios	Acero lacado + polietileno (PE)
Etiquetas	Papel siliconado con laminación o con resina

Para una limpieza suave y segura:
► No utilice sustancias muy ácidas o alcalinas (intervalo de pH óptimo 6-8).
► Utilice únicamente detergentes adecuados para la limpieza de equipos médicos.
► No utilice detergentes abrasivos, estropajos de acero ni otros materiales o productos de limpieza que puedan dañar un colchón compatible.
► No utilice nunca detergentes corrosivos o cáusticos.
► No utilice nunca detergentes que depositen carbonato de calcio.
► No utilice nunca detergentes con disolventes que puedan afectar a la estructura y consistencia de los plásticos (benceno, tolueno, acetona, etc.).
► Limpie los componentes eléctricos con cuidado y déjelos secar por completo.
► No sumerja el SCU en agua ni lo limpie con vapor.
► Consulte las directivas locales relativas al control de infecciones.
► Asegúrese de que cualquier producto de limpieza utilizado esté aprobado por:
■ El centro en el que se usa el sistema de sustitución de colchón.
■ La autoridad responsable de la protección del medio ambiente competente del país en el que se usa el sistema de sustitución de colchón.

20.1 Limpieza (Multicare X)

Prepare la limpieza de la siguiente manera:
► Coloque la plataforma de apoyo del colchón en la posición más alta.
► Ajuste el respaldo y el reposapiernas de manera que se pueda acceder a las caras opuestas.
► Desactive los botones de función en los elementos de control usando el panel de control del sanitario.
► Desactive los controles del pie de cama usando el panel de control del sanitario.
► Desconecte la cama de la red eléctrica.
► Desplace la cama hasta la ubicación en la que se va a limpiar.
► Bloquee los frenos de la cama.

20.1.1 Limpieza diaria

Limpie las siguientes piezas de la cama:
■ Todos los elementos de control para ajustar la cama
■ Todas las asas
□ Asa de liberación de RCP
■ Cabecero y panel del pie de cama
■ Barandillas (en la posición más alta)
■ Superficie accesible del colchón
■ Mobi-Lift®
■ Raíles de accesorios

20.1.2 Limpieza antes de cambiar a otro paciente

Limpie las siguientes piezas de la cama:
■ Todos los elementos de control para ajustar la cama
■ Todas las asas
□ Asa de liberación de RCP
■ Cabecero y panel del pie de cama
■ Barandillas (en la posición más alta)
■ Superficie accesible del colchón
■ Mobi-Lift®
■ Raíles de accesorios
■ Todas las cubiertas de plástico de la plataforma de apoyo del colchón
■ Cubiertas de plástico del chasis inferior
■ Columnas telescópicas
■ Todas las caras del colchón
■ Partes de metal accesibles de la plataforma de apoyo del colchón
■ Conductos para cables
■ Manguito del incorporador
■ Manguito del portasueros
■ Parachoques
■ Ruedas
■ Frenos

20.1.3 Limpieza y desinfección completas

Limpie las siguientes piezas de la cama:

- Todos los elementos de control para ajustar la cama
- Todas las asas
  - Asa de liberación de RCP
- Cabecero y panel del pie de cama
- Barandillas (en la posición más alta)
- Superficie accesible del colchón
- Mobi-Lift®
- Raíles de accesorios
- Todas las cubiertas de plástico de la plataforma de apoyo del colchón
- Cubiertas de plástico del chasis inferior
- Columnas telescópicas
- Todas las caras del colchón
- Partes de metal accesibles de la plataforma de apoyo del colchón
- Conductos para cables
- Manguito del incorporador
- Manguito del portasueros
- Parachoques
- Ruedas
- Frenos
- Partes internas (accesibles tras quitar las cubiertas de la plataforma de apoyo del colchón)

21 Solución de problemas

PELIGRO
Riesgo de daño mortal debido a descarga eléctrica.
► En caso de fallo, deberá solicitar la reparación del motor, la caja de alimentación o de cualquier otra parte eléctrica exclusivamente a personal cualificado.
► No abra las cubiertas de protección del motor eléctrico ni la caja de alimentación.

Error/fallo	Causa	Solución
No se puede ajustar con los botones de posición	No se ha pulsado el botón GO (Iniciar).	Pulse el botón GO (Iniciar).
	Función desactivada en el panel de control del sanitario.	Active la función desactivada.
	Los actuadores no reciben alimentación. Actuadores defectuosos. Acumulador defectuoso.	Compruebe la conexión a la red eléctrica. Informe al departamento de servicio técnico del fabricante.
	Enchufe de la red eléctrica mal insertado.	Inserte correctamente el enchufe de la red eléctrica.
	Fuente de alimentación defectuosa.	Informe al departamento de servicio técnico del fabricante.
	Elemento de control defectuoso.	Informe al departamento de servicio técnico del fabricante.
Ajuste defectuoso de la altura/ inclinación de la plataforma de apoyo del colchón	Obstáculo en la cubierta del chasis inferior.	Elimine el obstáculo.
	Función desactivada en el panel de control del sanitario.	Active la función desactivada.
	Los actuadores no reciben alimentación. Actuadores defectuosos. Acumulador defectuoso.	Compruebe la conexión a la red eléctrica. Informe al departamento de servicio técnico del fabricante.
	Enchufe de la red eléctrica mal insertado.	Inserte correctamente el enchufe de la red eléctrica.
	Fuente de alimentación defectuosa.	Informe al departamento de servicio técnico del fabricante.
	Elemento de control defectuoso.	Informe al departamento de servicio técnico del fabricante.
No se puede bajar el respaldo desde la posición vertical	Obstáculo debajo del respaldo o en el mecanismo de accionamiento.	Elimine el obstáculo.
	El asa de liberación de RCP está defectuosa.	Informe al departamento de servicio técnico del fabricante.
No se pueden ajustar las barandillas	Obstáculo en el mecanismo de liberación de la barandilla.	Elimine el obstáculo.
	El mecanismo de liberación de la barandilla está defectuoso.	Informe al departamento de servicio técnico del fabricante.
Frenos defectuosos	Hay un obstáculo que bloquea los frenos mecánicamente.	Elimine el obstáculo.
	El mecanismo de freno es defectuoso.	Informe al departamento de servicio técnico del fabricante.
Función ALT no disponible	Sistema de báscula no disponible	Avise al servicio técnico del fabricante.

22 Mantenimiento

ADVERTENCIA
Riesgo de lesiones al manipular la cama.
► Asegúrese de que la cama esté desconectada de la red eléctrica antes de su instalación, puesta en servicio, mantenimiento y desinstalación.
► Asegúrese de que las ruedas estén bloqueadas antes de la instalación, puesta en servicio, mantenimiento y desinstalación.
► No se deben realizar tareas de mantenimiento ni de servicio en ninguna parte del equipamiento electromédico de Multicare X mientras se esté utilizando con un paciente.

ADVERTENCIA
Riesgo de lesiones debido a cama defectuosa.
► Repare de inmediato el sistema de cama defectuoso.
► Si el defecto no puede repararse, no use la cama.

PRECAUCIÓN
Daños materiales debidos al mantenimiento incorrecto.
► Asegúrese de que el servicio de atención al cliente o personal autorizado certificado por el fabricante lleva a cabo el mantenimiento.
► Si el defecto no puede repararse, no use la cama.

LINET® recomienda colocar la placa de mantenimiento en la cama.

22.1 Mantenimiento periódico

► Compruebe periódicamente el desgaste de las partes móviles.
► Realice una comprobación visual periódica del producto (junto con el resguardo de entrega, si fuera necesario).
► Pida al departamento de servicio técnico del fabricante las piezas de repuesto originales que falten.
► Pida al departamento de servicio técnico del fabricante que sustituya las piezas dañadas del producto por las piezas de repuesto originales.
► Compruebe que el acumulador funciona correctamente. Desconecte la cama de la red eléctrica para comprobar la señalización del indicador del acumulador de acuerdo con las instrucciones de uso.
► Sustituya el acumulador si no funciona correctamente.
► Compruebe periódicamente que todos los accesorios funcionan correctamente.
► Sustituya de inmediato los accesorios dañados.

22.2 Piezas de repuesto

La etiqueta de serie se encuentra en el somier de la plataforma de apoyo del colchón. La etiqueta de serie contiene información para realizar reclamaciones y solicitar piezas de repuesto.

Información sobre piezas de repuesto disponible en:
- Servicio de atención al cliente del fabricante.
- Departamento de ventas.

22.3 Comprobaciones técnicas de seguridad

ADVERTENCIA
Riesgo de lesiones debido a comprobaciones técnicas de seguridad incorrectas.
► Asegúrese de que el servicio de atención al cliente o el personal autorizado certificado por el fabricante realiza las comprobaciones técnicas de seguridad.
► Asegúrese de que las comprobaciones técnicas de seguridad se registran en el registro de mantenimiento y del servicio técnico.

Las comprobaciones técnicas de seguridad de la cama médica deben realizarse al menos una vez al año.

El procedimiento para la realización de las comprobaciones técnicas de seguridad viene estipulado en la norma EN 62353:2014.

NOTA Si lo solicita, el fabricante le proporcionará documentación de servicio técnico (diagramas de circuito, listados de partes de componentes, descripciones, instrucciones de calibración, etc.) para la reparación de equipamiento electromédico que el fabricante haya designado como reparable por parte del personal del servicio técnico.

23 Eliminación

23.1 Protección del medio ambiente

La empresa LINET® es consciente de la importancia de la protección del medio ambiente para futuras generaciones. La empresa aplica, en su totalidad, un sistema de gestión del medio ambiente que se ajusta a los estándares ISO 14001 acordados internacionalmente. El cumplimiento de esta norma se prueba anualmente mediante auditoría externa que lleva a cabo una empresa autorizada. De conformidad con la Directiva **RAEE** (Residuos de Aparatos Eléctricos y Electrónicos), la empresa LINET, s. r. o. está registrada en la Lista de Productores de Aparatos Eléctricos y Electrónicos (**Seznam výrobců elektrozařízení**) del Ministerio de Medio Ambiente de la República Checa (Ministerstvo životního prostředí).

El material empleado en este producto no es peligroso para el medio ambiente. Los productos LINET® cumplen los requisitos válidos de la legislación nacional y europea en las áreas de **RoHS** y **REACH**, por lo que no contienen sustancias prohibidas en cantidades excesivas.
Ninguna de las partes de madera está fabricada con madera de origen tropical (como caoba, palisandro, ébano, teca, etc.) ni con madera procedente de la región del Amazonas ni de otros bosques tropicales similares. El ruido del producto (nivel de presión acústica) cumple los requisitos de la normativa para la protección de la salud pública contra los efectos no deseados del ruido y las vibraciones en los espacios interiores protegidos de los edificios. Los materiales de embalaje que se emplean cumplen los requisitos de la Ley de embalaje (**Zákon o obalech**).
Para la eliminación de los materiales de embalaje tras instalar los productos, contacte con su representante de ventas o con el servicio de atención al cliente del fabricante sobre la posibilidad de recogida gratuita del embalaje a través de una empresa autorizada (para más información, visite **www.linet.cz**).

23.2 Eliminación

Los materiales utilizados en este producto y en los accesorios LINET® perjudican el medio ambiente, pero, por otra parte, toda la gama de estos materiales puede reutilizarse y reciclarse de forma muy eficaz. El desmontaje mecánico del producto y la clasificación del material en los tipos básicos de residuos (plástico, metal, materiales de madera) deben realizarse una vez finalizada la vida útil del producto. El principal objetivo de las disposiciones derivadas de la Directiva europea sobre residuos y aparatos eléctricos y electrónicos es aumentar la reutilización, la recuperación de materiales y la valorización de aparatos eléctricos y electrónicos al nivel requerido, para evitar así la producción de residuos y, con ello, los posibles efectos nocivos de las sustancias peligrosas contenidas en los aparatos eléctricos y electrónicos sobre la salud humana y el medio ambiente. Los equipos eléctricos y electrónicos de LINET® con batería o acumulador integrados están diseñados para que los técnicos de servicio cualificados de LINET® puedan retirar dichos elementos de forma segura una vez agotados. En la batería o acumulador integrados se encuentra información sobre su tipo.

23.2.1 En Europa

Para eliminar los equipos eléctricos y electrónicos:

- ► Los equipos eléctricos y electrónicos no deben desecharse como residuos domésticos.
- ► Elimine estos equipos en los puntos de recogida designados o en los puntos de recogida.
- ► Deseche el producto o sus componentes de acuerdo con las leyes y las normas locales.
- ► Contrate a una empresa de residuos autorizada para la eliminación.

Para eliminar otros equipos:

- ► Los equipos no deben desecharse como residuo doméstico.
- ► Elimine estos equipos en los puntos de recogida designados o en los puntos de recogida.

LINET® participa en un sistema colectivo con la empresa de recogida REMA System (consulte **www.remasystem.cz/sberna-mista/**).
Al llevar los equipos eléctricos y electrónicos a un punto de recogida, está participando en el reciclaje y ahorro de recursos de materias primas, al tiempo que protege el medio ambiente de los efectos de la eliminación de residuos de modo no profesional.

23.2.2 Fuera de Europa

- ► Deseche el producto o sus componentes de acuerdo con las leyes y las normas locales.
- ► Contrate a una empresa de residuos autorizada para la eliminación.

24 Garantía

LINET® solo se hace responsable de la seguridad y la fiabilidad de los productos que regularmente reciban asistencia y mantenimiento y se usen respetando las instrucciones de seguridad.

Si ocurre algún defecto grave que no pueda repararse durante el mantenimiento:

► No continúe usando la cama.

La garantía de este producto y sus condiciones dependen del acuerdo entre el comprador y el vendedor.

La garantía cubre todos los fallos y errores relacionados con los materiales y la fabricación. Los fallos y los errores ocasionados por un uso incorrecto y efectos externos no están cubiertos. Las reclamaciones justificadas se arreglarán sin cargo durante el periodo de garantía. Para solicitar el servicio de garantía es necesario presentar la prueba de compra con la fecha. Se aplican nuestros términos y condiciones generales.

25 Normas y estándares

25.1 Multicare X

Las normas aplicables se indican en la Declaración de conformidad.

25.2 Fabricante

El fabricante se adhiere a un sistema de gestión de la calidad certificado en cumplimiento de los siguientes estándares:

- **ISO 9001**
- **ISO 14001**
- **ISO 13485**
- **MDSAP (Programa de Auditoría Unificado de Productos Sanitarios)**